UMA MARCA DO GRUPO
TODESCHINI

AVANTTI
ESCRITÓRIO NA ESSÊNCIA

www.avanttimoveis.com.br

Alameda Todeschini, 370
Bairro Verona, Bento Gonçalves
Fone+55 (54) 3455-0450

0324

Cavaletti®
CADEIRAS PROFISSIONAIS

Erechim (RS), Março de 2.012

CARTA DE CONDUTA

A Carta de conduta é uma manifestação do principal Valor da Cavaletti. Alguns valores devem estar na essência da empresa e das pessoas que à representam.

A Ética, postura transparente e integridade de comportamento em todos os relacionamentos, é o valor que garante que as nossas decisões serão sempre tomadas olhando a sustentabilidade do negócio, a sociedade e o meio ambiente.

A Cavaletti não incentiva ou apóia práticas que não condizem com a legalidade, a moral ou a ética. Nenhuma pessoa ou empresa esta autorizada a usar o nome da Cavaletti para propor negócios ou qualquer negociata que não seja condizente com os valores da empresa.

Esse compromisso é de todos que fazem parte da Cavaletti, sejam colaboradores contratados por regime CLT, terceirizados, representantes comerciais, fornecedores ou clientes.

Ao assinar este compromisso, a alta direção da Cavaletti se comprometeu com sua disseminação e cumprimento.

Para que o cumprimento aconteça de forma inquestionável a Cavaletti disponibiliza para a comunidade dois canais de denuncias:

ATENÇÃO
ESTE DOCUMENTO É PARA USO EXCLUSIVO EM:
FINALIDADE: PROCESSO LICITATÓRIO
ÓRGÃO: MUNICÍPIO DE PLANALTO/PR
PREGÃO PRESENCIAL Nº: 002/2022
POR SOLICITAÇÃO, ANÁLISE E RESPONSABILIDADE DO CLIENTE:
R. D. COMÉRCIO DE MÓVEIS LTDA
CNPJ: 06.336.209/0001-07 - MUNICÍPIO DE FRANCISCO BELTRÃO/PR
É VETADA A UTILIZAÇÃO SEM AUTORIZAÇÃO DA CAVALETTI S/A CADEIRAS PROFISSIONAIS

0325

Cavaletti®
CADEIRAS PROFISSIONAIS

O primeiro é através do e-mail ouvidoria@cavaletti.com.br. O segundo é através do 54 3520 4148, onde é possível falar diretamente com um dos Diretores.

Ao entrar em contato por um destes canais a Cavaletti garante o anonimato bem como a investigação de todos os fatos que sejam relatados.

Atenciosamente.

2º TABELIONATO ERECHIM - RS

Gilmar José Cavaletti
Diretor Superintendente

2º TABELIONATO ERECHIM - RS

Mário Luiz Cavaletti
Diretor Presidente

2º TABELIONATO
Bel. Waldir Airton Timm - Tabelião
Rua Itália, 114 - 99700-000 - Erechim - RS - Fone: (54) 3321.5772
E-mail: tabelionato@timm.not.br

Reconheço a autenticidade das firmas de Mário Luiz Cavaletti, Gilmar José Cavaletti que assinam por CAVALETTI S/A - CADEIRAS PROFISSIONAIS, indicadas com as setas.
Em testemunho (da verdade.
Erechim, 17 de agosto de 2012 376264 - 29280
Emol: R$ 8,80 + Selo digital: R$ 0,50 0183.01.1200002.27608 a 27609

Bel. ROBERTO CAVASSOLA
SUBSTITUTO
2º TABELIONATO ERECHIM - RS

ATENÇÃO
ESTE DOCUMENTO É PARA USO EXCLUSIVO EM:
FINALIDADE: PROCESSO LICITATÓRIO
ÓRGÃO: MUNICÍPIO DE PLANALTO/PR
PREGÃO PRESENCIAL Nº: 002/2022
POR SOLICITAÇÃO, ANÁLISE E RESPONSABILIDADE DO CLIENTE:
R. D. COMÉRCIO DE MÓVEIS LTDA
CNPJ: 06.336.209/0001-07 - MUNICÍPIO DE FRANCISCO BELTRÃO/PR
É VETADA A UTILIZAÇÃO SEM AUTORIZAÇÃO DA CAVALETTI S/A CADEIRAS PROFISSIONAIS

Ergo Idea
Soluções em Ergonomia

ANÁLISE ERGONÔMICA DE PRODUTO 027/2022

A) FABRICANTE

CAVALETTI S/A CADEIRAS PROFISSIONAIS

CNPJ Nº 88.709.621/0001-90

Inscrição Estadual Nº 039/0017663

Endereço: Rua Dr. Hiran Sampaio, 550 – Distrito Industrial – Erechim – RS

Fone/Fax: (54) 3520-4100

B) SOLICITANTE

O mesmo

C) MODELO

POLTRONA PRESIDENTE GIRATÓRIA 6001 SRE SL POLAINA 50

Cristiane N. Cantele

Fisioterapeuta do Trabalho | Work`s Physiotherapist - Crefito 48602-F
Ergonomista Certificada| Certified Ergonomist - Abergo Nº 90
Engineers Member - Nº 880167599

ATENÇÃO
ESTE DOCUMENTO É PARA USO EXCLUSIVO EM:
FINALIDADE: PROCESSO LICITATÓRIO
ÓRGÃO: MUNICÍPIO DE PLANALTO/PR
PREGÃO PRESENCIAL Nº: 002/2022
POR SOLICITAÇÃO, ANÁLISE E RESPONSABILIDADE DO CLIENTE:
R. D. COMÉRCIO DE MÓVEIS LTDA
CNPJ: 06.336.209/0001-07 - MUNICÍPIO DE FRANCISCO BELTRÃO/PR
É VETADA A UTILIZAÇÃO SEM AUTORIZAÇÃO DA CAVALETTI S/A CADEIRAS PROFISSIONAIS

0327

Ergo Idea
Soluções em Ergonomia

D) DESCRIÇÃO TÉCNICA DO PRODUTO

Conforme informações do fabricante:

Cavaletti

ESPECIFICAÇÃO TÉCNICA
Linha: Cavaletti Start Plus

MODELO: Poltrona Presidente Giratória 6001 SRE SL Polaina 50

Assento:
- Compensado multilaminado com 14 mm de espessura;
- Espuma injetada anatomicamente com 60 mm de espessura média e densidade de 45 a 55 Kg/m³;
- Carenagem do assento injetada em Polipropileno Copolímero.
- Revestimento em tecido CEC - Stilo, Grid, Poliéster, Space e Vinil.

Encosto:
- Compensado multilaminado com 14 mm de espessura;
- Espuma injetada anatomicamente com 60 mm de espessura média e densidade de 45 a 55 Kg/m³;
- Carenagem do encosto injetada em Polipropileno Copolímero.
- Revestimento em tecido CEC - Stilo, Grid, Poliéster, Space e Vinil.

Braços:
- Apoia braços SL, em Polipropileno Copolímero injetado, com alma de aço SAE 1020 pintada, com 7 posições de regulagem de altura feita por botão, totalizando 85 mm de curso. Chapa para fixação no assento com 2 furos oblongos, permitindo ajuste lateral por parafuso com auxílio de chave.

Base:
- Base giratória desmontável com aranha de 5 hastes de aço com pino do rodízio soldado na extremidade da haste em furos flangeados, evitando que se soltem, coberta por polaina injetada em Polipropileno Copolímero na cor preta, apoiada sobre 5 rodízios de duplo giro e duplo rolamento com 50 mm de diâmetro em nylon com capa, esfera metálica inserida na estrutura, que facilita o giro, banda de rolagem em nylon para uso em carpetes, tapetes e similares ou banda de rolagem em poliuretano para uso em pisos duros ou vinílicos;
- Coluna central desmontável fixada por encaixe cônico, rolamento axial de giro, esferas e arruelas de aço temperado de alta resistência, sistema de regulagem da altura da cadeira com mola a gás, regulagem feita por alavanca;
- Telescópico injetado em Polipropileno Copolímero texturizado, dividido em 3 partes encaixadas, usado para proteger a coluna;

Mecanismo:
- Mecanismo com sistema reclinador do encosto (SRE), de estrutura monobloco, soldado por processo MIG em célula robotizada com acabamento de proteção inferior injetado em polipropileno copolímero. Suporte fixo do assento com 3° de inclinação. Suporte do encosto com regulagem de altura automática através de catraca com 12 posições, totalizando 80 mm de curso, recoberto por capa injetada em polipropileno copolímero. Inclinação do encosto com 20° de curso semi-circular acionado por alavanca, obtendo-se infinitas posições, com molas para o retorno automático do encosto, e ajuste automático na frenagem do reclinador.

Acabamento:
- Componentes metálicos internos e parafusos de fixação preparados através de processo de zincagem.
- Pintura eletrostática em pó, do tipo híbrida (poliéster - epóxi), isenta de metais pesados, com camada média de 60 mícrons de espessura, depositada sobre peça com tratamento de superfície de banho nanocerâmico por spray, curada em estufa à temperatura de 200° C.

V.01

© Copyright 2021 Cavaletti S/A - Todos os direitos reservados. Para garantir um produto sempre melhor, reservamo-nos o direito de alterar os produtos ou medidas aqui apresentadas sem aviso prévio. Medidas extremas obtidas sem o uso de gabaritos de carga. Imagens Meramente Ilustrativas. A empresa possui Processo de Soldagem certificado segundo norma ASME IX, gerenciamento de resíduos sólidos e tratamento de efluentes.

Erechim/RS - Rua Dr. Hiram Sampaio, 559 - Distrito Industrial I Fone/Fax: (54) 3520 4100 I E-mail: atendimento@cavaletti.com.br I www.cavaletti.com.br

Cristiane N. Cantele

Fisioterapeuta do Trabalho | Work`s Physiotherapist - Crefito 48602-F
...da| Certified Ergonomist - Abergo Nº 90
...ineers Member - Nº 880167599

ATENÇÃO
ESTE DOCUMENTO É PARA USO EXCLUSIVO EM:
FINALIDADE: PROCESSO LICITATÓRIO
ÓRGÃO: MUNICÍPIO DE PLANALTO/PR
PREGÃO PRESENCIAL Nº: 002/2022
POR SOLICITAÇÃO, ANÁLISE E RESPONSABILIDADE DO CLIENTE:
R. D. COMÉRCIO DE MÓVEIS LTDA
CNPJ: 06.336.209/0001-07 - MUNICÍPIO DE FRANCISCO BELTRÃO/PR
É VETADA A UTILIZAÇÃO SEM AUTORIZAÇÃO DA CAVALETTI S/A CADEIRAS PROFISSIONAIS

0328

E) LEGISLAÇÃO- NORMA UTILIZADA: NR 17

A NR-17 – ERGONOMIA está descrita conforme nova redação dada pela Portaria/MTP n° 423 de 07 de outubro de 2021, em vigor em todo o Território Nacional a partir de 03 de janeiro de 2022, estando abaixo, parcialmente descrita:

NR-17 – ERGONOMIA – MOBILIÁRIO DOS POSTOS DE TRABALHO (17.6)

17.6.1 O conjunto do mobiliário do posto de trabalho deve apresentar regulagens, em um ou mais de seus elementos, que permitam adaptá-lo às características antropométricas que atendam ao conjunto dos trabalhadores envolvidos e à natureza do trabalho a ser desenvolvido.

17.6.2 Sempre que o trabalho puder ser executado alternando a posição de pé com a posição sentada, o posto de trabalho deve ser planejado ou adaptado para favorecer a alternância das posições.

17.6.3 Para trabalho manual, os planos de trabalho devem proporcionar ao trabalhador condições de boa postura, visualização e operação e devem atender aos seguintes requisitos mínimos:

a) características dimensionais que possibilitem posicionamento e movimentação dos segmentos corporais, de forma a não comprometer a saúde e não ocasionar amplitudes articulares excessivas ou posturas nocivas de trabalho;

b) altura e características da superfície de trabalho compatíveis com o tipo de atividade, com a distância requerida dos olhos ao campo de trabalho e com a altura do assento;

c) área de trabalho dentro da zona de alcance manual e de fácil visualização pelo trabalhador;

d) para o trabalho sentado, espaço suficiente para pernas e pés na base do plano de trabalho, para permitir que o trabalhador se aproxime o máximo possível do ponto de operação e possa posicionar completamente a região plantar, podendo utilizar apoio para os pés, nos termos do item 17.6.4; e

e) para o trabalho em pé, espaço suficiente para os pés na base do plano de trabalho, para permitir que o trabalhador se aproxime o máximo possível do ponto de operação e possa posicionar completamente a região plantar.

17.6.3.1 A área de trabalho dentro da zona de alcance máximo pode ser utilizada para ações que não prejudiquem a segurança e a saúde do trabalhador, sejam elas eventuais ou, também, conforme AET, as não eventuais.

17.6.4 Para adaptação do mobiliário às dimensões antropométricas do trabalhador, pode ser utilizado apoio para os pés sempre que o trabalhador não puder manter a planta dos pés completamente apoiada no piso.

Cristiane N. Cantele

Fisioterapeuta do Trabalho | Work`s Physiotherapist - Crefito 48602-F
...da| Certified Ergonomist - Abergo Nº 90
...gineers Member - Nº 880167599

ATENÇÃO
ESTE DOCUMENTO É PARA USO EXCLUSIVO EM:
FINALIDADE: PROCESSO LICITATÓRIO
ÓRGÃO: MUNICÍPIO DE PLANALTO/PR
PREGÃO PRESENCIAL Nº: 002/2022
POR SOLICITAÇÃO, ANÁLISE E RESPONSABILIDADE DO CLIENTE:
R. D. COMÉRCIO DE MÓVEIS LTDA
CNPJ: 06.336.209/0001-07 - MUNICÍPIO DE FRANCISCO BELTRÃO/PR
É VETADA A UTILIZAÇÃO SEM AUTORIZAÇÃO DA CAVALETTI S/A CADEIRAS PROFISSIONAIS

0329

17.6.5 Os pedais e demais comandos para acionamento pelos pés devem ter posicionamento e dimensões que possibilitem fácil alcance, além de atender aos requisitos estabelecidos no item 17.6.3.

17.6.6 Os assentos utilizados nos postos de trabalho devem atender aos seguintes requisitos mínimos:

a) altura ajustável à estatura do trabalhador e à natureza da função exercida;
b) sistemas de ajustes e manuseio acessíveis;
c) características de pouca ou nenhuma conformação na base do assento;
d) borda frontal arredondada; e
e) encosto com forma adaptada ao corpo para proteção da região lombar.

17.6.7 Para as atividades em que os trabalhos devam ser realizados em pé, devem ser colocados assentos com encosto para descanso em locais em que possam ser utilizados pelos trabalhadores durante as pausas.

17.6.7.1 Os assentos previstos no item 17.6.7 estão dispensados do atendimento ao item 17.6.6.

Cristiane N. Cantele

Fisioterapeuta do Trabalho | Work`s Physiotherapist - Crefito 48602-F
da| Certified Ergonomist - Abergo Nº 90
gineers Member - Nº 880167599

ATENÇÃO
ESTE DOCUMENTO É PARA USO EXCLUSIVO EM:
FINALIDADE: PROCESSO LICITATÓRIO
ÓRGÃO: MUNICÍPIO DE PLANALTO/PR
PREGÃO PRESENCIAL Nº: 002/2022
POR SOLICITAÇÃO, ANÁLISE E RESPONSABILIDADE DO CLIENTE:
R. D. COMÉRCIO DE MÓVEIS LTDA
CNPJ: 06.336.209/0001-07 - MUNICÍPIO DE FRANCISCO BELTRÃO/PR
É VETADA A UTILIZAÇÃO SEM AUTORIZAÇÃO DA CAVALETTI S/A CADEIRAS PROFISSIONAIS

0330

F) RESULTADOS OBTIDOS, DE ACORDO COM A NR-17

A **POLTRONA PRESIDENTE GIRATÓRIA 6001 SRE SL POLAINA 50** atende aos requisitos da NR-17, item 17.6.6 em função das seguintes conformidades:

1) A altura padrão se adapta aos trabalhadores com medidas antropométricas médias e superiores. Possuindo regulagem de altura do assento, adaptando-se assim a altura dos usuários.
2) Os sistemas de ajuste e manuseio apresentam características de acessibilidade, favorecendo a utilização e o ajuste individual do produto em relação as necessidades do usuário.
3) A borda frontal é arredondada, favorecendo a circulação venosa e linfática, pois não há compressão da região poplítea nos indivíduos com medidas antropométricas médias e superiores.
4) O encosto possui uma configuração com forma adaptada ao corpo para proteção da coluna lombar, desde que o usuário posicione a coluna lombar no encosto da cadeira e/ou regule o encosto para este local.

Os demais itens da NR17 não se enquadram nesta análise, já que estes são relacionados ao campo de aplicação, avaliação das situações de trabalho, organização do trabalho, levantamento transporte e descarga individual de cargas, trabalho com máquinas, equipamentos e ferramentas manuais e às condições de conforto no ambiente de trabalho.

É importante ressaltar que os materiais e equipamentos que irão compor o ambiente de trabalho devem atender as normas dispostas na NR 17.

Cristiane N. Cantele

Fisioterapeuta do Trabalho | Work`s Physiotherapist - Crefito 48602-F
Ergonomista Qualificada| Certified Ergonomist - Abergo Nº 90
Engineers Member - Nº 880167599

ATENÇÃO
ESTE DOCUMENTO É PARA USO EXCLUSIVO EM:
FINALIDADE: PROCESSO LICITATÓRIO
ÓRGÃO: MUNICÍPIO DE PLANALTO/PR
PREGÃO PRESENCIAL Nº: 002/2022
POR SOLICITAÇÃO, ANÁLISE E RESPONSABILIDADE DO CLIENTE:
R. D. COMÉRCIO DE MÓVEIS LTDA
CNPJ: 06.336.209/0001-07 - MUNICÍPIO DE FRANCISCO BELTRÃO/PR
É VETADA A UTILIZAÇÃO SEM AUTORIZAÇÃO DA CAVALETTI S/A CADEIRAS PROFISSIONAIS

0331

Ergo Idea
Soluções em Ergonomia

G) CONCLUSÃO

Através da análise ergonômica acima citada e seus respectivos resultados, pode-se concluir que o produto **POLTRONA PRESIDENTE GIRATÓRIA 6001 SRE SL POLAINA 50** atende os requisitos acima descritos preconizados pela NR17, item 17.6.

Ressaltamos, que a referida análise ergonômica possui a finalidade de avaliar o produto, conforme especificação técnica emitida pelo fabricante, contemplando apenas a avaliação dos requisitos do item 17.6 da NR 17, conforme descrito acima.

As normativas preconizadas e descritas na NR 17 Anexo I - Trabalho dos Operadores de Checkout, NR 17 Anexo II - Trabalho em Teleatendimento/Telemarketing e NR 12- Segurança no Trabalho em Máquinas e Equipamentos não estão sendo avaliadas nesta análise, estas devem ser realizadas conforme a finalidade de utilização do produto em seus respectivos postos de trabalho.

Esta análise ergonômica tem validade até 18 de janeiro de 2023.

Erechim (RS), 18 de janeiro de 2022.

Ft. Cristiane Nonemacher Cantele
Fisioterapeuta
Especialista em Fisioterapia do Trabalho
Ergonomista Sênior - ABERGO Nº 90
Crefito: 48.602-F

Cristiane N. Cantele
Fisioterapeuta do Trabalho | Work`s Physiotherapist - Crefito 48602-F
...ada| Certified Ergonomist - Abergo Nº 90
...gineers Member - Nº 880167599

ATENÇÃO
ESTE DOCUMENTO É PARA USO EXCLUSIVO EM:
FINALIDADE: PROCESSO LICITATÓRIO
ÓRGÃO: MUNICÍPIO DE PLANALTO/PR
PREGÃO PRESENCIAL Nº: 002/2022
POR SOLICITAÇÃO, ANÁLISE E RESPONSABILIDADE DO CLIENTE:
R. D. COMÉRCIO DE MÓVEIS LTDA
CNPJ: 06.336.209/0001-07 - MUNICÍPIO DE FRANCISCO BELTRÃO/PR
É VETADA A UTILIZAÇÃO SEM AUTORIZAÇÃO DA CAVALETTI S/A CADEIRAS PROFISSIONAIS

0332

ANÁLISE ERGONÔMICA DE PRODUTO 028/2022

A) FABRICANTE

CAVALETTI S/A CADEIRAS PROFISSIONAIS

CNPJ Nº 88.709.621/0001-90

Inscrição Estadual Nº 039/0017663

Endereço: Rua Dr. Hiran Sampaio, 550 – Distrito Industrial – Erechim – RS

Fone/Fax: (54) 3520-4100

B) SOLICITANTE

O mesmo

C) MODELO

POLTRONA DIRETOR GIRATÓRIA 6002 SRE SL POLAINA 50

Cristiane N. Cantele

Fisioterapeuta do Trabalho | Work`s Physiotherapist - Crefito 48602-F

da| Certified Ergonomist - Abergo Nº 90

gineers Member - Nº 880167599

ATENÇÃO
ESTE DOCUMENTO É PARA USO EXCLUSIVO EM:
FINALIDADE: PROCESSO LICITATÓRIO
ÓRGÃO: MUNICÍPIO DE PLANALTO/PR
PREGÃO PRESENCIAL Nº: 002/2022
POR SOLICITAÇÃO, ANÁLISE E RESPONSABILIDADE DO CLIENTE:
R. D. COMÉRCIO DE MÓVEIS LTDA
CNPJ: 06.336.209/0001-07 - MUNICÍPIO DE FRANCISCO BELTRÃO/PR
É VETADA A UTILIZAÇÃO SEM AUTORIZAÇÃO DA CAVALETTI S/A CADEIRAS PROFISSIONAIS

0333

Ergo Idea
Soluções em Ergonomia

D) DESCRIÇÃO TÉCNICA DO PRODUTO

Conforme informações do fabricante:

Cavaletti

ESPECIFICAÇÃO TÉCNICA
Linha: Cavaletti Start Plus

MODELO: Poltrona Diretor Giratória 6002 SRE SL Polaina 50

Assento:
- Compensado multilaminado com 14 mm de espessura;
- Espuma injetada anatomicamente com 60 mm de espessura média e densidade de 45 a 55 Kg/m³;
- Carenagem do assento injetada em Polipropileno Copolímero.
- Revestimento em tecido CEC - Stilo, Grid, Poliéster, Space e Vinil.

Encosto:
- Compensado multilaminado com 13 mm de espessura;
- Espuma injetada anatomicamente com 60 mm de espessura média e densidade de 45 a 55 Kg/m³;
- Mola suporte em aço com 76,20 mm de largura, espessura 6,35 mm;
- Carenagem do encosto injetada em Polipropileno Copolímero.
- Revestimento em tecido CEC - Stilo, Grid, Poliéster, Space e Vinil.

Braços:
- Apoia braços SL, em Polipropileno Copolímero injetado, com alma de aço SAE 1020 pintada, com 7 posições de regulagem de altura feita por botão, totalizando 85 mm de curso. Chapa para fixação no assento com 2 furos oblongos, permitindo ajuste lateral por parafuso com auxílio de chave.

Base:
- Base giratória desmontável com aranha de 5 hastes de aço com pino do rodízio soldado na extremidade da haste em furos flangeados, evitando que se soltem, coberta por polaina injetada em Polipropileno Copolímero na cor preta, apoiada sobre 5 rodízios de duplo giro e duplo rolamento com 50 mm de diâmetro em nylon com capa, esfera metálica inserida na estrutura, que facilita o giro, banda de rolagem em nylon para uso em carpetes, tapetes e similares ou banda de rolagem em poliuretano para uso em pisos duros ou vinílicos;
- Coluna central desmontável fixada por encaixe cônico, rolamento axial de giro, esferas e arruelas de aço temperado de alta resistência, sistema de regulagem da altura da cadeira com mola a gás, regulagem feita por alavanca;
- Telescópico injetado em Polipropileno Copolímero texturizado, dividido em 3 partes encaixadas, usado para proteger a coluna;

Mecanismo:
- Mecanismo com sistema reclinador do encosto (SRE), de estrutura monobloco, soldado por processo MIG em célula robotizada com acabamento de proteção inferior injetado em polipropileno copolímero. Suporte fixo do assento com 3° de inclinação. Suporte do encosto com regulagem de altura automática através de catraca com 12 posições, totalizando 80 mm de curso, recoberto por capa injetada em polipropileno copolímero. Inclinação do encosto com 20° de curso semi-circular acionado por alavanca, obtendo-se infinitas posições, com molas para o retorno automático do encosto, e ajuste automático na frenagem do reclinador.

Acabamento:
- Componentes metálicos internos e parafusos de fixação preparados através de processo de zincagem.
- Pintura eletrostática em pó, do tipo híbrida (poliéster - epóxi), isenta de metais pesados, com camada média de 60 mícrons de espessura, depositada sobre peça com tratamento de superfície de banho nanocerâmico por spray, curada em estufa à temperatura de 200° C.

V.01

© Copyright 2021 Cavaletti S/A - Todos os direitos reservados. Para garantir um produto sempre melhor, reservamo-nos o direito de alterar os produtos ou medidas aqui apresentadas sem aviso prévio. Medidas extremas obtidas sem o uso de gabaritos de carga. Imagens Meramente Ilustrativas. A empresa possui Processo de Soldagem certificado segundo norma ASME IX, gerenciamento de resíduos sólidos e tratamento de efluentes.

Erechim/RS - Rua Dr. Hilário Sampaio, 569 - Distrito Industrial | Fone/Fax: (54) 3520-4100 | E-mail: atendimento@cavaletti.com.br | www.cavaletti.com.br

Cristiane N. Cantele

Fisioterapeuta do Trabalho | Work`s Physiotherapist - Crefito 48602-F
Ergonomista Certificada| Certified Ergonomist - Abergo Nº 90
...gineers Member - Nº 880167599

ATENÇÃO
ESTE DOCUMENTO É PARA USO EXCLUSIVO EM:
FINALIDADE: PROCESSO LICITATÓRIO
ÓRGÃO: MUNICÍPIO DE PLANALTO/PR
PREGÃO PRESENCIAL Nº: 002/2022
POR SOLICITAÇÃO, ANÁLISE E RESPONSABILIDADE DO CLIENTE:
R. D. COMÉRCIO DE MÓVEIS LTDA
CNPJ: 06.336.209/0001-07 - MUNICÍPIO DE FRANCISCO BELTRÃO/PR
É VETADA A UTILIZAÇÃO SEM AUTORIZAÇÃO DA CAVALETTI S/A CADEIRAS PROFISSIONAIS

0334

E) LEGISLAÇÃO- NORMA UTILIZADA: NR 17

A NR-17 – ERGONOMIA está descrita conforme nova redação dada pela Portaria/MTP n° 423 de 07 de outubro de 2021, em vigor em todo o Território Nacional a partir de 03 de janeiro de 2022, estando abaixo, parcialmente descrita:

NR-17 – ERGONOMIA – MOBILIÁRIO DOS POSTOS DE TRABALHO (17.6)

17.6.1 O conjunto do mobiliário do posto de trabalho deve apresentar regulagens, em um ou mais de seus elementos, que permitam adaptá-lo às características antropométricas que atendam ao conjunto dos trabalhadores envolvidos e à natureza do trabalho a ser desenvolvido.

17.6.2 Sempre que o trabalho puder ser executado alternando a posição de pé com a posição sentada, o posto de trabalho deve ser planejado ou adaptado para favorecer a alternância das posições.

17.6.3 Para trabalho manual, os planos de trabalho devem proporcionar ao trabalhador condições de boa postura, visualização e operação e devem atender aos seguintes requisitos mínimos:

a) características dimensionais que possibilitem posicionamento e movimentação dos segmentos corporais, de forma a não comprometer a saúde e não ocasionar amplitudes articulares excessivas ou posturas nocivas de trabalho;

b) altura e características da superfície de trabalho compatíveis com o tipo de atividade, com a distância requerida dos olhos ao campo de trabalho e com a altura do assento;

c) área de trabalho dentro da zona de alcance manual e de fácil visualização pelo trabalhador;

d) para o trabalho sentado, espaço suficiente para pernas e pés na base do plano de trabalho, para permitir que o trabalhador se aproxime o máximo possível do ponto de operação e possa posicionar completamente a região plantar, podendo utilizar apoio para os pés, nos termos do item 17.6.4; e

e) para o trabalho em pé, espaço suficiente para os pés na base do plano de trabalho, para permitir que o trabalhador se aproxime o máximo possível do ponto de operação e possa posicionar completamente a região plantar.

17.6.3.1 A área de trabalho dentro da zona de alcance máximo pode ser utilizada para ações que não prejudiquem a segurança e a saúde do trabalhador, sejam elas eventuais ou, também, conforme AET, as não eventuais.

17.6.4 Para adaptação do mobiliário às dimensões antropométricas do trabalhador, pode ser utilizado apoio para os pés sempre que o trabalhador não puder manter a planta dos pés completamente apoiada no piso.

Cristiane N. Cantele

Fisioterapeuta do Trabalho | Work`s Physiotherapist - Crefito 48602-F
Ergonomista Certificada| Certified Ergonomist - Abergo Nº 90
Professional Engineers Member - Nº 880167599

ATENÇÃO
ESTE DOCUMENTO É PARA USO EXCLUSIVO EM:
FINALIDADE: PROCESSO LICITATÓRIO
ÓRGÃO: MUNICÍPIO DE PLANALTO/PR
PREGÃO PRESENCIAL Nº: 002/2022
POR SOLICITAÇÃO, ANÁLISE E RESPONSABILIDADE DO CLIENTE:
R. D. COMÉRCIO DE MÓVEIS LTDA
CNPJ: 06.336.209/0001-07 - MUNICÍPIO DE FRANCISCO BELTRÃO/PR
É VETADA A UTILIZAÇÃO SEM AUTORIZAÇÃO DA CAVALETTI S/A CADEIRAS PROFISSIONAIS

17.6.5 Os pedais e demais comandos para acionamento pelos pés devem ter posicionamento e dimensões que possibilitem fácil alcance, além de atender aos requisitos estabelecidos no item 17.6.3.

17.6.6 Os assentos utilizados nos postos de trabalho devem atender aos seguintes requisitos mínimos:

a) altura ajustável à estatura do trabalhador e à natureza da função exercida;
b) sistemas de ajustes e manuseio acessíveis;
c) características de pouca ou nenhuma conformação na base do assento;
d) borda frontal arredondada; e
e) encosto com forma adaptada ao corpo para proteção da região lombar.

17.6.7 Para as atividades em que os trabalhos devam ser realizados em pé, devem ser colocados assentos com encosto para descanso em locais em que possam ser utilizados pelos trabalhadores durante as pausas.

17.6.7.1 Os assentos previstos no item 17.6.7 estão dispensados do atendimento ao item 17.6.6.

Cristiane N. Cantele

Fisioterapeuta do Trabalho | Work`s Physiotherapist - Crefito 48602-F
ada| Certified Ergonomist - Abergo Nº 90
gineers Member - Nº 880167599

ATENÇÃO
ESTE DOCUMENTO É PARA USO EXCLUSIVO EM:
FINALIDADE: PROCESSO LICITATÓRIO
ÓRGÃO: MUNICÍPIO DE PLANALTO/PR
PREGÃO PRESENCIAL Nº: 002/2022
POR SOLICITAÇÃO, ANÁLISE E RESPONSABILIDADE DO CLIENTE:
R. D. COMÉRCIO DE MÓVEIS LTDA
CNPJ: 06.336.209/0001-07 - MUNICÍPIO DE FRANCISCO BELTRÃO/PR
É VETADA A UTILIZAÇÃO SEM AUTORIZAÇÃO DA CAVALETTI S/A CADEIRAS PROFISSIONAIS

0336

Ergo Idea
Soluções em Ergonomia

F) RESULTADOS OBTIDOS, DE ACORDO COM A NR-17

A **POLTRONA DIRETOR GIRATÓRIA 6002 SRE SL POLAINA 50** atende aos requisitos da NR-17, item 17.6.6 em função das seguintes conformidades:

1) A altura padrão se adapta aos trabalhadores com medidas antropométricas médias e superiores. Possuindo regulagem de altura do assento, adaptando-se assim a altura dos usuários.
2) Os sistemas de ajuste e manuseio apresentam características de acessibilidade, favorecendo a utilização e o ajuste individual do produto em relação as necessidades do usuário.
3) A borda frontal é arredondada, favorecendo a circulação venosa e linfática, pois não há compressão da região poplítea nos indivíduos com medidas antropométricas médias e superiores.
4) O encosto possui uma configuração com forma adaptada ao corpo para proteção da coluna lombar, desde que o usuário posicione a coluna lombar no encosto da cadeira e/ou regule o encosto para este local.

Os demais itens da NR17 não se enquadram nesta análise, já que estes são relacionados ao campo de aplicação, avaliação das situações de trabalho, organização do trabalho, levantamento transporte e descarga individual de cargas, trabalho com máquinas, equipamentos e ferramentas manuais e às condições de conforto no ambiente de trabalho.

É importante ressaltar que os materiais e equipamentos que irão compor o ambiente de trabalho devem atender as normas dispostas na NR 17.

Cristiane N. Cantele

Fisioterapeuta do Trabalho | Work`s Physiotherapist - Crefito 48602-F
Ergonomista Certificada| Certified Ergonomist - Abergo Nº 90
...ineers Member - Nº 880167599

ATENÇÃO
ESTE DOCUMENTO É PARA USO EXCLUSIVO EM:
FINALIDADE: PROCESSO LICITATÓRIO
ÓRGÃO: MUNICÍPIO DE PLANALTO/PR
PREGÃO PRESENCIAL Nº: 002/2022
POR SOLICITAÇÃO, ANÁLISE E RESPONSABILIDADE DO CLIENTE:
R. D. COMÉRCIO DE MÓVEIS LTDA
CNPJ: 06.336.209/0001-07 - MUNICÍPIO DE FRANCISCO BELTRÃO/PR
É VETADA A UTILIZAÇÃO SEM AUTORIZAÇÃO DA CAVALETTI S/A CADEIRAS PROFISSIONAIS

0337

G) CONCLUSÃO

Através da análise ergonômica acima citada e seus respectivos resultados, pode-se concluir que o produto **POLTRONA DIRETOR GIRATÓRIA 6002 SRE SL POLAINA 50** atende os requisitos acima descritos preconizados pela NR17, item 17.6.

Ressaltamos, que a referida análise ergonômica possui a finalidade de avaliar o produto, conforme especificação técnica emitida pelo fabricante, contemplando apenas a avaliação dos requisitos do item 17.6 da NR 17, conforme descrito acima.

As normativas preconizadas e descritas na NR 17 Anexo I - Trabalho dos Operadores de Checkout, NR 17 Anexo II - Trabalho em Teleatendimento/Telemarketing e NR 12- Segurança no Trabalho em Máquinas e Equipamentos não estão sendo avaliadas nesta análise, estas devem ser realizadas conforme a finalidade de utilização do produto em seus respectivos postos de trabalho.

Esta análise ergonômica tem validade até 18 de janeiro de 2023.

Erechim (RS), 18 de janeiro de 2022.

Ft. Cristiane Nonemacher Cantele
Fisioterapeuta
Especialista em Fisioterapia do Trabalho
Ergonomista Sênior - ABERGO Nº 90
Crefito: 48.602-F

Cristiane N. Cantele

Fisioterapeuta do Trabalho | Work`s Physiotherapist - Crefito 48602-F
Ergonomista Certificada| Certified Ergonomist - Abergo Nº 90
Ergonomics Engineers Member - Nº 880167599

ATENÇÃO
ESTE DOCUMENTO É PARA USO EXCLUSIVO EM:
FINALIDADE: PROCESSO LICITATÓRIO
ÓRGÃO: MUNICÍPIO DE PLANALTO/PR
PREGÃO PRESENCIAL Nº: 002/2022
POR SOLICITAÇÃO, ANÁLISE E RESPONSABILIDADE DO CLIENTE:
R. D. COMÉRCIO DE MÓVEIS LTDA
CNPJ: 06.336.209/0001-07 - MUNICÍPIO DE FRANCISCO BELTRÃO/PR
É VETADA A UTILIZAÇÃO SEM AUTORIZAÇÃO DA CAVALETTI S/A CADEIRAS PROFISSIONAIS

0338

Ergo Idea
Soluções em Ergonomia

ANÁLISE ERGONÔMICA DE PRODUTO 029/2022

A) FABRICANTE

CAVALETTI S/A CADEIRAS PROFISSIONAIS

CNPJ Nº 88.709.621/0001-90

Inscrição Estadual Nº 039/0017663

Endereço: Rua Dr. Hiran Sampaio, 550 – Distrito Industrial – Erechim – RS

Fone/Fax: (54) 3520-4100

B) SOLICITANTE

O mesmo

C) MODELO

CADEIRA EXECUTIVA APROXIMAÇÃO 4107S SEM BRAÇOS

Cristiane N. Cantele

Fisioterapeuta do Trabalho | Work`s Physiotherapist - Crefito 48602-F
Ergonomista Certificada| Certified Ergonomist - Abergo Nº 90
International Ergonomics Association Fellow - Nº 880167599

ATENÇÃO
ESTE DOCUMENTO É PARA USO EXCLUSIVO EM:
FINALIDADE: PROCESSO LICITATÓRIO
ÓRGÃO: MUNICÍPIO DE PLANALTO/PR
PREGÃO PRESENCIAL Nº: 002/2022
POR SOLICITAÇÃO, ANÁLISE E RESPONSABILIDADE DO CLIENTE:
R. D. COMÉRCIO DE MÓVEIS LTDA
CNPJ: 06.336.209/0001-07 - MUNICÍPIO DE FRANCISCO BELTRÃO/PR
É VETADA A UTILIZAÇÃO SEM AUTORIZAÇÃO DA CAVALETTI S/A CADEIRAS PROFISSIONAIS

0339

Ergo Idea
Soluções em Ergonomia

D) DESCRIÇÃO TÉCNICA DO PRODUTO

Conforme informações do fabricante:

ESPECIFICAÇÃO TÉCNICA
Linha: Cavaletti Start

MODELO: Cadeira Executiva Aproximação 4107 S sem Braços

Assento:
- Compensado multilaminado com 13 mm de espessura;
- Espuma injetada anatomicamente com 50 mm de espessura média e densidade de 45 a 55 Kg/m³;
- Carenagem do assento injetada em Polipropileno Copolímero.
- Revestimento em tecido CEC - Stilo, Grid, Poliéster, Space e Vinil.

Encosto:
- Estrutura plástica injetada em polipropileno copolímero de alta resistência;
- Espuma injetada anatomicamente com 40 mm de espessura média e densidade de 45 a 55 Kg/m³;
- Mola suporte em aço com 76,20 mm de largura, espessura 6,35 mm;
- Carenagem do encosto injetada em Polipropileno Copolímero.
- Revestimento em tecido CEC - Stilo, Grid, Poliéster, Space e Vinil.

Estrutura:
- Estrutura de sustentação em formato S confeccionada em tubo de aço industrial redondo SAE 1020 com 25,40 mm de diâmetro (1"), parede 2,25mm;
- Travessas de fixação do assento fabricadas em chapa de aço SAE 1020 com 4,76 mm de espessura;
- Sapatas e ponteiras injetadas em Polipropileno Copolímero de alta resistência;

Acabamento:
- Componentes metálicos internos e parafusos de fixação preparados através de processo de zincagem.
- Pintura eletrostática em pó, do tipo híbrida (poliéster - epóxi), isenta de metais pesados, com camada média de 60 mícrons de espessura, depositada sobre peça com tratamento de superfície de banho nanocerâmico por spray, curada em estufa à temperatura de 200° C.
- Acabamento em banho de cromo com base niquelada sobre aço polido tratado quimicamente.

V.01

© Copyright 2021 Cavaletti S/A - Todos os direitos reservados. Para garantir um produto sempre melhor, reservamo-nos o direito de alterar os produtos ou medidas aqui apresentadas sem aviso prévio. Medidas extremas obtidas sem o uso de gabaritos de carga. Imagens Meramente Ilustrativas. A empresa possui Processo de Soldagem certificado segundo norma ASME IX, gerenciamento de resíduos sólidos e tratamento de efluentes.

Erechim/RS - Rua Dr. Hiram Sampaio, 550 - Distrito Industrial / Fone/Fax: (54) 3520-4100 / E-mail: atendimento@cavaletti.com.br / www.cavaletti.com.br

Cristiane N. Cantele

Fisioterapeuta do Trabalho | Work`s Physiotherapist - Crefito 48602-F
Ergonomista Certificada| Certified Ergonomist - Abergo Nº 90
Engineers Member - Nº 880167599

ATENÇÃO
ESTE DOCUMENTO É PARA USO EXCLUSIVO EM:
FINALIDADE: PROCESSO LICITATÓRIO
ÓRGÃO: MUNICÍPIO DE PLANALTO/PR
PREGÃO PRESENCIAL Nº: 002/2022
POR SOLICITAÇÃO, ANÁLISE E RESPONSABILIDADE DO CLIENTE:
R. D. COMÉRCIO DE MÓVEIS LTDA
CNPJ: 06.336.209/0001-07 - MUNICÍPIO DE FRANCISCO BELTRÃO/PR
É VETADA A UTILIZAÇÃO SEM AUTORIZAÇÃO DA CAVALETTI S/A CADEIRAS PROFISSIONAIS

0340

E) LEGISLAÇÃO- NORMA UTILIZADA: NR 17

A NR-17 – ERGONOMIA está descrita conforme nova redação dada pela Portaria/MTP n° 423 de 07 de outubro de 2021, em vigor em todo o Território Nacional a partir de 03 de janeiro de 2022, estando abaixo, parcialmente descrita:

NR-17 – ERGONOMIA – MOBILIÁRIO DOS POSTOS DE TRABALHO (17.6)

17.6.1 O conjunto do mobiliário do posto de trabalho deve apresentar regulagens, em um ou mais de seus elementos, que permitam adaptá-lo às características antropométricas que atendam ao conjunto dos trabalhadores envolvidos e à natureza do trabalho a ser desenvolvido.

17.6.2 Sempre que o trabalho puder ser executado alternando a posição de pé com a posição sentada, o posto de trabalho deve ser planejado ou adaptado para favorecer a alternância das posições.

17.6.3 Para trabalho manual, os planos de trabalho devem proporcionar ao trabalhador condições de boa postura, visualização e operação e devem atender aos seguintes requisitos mínimos:

a) características dimensionais que possibilitem posicionamento e movimentação dos segmentos corporais, de forma a não comprometer a saúde e não ocasionar amplitudes articulares excessivas ou posturas nocivas de trabalho;

b) altura e características da superfície de trabalho compatíveis com o tipo de atividade, com a distância requerida dos olhos ao campo de trabalho e com a altura do assento;

c) área de trabalho dentro da zona de alcance manual e de fácil visualização pelo trabalhador;

d) para o trabalho sentado, espaço suficiente para pernas e pés na base do plano de trabalho, para permitir que o trabalhador se aproxime o máximo possível do ponto de operação e possa posicionar completamente a região plantar, podendo utilizar apoio para os pés, nos termos do item 17.6.4; e

e) para o trabalho em pé, espaço suficiente para os pés na base do plano de trabalho, para permitir que o trabalhador se aproxime o máximo possível do ponto de operação e possa posicionar completamente a região plantar.

17.6.3.1 A área de trabalho dentro da zona de alcance máximo pode ser utilizada para ações que não prejudiquem a segurança e a saúde do trabalhador, sejam elas eventuais ou, também, conforme AET, as não eventuais.

17.6.4 Para adaptação do mobiliário às dimensões antropométricas do trabalhador, pode ser utilizado apoio para os pés sempre que o trabalhador não puder manter a planta dos pés completamente apoiada no piso.

Cristiane N. Cantele

Fisioterapeuta do Trabalho | Work`s Physiotherapist - Crefito 48602-F
Ergonomista Certificada| Certified Ergonomist - Abergo Nº 90
Engineers Member - Nº 880167599

ATENÇÃO
ESTE DOCUMENTO É PARA USO EXCLUSIVO EM:
FINALIDADE: PROCESSO LICITATÓRIO
ÓRGÃO: MUNICÍPIO DE PLANALTO/PR
PREGÃO PRESENCIAL Nº: 002/2022
POR SOLICITAÇÃO, ANÁLISE E RESPONSABILIDADE DO CLIENTE:
R. D. COMÉRCIO DE MÓVEIS LTDA
CNPJ: 06.336.209/0001-07 - MUNICÍPIO DE FRANCISCO BELTRÃO/PR
É VETADA A UTILIZAÇÃO SEM AUTORIZAÇÃO DA CAVALETTI S/A CADEIRAS PROFISSIONAIS

0341

17.6.5 Os pedais e demais comandos para acionamento pelos pés devem ter posicionamento e dimensões que possibilitem fácil alcance, além de atender aos requisitos estabelecidos no item 17.6.3.

17.6.6 Os assentos utilizados nos postos de trabalho devem atender aos seguintes requisitos mínimos:

a) altura ajustável à estatura do trabalhador e à natureza da função exercida;
b) sistemas de ajustes e manuseio acessíveis;
c) características de pouca ou nenhuma conformação na base do assento;
d) borda frontal arredondada; e
e) encosto com forma adaptada ao corpo para proteção da região lombar.

17.6.7 Para as atividades em que os trabalhos devam ser realizados em pé, devem ser colocados assentos com encosto para descanso em locais em que possam ser utilizados pelos trabalhadores durante as pausas.

17.6.7.1 Os assentos previstos no item 17.6.7 estão dispensados do atendimento ao item 17.6.6.

Cristiane N. Cantele

Fisioterapeuta do Trabalho | Work`s Physiotherapist - Crefito 48602-F
Ergonomista Certificada| Certified Ergonomist - Abergo Nº 90
gineers Member - Nº 880167599

ATENÇÃO
ESTE DOCUMENTO É PARA USO EXCLUSIVO EM:
FINALIDADE: PROCESSO LICITATÓRIO
ÓRGÃO: MUNICÍPIO DE PLANALTO/PR
PREGÃO PRESENCIAL Nº: 002/2022
POR SOLICITAÇÃO, ANÁLISE E RESPONSABILIDADE DO CLIENTE:
R. D. COMÉRCIO DE MÓVEIS LTDA
CNPJ: 06.336.209/0001-07 - MUNICÍPIO DE FRANCISCO BELTRÃO/PR
É VETADA A UTILIZAÇÃO SEM AUTORIZAÇÃO DA CAVALETTI S/A CADEIRAS PROFISSIONAIS

0342

F) RESULTADOS OBTIDOS, DE ACORDO COM A NR-17

A **CADEIRA EXECUTIVA APROXIMAÇÃO 4107S SEM BRAÇOS** atende aos requisitos da NR-17, item 17.6.6 em função das seguintes conformidades:

1) A base dos assentos possui característica de pouca ou nenhuma conformidade preconizada, por não possuir características e aditivos que interfiram na ergonomia do produto.
2) A borda frontal é arredondada, favorecendo a circulação venosa e linfática, pois não há compressão da região poplítea nos indivíduos com medidas antropométricas médias e superiores.
3) O encosto possui uma configuração com forma adaptada ao corpo para proteção da coluna lombar, desde que o usuário posicione a coluna lombar no encosto da cadeira.

   Sugere-se a utilização mediante alternância postural.

   Ressalta-se que caso o respectivo produto seja utilizado como descanso para atividades de em que os trabalhos devam ser realizados em pé, conforme item 17.6.7 ele está dispensado do item 17.6.6 mencionado no parágrafo anterior.

   Os demais itens da NR17 não se enquadram nesta análise, já que estes são relacionados ao campo de aplicação, avaliação das situações de trabalho, organização do trabalho, levantamento transporte e descarga individual de cargas, trabalho com máquinas, equipamentos e ferramentas manuais e às condições de conforto no ambiente de trabalho.

É importante ressaltar que os materiais e equipamentos que irão compor o ambiente de trabalho devem atender as normas dispostas na NR 17.

Cristiane N. Cantele

Fisioterapeuta do Trabalho | Work`s Physiotherapist - Crefito 48602-F
...da| Certified Ergonomist - Abergo Nº 90
...gineers Member - Nº 880167599

ATENÇÃO
ESTE DOCUMENTO É PARA USO EXCLUSIVO EM:
FINALIDADE: PROCESSO LICITATÓRIO
ÓRGÃO: MUNICÍPIO DE PLANALTO/PR
PREGÃO PRESENCIAL Nº: 002/2022
POR SOLICITAÇÃO, ANÁLISE E RESPONSABILIDADE DO CLIENTE:
R. D. COMÉRCIO DE MÓVEIS LTDA
CNPJ: 06.336.209/0001-07 - MUNICÍPIO DE FRANCISCO BELTRÃO/PR
É VETADA A UTILIZAÇÃO SEM AUTORIZAÇÃO DA CAVALETTI S/A CADEIRAS PROFISSIONAIS

0343

Ergo Idea
Soluções em Ergonomia

G) CONCLUSÃO

Através da análise ergonômica acima citada e seus respectivos resultados, pode-se concluir que o produto **CADEIRA EXECUTIVA APROXIMAÇÃO 4107S SEM BRAÇOS** atende os requisitos acima descritos preconizados pela NR17, item 17.6.

Ressaltamos, que a referida análise ergonômica possui a finalidade de avaliar o produto, conforme especificação técnica emitida pelo fabricante, contemplando apenas a avaliação dos requisitos do item 17.6 da NR 17, conforme descrito acima.

As normativas preconizadas e descritas na NR 17 Anexo I - Trabalho dos Operadores de Checkout, NR 17 Anexo II - Trabalho em Teleatendimento/Telemarketing e NR 12- Segurança no Trabalho em Máquinas e Equipamentos não estão sendo avaliadas nesta análise, estas devem ser realizadas conforme a finalidade de utilização do produto em seus respectivos postos de trabalho.

Esta análise ergonômica tem validade até 18 de janeiro de 2023.

Erechim (RS), 18 de janeiro de 2022.

Ft. Cristiane Nonemacher Cantele
Fisioterapeuta
Especialista em Fisioterapia do Trabalho
Ergonomista Sênior - ABERGO Nº 90
Crefito: 48.602-F

ATENÇÃO
ESTE DOCUMENTO É PARA USO EXCLUSIVO EM:
FINALIDADE: PROCESSO LICITATÓRIO
ÓRGÃO: MUNICÍPIO DE PLANALTO/PR
PREGÃO PRESENCIAL Nº: 002/2022
POR SOLICITAÇÃO, ANÁLISE E RESPONSABILIDADE DO CLIENTE:
R. D. COMÉRCIO DE MÓVEIS LTDA
CNPJ: 06.336.209/0001-07 - MUNICÍPIO DE FRANCISCO BELTRÃO/PR
É VETADA A UTILIZAÇÃO SEM AUTORIZAÇÃO DA CAVALETTI S/A CADEIRAS PROFISSIONAIS

ATENÇÃO
ESTE DOCUMENTO É PARA USO EXCLUSIVO EM:
FINALIDADE: PROCESSO LICITATÓRIO
ÓRGÃO: MUNICÍPIO DE PLANALTO/PR
PREGÃO PRESENCIAL Nº: 002/2022
POR SOLICITAÇÃO, ANÁLISE E RESPONSABILIDADE DO CLIENTE:
R. D. COMÉRCIO DE MÓVEIS LTDA
CNPJ: 06.336.209/0001-07 - MUNICÍPIO DE FRANCISCO BELTRÃO/PR
É VETADA A UTILIZAÇÃO SEM AUTORIZAÇÃO DA CAVALETTI S/A CADEIRAS PROFISSIONAIS

A FACULDADE DE CIÊNCIAS BIOLÓGICAS E DA SAÚDE DE UNIÃO DA VITÓRIA (UNIGUAÇU),
autorizada pela Portaria MEC N.º 11 de 04/01/2002 e o
COLÉGIO BRASILEIRO DE ESTUDOS SISTÊMICOS,
certificam que

CBES

Cristiane Nonemacher Cantele

concluiu o curso de **ESPECIALIZAÇÃO "Lato Sensu" EM FISIOTERAPIA DO TRABALHO**, reconhecido pela Portaria COFFITO n.º 123, de 29 de outubro de 2003, no período de vinte de março de dois mil e quatro a vinte e um de agosto de dois mil e cinco, com carga horária de quinhentas e quarenta horas/aula, e outorga-lhe o presente Certificado, a fim de que possa gozar de todos os direitos e prerrogativas legais.

Porto Alegre, 21 de Agosto de 2005.

Edson Aires da Silva
Diretor Geral - UNIGUAÇU

Nelson José Rosemann de Oliveira
Diretor Geral - CBES

3345

ATENÇÃO
ESTE DOCUMENTO É PARA USO EXCLUSIVO EM:
FINALIDADE: PROCESSO LICITATÓRIO
ÓRGÃO: MUNICÍPIO DE PLANALTO/PR
PREGÃO PRESENCIAL Nº: 002/2022
POR SOLICITAÇÃO, ANÁLISE E RESPONSABILIDADE DO CLIENTE:
R. D. COMÉRCIO DE MÓVEIS LTDA
CNPJ: 06.336.209/0001-07 - MUNICÍPIO DE FRANCISCO BELTRÃO/PR
É VETADA A UTILIZAÇÃO SEM AUTORIZAÇÃO DA CAVALETTI S/A CADEIRAS PROFISSIONAIS

DISCIPLINAS CURSADAS, CONCEITOS E FREQÜÊNCIAS OBTIDAS

DISCIPLINA	DOCENTE	C.H.	CONC.	FREQ.
Fisioterapia Preventiva e do Trabalho	Lucy Mara Silva Baú - Fisioterapeuta pela PUC/PR, Mestre em Engenharia de Produção pela UFRGS	30	B	100%
Fisiologia do Trabalho	Alison Alfred Klein - Fisioterapeuta pela UTP/PR, Especialista em Fisioterapia do Trabalho pelo CBES	30	A	100%
Saúde e Segurança do Trabalho	Sérgio Glasmeyer - Engenheiro Civil pela UFPR, Mestre em Segurança e Meio Ambiente - SENAC-SP	30	B	100%
Cinesioterapia Laboral I	Cynthia Mara Zilli - Fisioterapeuta pela PUC/PR, Mestre em Ergonomia pela UNISA	30	A	100%
Biomecânica Ocupacional I	André Luiz Félix Rodacki - Educador Físico pela UFPR, Doutor em Exercise And Sport Sciences pela M.M.U./ Inglaterra	30	B	75%
Ergonomia I	Hudson de Araújo Couto - Médico pela Fac.Ciências Médicas/MG, Doutor em Administração pela CEPEAD/MG	30	A	100%
Metodologia da Pesquisa	Maria de Fátima Canellas Benchaya - Pedagoga pela UFPA, Doutora em Avaliação Institucional pela USC	30	A	100%
Ergonomia II	Eduardo Ferros dos Santos - Fisioterapeuta pelo SALESIANO, Mestre em Engenharia de Produção pela UNIMEP	30	A	100%
Gestão de Empresas	Jean Paulo Farias - Administrador de Empresas pela FECEA/PR, Especialista em Adm. Rural pela UFVMG	30	A	100%
Ergonomia III	Érika Lye Ogasawara - Fisioterapeuta pela UEL/PR, Mestre em Engenharia de Produção pela UFRGS	30	B	75%
Ginástica Laboral	Patrícia Carolina de Zanetti Barbosa Jurvenson - Educadora Física pela USP, Especialista em Ginástica Laboral pela USP	30	A	100%
Patologias do Trabalho	Mauro Superti - Médico pela UFPR, Especialista em Micro Cirurgia pela USP/SP	30	B	100%
Legislação NRS	Paulo Antonio Barros Oliveira - Médico pela UFRGS, Doutor em Engenharia pela UFRJ	30	A	100%
Ambulatório nas Empresas I	Isabel Cristina Bini - Fisioterapeuta pela PUC/PR, Mestre em Engenharia de Produção pela UFSC	30	A	75%
Metodologia do Ensino Superior	Maria de Fátima Canellas Benchaya - Pedagoga pela UFPA, Doutora em Avaliação Institucional pela USC	30	A	100%
Ambulatório nas Empresas II	Airton Luis Kleinowski - Fisioterapeuta pelo IPA,Especialista em Fisioterapia em Fisioterapia do Trabalho pelo IPA do Trabalho	30	B	75%
Perícia Trabalhista	Lucy Mara Silva Baú - Fisioterapeuta pela PUC/PR, Mestre em Engenharia de Produção pela UFRGS	30	B	100%
Orientação Monográfica	Maria de Fátima Canellas Benchaya - Pedagoga pela UFPA, Doutora em Avaliação Institucional pela USC	30	A	100%
Total		540		

MONOGRAFIA: ESTUDO COMPARATIVO DOS MÉTODOS RULA E REBA EM COSTUREIRAS	NOTA: 10,0

Registro sob n.º 133
Livro 01

" Este curso cumpriu todas as disposições da Resolução CNE/CES 01/2001 (DOU 03/04/2001)"

3346

COFFITO

CONSELHO FEDERAL DE FISIOTERAPIA E TERAPIA OCUPACIONAL

APOSTILAMENTO

Reconhecido com a finalidade profissional, o certificado de Especialização "Lato Sensu" em Fisioterapia do Trabalho, do(a) profissional **CRISTIANE NOMEMACHER CANTELE**, e registrado sob o nº. 29, no Livro nº. 01, às Fls. 15, em cumprimento ao disposto no Artigo 1º, da Resolução COFFITO nº. 351, de 13/06/2008.

Brasília, 04 de junho de 2013.

DR. ROBERTO MATTAR CEPEDA
Presidente

CONSELHO REGIONAL DE FISIOTERAPIA
E TERAPIA OCUPACIONAL DA 5ª REGIÃO

CERTIFICADO DE Fisioterapia do Trabalho

LIVRO 8 FLS 145

EM 10 DE junho DE 2013.

Dr. Alexandre Doval da Costa
Presidente

SEDE:
SRTVS – Quadra 701 – Conj. L – Ed. Assis Chateaubriand, Bloco II, Salas 602/614 – Brasília – DF – CEP.: 70.340-906
ffito@coffito.org.br

ATENÇÃO
ESTE DOCUMENTO É PARA USO EXCLUSIVO EM:
FINALIDADE: PROCESSO LICITATÓRIO
ÓRGÃO: MUNICÍPIO DE PLANALTO/PR
PREGÃO PRESENCIAL Nº: 002/2022
POR SOLICITAÇÃO, ANÁLISE E RESPONSABILIDADE DO CLIENTE:
R. D. COMÉRCIO DE MÓVEIS LTDA
CNPJ: 06.336.209/0001-07 - MUNICÍPIO DE FRANCISCO BELTRÃO/PR
É VETADA A UTILIZAÇÃO SEM AUTORIZAÇÃO DA CAVALETTI S/A CADEIRAS PROFISSIONAIS

INSTITUTO DE PESQUISAS TECNOLÓGICAS

Laboratório de Análises Químicas/ CQuiM / IPT

RELATÓRIO DE ENSAIO Nº 1 115 569-203

CLIENTE: Cavaletti S.A. – Cadeiras Profissionais
CNPJ: 88.709.621/0001-90
Rua Doutor Hiram Sampaio, 550 – Industrial
99706-461 – Erechim – RS

NATUREZA DO TRABALHO: Análise química

REFERÊNCIA: E-mail de 18.11.2019
Orçamento IPT Nº 14441/19 de 18.11.2019
Aprovação recebida em 26.11.2019

1 MATERIAL

Foram fornecidos pelo cliente, em 06.12.2019, seis pedaços de espuma com dimensões aproximadas de (6 x 14 x 5) cm e (20 x 20 5) cm, identificadas como "Espuma de Poliuretano - Espumatec". O material foi identificado no laboratório como LAQ 6310-19.

Nota: A coleta/amostragem do material foi realizada sob responsabilidade do cliente.

2 MÉTODO UTILIZADO

Determinação qualitativa de compostos orgânicos por cromatografia gasosa acoplada à espectrometria de massas (Procedimento IPT4589 - Revisão 16).

Nota: A análise foi realizada em 08.01.2020.

Equipamento:
- Cromatógrafo a gás acoplado ao espectrômetro de massas (GCMS-QP2010Ultra), marca Shimadzu, modelo GCMS-QP2010Ultra.

3 RESULTADOS

Os resultados da análise qualitativa, realizada pelo monitoramento dos íons característicos dos clorofluorcarbonos (CFC´s) e demais compostos listados nos anexos A e B do Protocolo de Montreal (PM) e da Resolução CONAMA Nº 267, estão apresentados na Tabela 1.

Os resultados apresentados neste documento se aplicam apenas ao item ensaiado ou calibrado.
Este documento não dá direito ao uso do nome ou da marca IPT, para quaisquer fins, sob pena de indenização.
A reprodução deste documento só poderá ser feita integralmente, sem nenhuma alteração.

ATENÇÃO
ESTE DOCUMENTO É PARA USO EXCLUSIVO EM:
FINALIDADE: PROCESSO LICITATÓRIO
ÓRGÃO: MUNICÍPIO DE PLANALTO/PR
PREGÃO PRESENCIAL Nº: 002/2022
POR SOLICITAÇÃO, ANÁLISE E RESPONSABILIDADE DO CLIENTE:
R. D. COMÉRCIO DE MÓVEIS LTDA
CNPJ: 06.336.209/0001-07 - MUNICÍPIO DE FRANCISCO BELTRÃO/PR
É VETADA A UTILIZAÇÃO SEM AUTORIZAÇÃO DA CAVALETTI S/A CADEIRAS PROFISSIONAIS

Av. prof. Almeida Prado, 532 | Butantã
São Paulo | SP | 05508-901
Tel 11 3767 4000 |Fax 11 3767 4002 |ipt@ipt.br
www.ipt.br

0348

INSTITUTO DE PESQUISAS TECNOLÓGICAS

Laboratório de Análises Químicas / CQuiM / IPT

Tabela 1 – Resultados qualitativos.

PM	Composto	CAS	Fórmula molecular	Nome comercial	Resultado
Anexo A	Triclorofluormetano	75-69-4	$CFCl_3$	CFC-11	Não detectado
	Diclorodifluormetano	75-71-8	CF_2Cl_2	CFC-12	
	1,1,2-Triclorotrifluoretano	76-13-1	$C_2F_3Cl_3$	CFC-113	
	1,2-Diclorotetrafluoretano	76-14-2	$C_2F_4Cl_2$	CFC-114	
	1-Cloro-1,1,2,2,2-pentafluoretano	76-15-3	C_2F_5Cl	CFC-115	
	Bromoclorodifluormetano	353-59-3	CF_2BrCl	Halon-1211	
	Bromotrifluormetano	75-63-8	CF_3Br	Halon-1301	
	1,2-Dibromotetrafluoretano	124-73-2	$C_2F_4Br_2$	Halon-2402	
Anexo B	Clorotrifluormetano	75-72-9	CF_3Cl	CFC-13	
	Pentaclorofluoretano	354-56-3	C_2FCl_5	CFC-111	
	1,1,2,2-Tetracloro-1,2-difluoretano	76-12-0	$C_2F_2Cl_4$	CFC-112	
	1,1,1,2,2,3,3-Heptacloro-3-fluorpropano	422-78-6	C_3FCl_7	CFC-211	
	1,1,1,2,2,3-Hexacloro-3,3-difluorpropano	661-96-1	$C_3F_2Cl_6$	CFC-212	
	1,1,1,2,2-Pentacloro-3,3,3-trifluorpropano	1652-89-7	$C_3F_3Cl_5$	CFC-213	
	1,2,2,3-Tetracloro-1,1,3,3-tetrafluorpropano	677-68-9	$C_3F_4Cl_4$	CFC-214	
	1,1,1-Tricloro-2,2,3,3,3-pentafluorpropano	4259-43-2	$C_3F_5Cl_3$	CFC-215	
	1,2-Diclorohexafluorpropano	661-97-2	$C_3F_6Cl_2$	CFC-216	
	1-Cloro-1,1,2,2,3,3,3-heptafluorpropano	422-86-6	C_3F_7Cl	CFC-217	
	Tetracloreto de carbono	56-23-5	CCl_4	CTC	
	1,1,1-Tricloroetano	71-55-6	$C_2H_3Cl_3$	CFC-140a	

Nota: O limite de detecção estimado para os compostos listados é de 500 mg/kg.

4 EQUIPE TÉCNICA

Técnico Adriano Martelotta – FIPT

Este relatório só poderá ser reproduzido por inteiro e com a aprovação escrita do cliente.

São Paulo, 31 de janeiro de 2020.

CENTRO DE QUÍMICA E MANUFATURADOS
Laboratório de Análises Químicas
Assinado digitalmente
Quím. Jamille Moreira Moraes
Supervisora do ensaio
CRQ IV nº 04266140 – RE nº 08995

CENTRO DE QUÍMICA E MANUFATURADOS
Laboratório de Análises Químicas
Assinado digitalmente
Eng. Quím. Sandra Souza de Oliveira
Chefe do laboratório
CRQ nº 04300204 – RE nº 08620

INSTITUTO DE PESQUISAS TECNOLÓGICAS

Documento assinado digitalmente.
Sua validade legal e autenticidade são vinculadas às assinaturas digitais do(s) responsável(is) técnico(s) e à assinatura digital certificada do Instituto de Pesquisas Tecnológicas do Estado de São Paulo - IPT.

Os resultados apresentados neste documento se aplicam apenas ao item ensaiado ou calibrado.
Este documento não dá direito ao uso do nome ou da marca IPT, para quaisquer fins, sob pena de indenização.
A reprodução deste documento só poderá ser feita integralmente, sem nenhuma alteração.

ATENÇÃO
ESTE DOCUMENTO É PARA USO EXCLUSIVO EM:
FINALIDADE: PROCESSO LICITATÓRIO
ÓRGÃO: MUNICÍPIO DE PLANALTO/PR
PREGÃO PRESENCIAL Nº: 002/2022
POR SOLICITAÇÃO, ANÁLISE E RESPONSABILIDADE DO CLIENTE:
R. D. COMÉRCIO DE MÓVEIS LTDA
CNPJ: 06.336.209/0001-07 - MUNICÍPIO DE FRANCISCO BELTRÃO/PR
É VETADA A UTILIZAÇÃO SEM AUTORIZAÇÃO DA CAVALETTI S/A CADEIRAS PROFISSIONAIS

Av. prof. Almeida Prado, 532 | Butantã
São Paulo | SP | 05508-901
Tel 11 3767 4000 |Fax 11 3767 4002 |ipt@ipt.br
www.ipt.br

0349

RELATÓRIO DE ENSAIO Nº 3244/19 – A (2)

INTERESSADO: **Cavaletti S/A Cadeiras Profissionais**
Rua: Dr. Hiran Sampaio, n° 550 – Distrito Industrial
Erechim – RS

DESCRIÇÃO DA AMOSTRA:

Amostra constituída por duas placas, uma medindo aproximadamente 150 x 150 x 12,5 mm, e outra medindo aproximadamente 120 x 100 x 12,5 mm, e um bloco de 20 g, todos em material polimérico expandido, na cor creme, identificada pelo cliente como "Espuma de Poliuretano". Ordem de Serviço n° 3244/19 de 04/12/2019.

AMOSTRAGEM:

Responsabilidade do requisitante.

ENSAIO SOLICITADO:

Resistência ao rasgamento.

RESULTADO OBTIDO:

Resistência ao Rasgamento		
		Resultado
Resistência ao Rasgamento (média),	N/m	1120

MÉTODO/PROCEDIMENTOS UTILIZADO:

Resistência ao rasgamento	ABNT NBR 8516:2015. Testados cinco corpos de prova. Velocidade de afastamento das garras: 500 mm/min. Os corpos de prova apresentaram bolhas.

Condições ambientais do laboratório: Temperatura 23 ± 2°C
Umidade relativa 50 ± 5%

O(s) resultado(s) é (são) válido(s) exclusivamente para a(s) amostra(s) ensaiada(s).
A autenticidade deste relatório deve ser verificada pela assinatura certificada inserida no arquivo Adobe PDF.
As cópias impressas ou eletrônicas devem ser comparadas com o arquivo Adobe PDF que exibe a assinatura digital válida.
Não nos responsabilizamos por qualquer cópia emitida por clientes ou por terceiros, seja qual for sua natureza (eletrônica, xerográfica, .).
...mente, sem nenhuma alteração, e depende da aprovação por escrito do Laboratório

ATENÇÃO
ESTE DOCUMENTO É PARA USO EXCLUSIVO EM:
FINALIDADE: PROCESSO LICITATÓRIO
ÓRGÃO: MUNICÍPIO DE PLANALTO/PR
PREGÃO PRESENCIAL Nº: 002/2022
POR SOLICITAÇÃO, ANÁLISE E RESPONSABILIDADE DO CLIENTE:
R. D. COMÉRCIO DE MÓVEIS LTDA
CNPJ: 06.336.209/0001-07 - MUNICÍPIO DE FRANCISCO BELTRÃO/PR
É VETADA A UTILIZAÇÃO SEM AUTORIZAÇÃO DA CAVALETTI S/A CADEIRAS PROFISSIONAIS

0350

RELATÓRIO DE ENSAIO Nº 3244/19 – A (2)

NOTAS:

Relatório de ensaio emitido eletronicamente.

"As opiniões e interpretações não fazem parte do escopo de acreditação deste laboratório".

Data de ensaio: 09/12/2019
Data de emissão: 18/12/2019

Assinado de forma digital por Josemar Stefens

Josemar Luis Stefens
Coordenador de Laboratório
CRQ 5º Região 05201460

Carolina Konzen Cruz
Técnica de Laboratório

O(s) resultado(s) é (são) válido(s) exclusivamente para a(s) amostra(s) ensaiada(s).
A autenticidade deste relatório deve ser verificada pela assinatura certificada inserida no arquivo Adobe PDF.
As cópias impressas ou eletrônicas devem ser comparadas com o arquivo Adobe PDF que exibe a assinatura digital válida.
Não nos responsabilizamos por qualquer cópia emitida por clientes ou por terceiros, seja qual for sua natureza (eletrônica, xerográfica, .).
mente, sem nenhuma alteração, e depende da aprovação por escrito do Laboratório

ATENÇÃO
ESTE DOCUMENTO É PARA USO EXCLUSIVO EM:
FINALIDADE: PROCESSO LICITATÓRIO
ÓRGÃO: MUNICÍPIO DE PLANALTO/PR
PREGÃO PRESENCIAL Nº: 002/2022
POR SOLICITAÇÃO, ANÁLISE E RESPONSABILIDADE DO CLIENTE:
R. D. COMÉRCIO DE MÓVEIS LTDA
CNPJ: 06.336.209/0001-07 - MUNICÍPIO DE FRANCISCO BELTRÃO/PR
É VETADA A UTILIZAÇÃO SEM AUTORIZAÇÃO DA CAVALETTI S/A CADEIRAS PROFISSIONAIS

0351

UCS
UNIVERSIDADE
DE CAXIAS DO SUL

Relatório de Ensaio

LCOR – FG 204 Rev 05
Laboratório de Corrosão e Proteção Superficial

Ensaios
NBR ISO/IEC
17025
CRL 0440

Cliente: Cavaletti SA Cadeiras Profissionais
Endereço: Rua Dr. Hiran Sampaio, 550 - Distrito Industrial - Erechim/RS - CEP 99700-000
Contato: Tiago Data: 11/10/2018
Natureza do Trabalho: **Exposição à Névoa Salina durante 504 horas, classificação de empolamento e enferrujamento.**

1. Identificação da amostra

Uma amostra, representada por três peças, identificada neste laboratório e pelo cliente como: **LCOR 0421/2018 - Chapa 70 x 100 mm, esp 1,5 mm, com proteção nanocerâmica e pintura a pó híbrida (epóxi + poliéster).**

2. Período de realização do ensaio

Data de recebimento da amostra: 18/09/2018
Data de início do ensaio: 19/09/2018
Data de término do ensaio: 10/10/2018

3. Condições do ensaio

O ensaio de névoa salina foi conduzido em uma câmara fechada da marca Bass, modelo USX-6000/2009 - Cíclico, identificada como CC, segundo o Procedimento de Ensaio interno **LCOR - PE 001 Rev 13** e conforme a norma ABNT NBR 8094:1983, observando as seguintes condições consideradas críticas:
Pressão (constante) do ejetor: 0,7 kgf/cm² a 1,7 kgf/cm²
Temperatura da câmara: 35ºC ± 2ºC
Solução de cloreto de sódio: 5% ± 1%
Faixa de pH: 6,5 a 7,2
Volume névoa coletada: 1 mL/h a 2 mL/h
Posição da amostra: apoiada em ângulos entre 15º e 30º em relação à vertical.
Preparação da amostra: nenhum desengraxe foi realizado e a proteção de bordas foi procedida com cera de abelha.
O empolamento foi avaliado conforme **LCOR – PE 010 Rev 06** que atende aos requisitos da norma ABNT NBR 5841:2015. O grau de enferrujamento foi avaliado conforme **LCOR - PE 011 Rev 05** que atende aos requisitos da norma ABNT NBR ISO 4628-3:2015.

4. Resultados do Ensaio de Névoa Salina

As avaliações foram feitas a olho nu. A condição inicial da amostra e quaisquer alterações visuais apresentadas em relação à condição inicial, como o aparecimento e evolução de corrosão branca, corrosão vermelha, corrosão verde, manchas, empolamento, entre outros, são descritas no Quadro 1.

Os resultados contidos neste documento têm significação restrita e se aplicam somente à(s) amostra(s) ensaiada(s). Não é permitida a reprodução parcial deste documento. A amostragem é responsabilidade do cliente.

UCS Serviços Tecnológicos | Universidade de Caxias do Sul | Rua Francisco Getúlio Vargas, 1130
CEP: 95070-560 | Caxias do Sul-RS | Bloco G | Sala 206
Telefone: (54) 3218.2755 | e-mail: llcor@ucs.br
http://www.ucs.br/site/servicos/tecnologicos/LCOR

TECNOUCS

ATENÇÃO
ESTE DOCUMENTO É PARA USO EXCLUSIVO EM:
FINALIDADE: PROCESSO LICITATÓRIO
ÓRGÃO: MUNICÍPIO DE PLANALTO/PR
PREGÃO PRESENCIAL Nº: 002/2022
POR SOLICITAÇÃO, ANÁLISE E RESPONSABILIDADE DO CLIENTE:
R. D. COMÉRCIO DE MÓVEIS LTDA
CNPJ: 06.336.209/0001-07 - MUNICÍPIO DE FRANCISCO BELTRÃO/PR
É VETADA A UTILIZAÇÃO SEM AUTORIZAÇÃO DA CAVALETTI S/A CADEIRAS PROFISSIONAIS

0352

UCS
UNIVERSIDADE
DE CAXIAS DO SUL

Relatório de Ensaio

LCOR – FG 204 Rev 05
Laboratório de Corrosão e Proteção Superficial

Ensaios
NBR ISO/IEC
17025
CRL 0440

Quadro 1 – Aspecto da amostra LCOR 0421/2018

1. Características iniciais da amostra: nas Figuras 1a e 1b visualiza-se o aspecto inicial da amostra.
Figura 1a 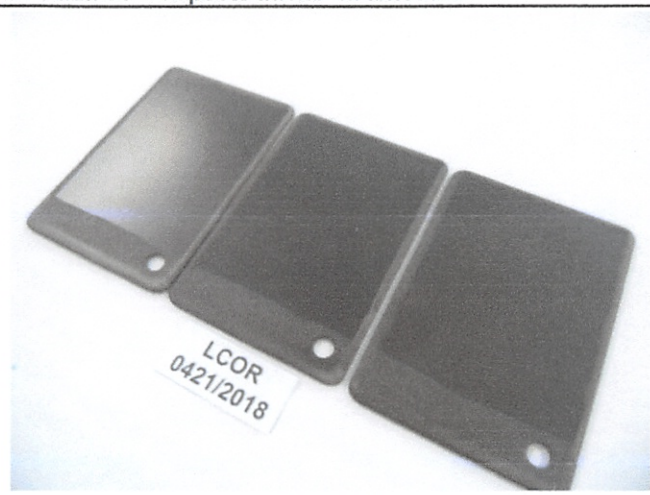 Figura 1b
2. Após 48 horas de ensaio: sem alteração visual em relação à condição inicial.
3. Após 120 horas de ensaio: sem alteração visual em relação à condição inicial.
4. Após 144 horas de ensaio: sem alteração visual em relação à condição inicial.
5. Após 168 horas de ensaio: sem alteração visual em relação à condição inicial.
6. Após 192 horas de ensaio: sem alteração visual em relação à condição inicial.
7. Após 216 horas de ensaio: sem alteração visual em relação à condição inicial.
8. Após 288 horas de ensaio: sem alteração visual em relação à condição inicial.
9. Após 312 horas de ensaio: sem alteração visual em relação à condição inicial.
10. Após 336 horas de ensaio: sem alteração visual em relação à condição inicial.
11. Após 360 horas de ensaio: sem alteração visual em relação à condição inicial.
12. Após 384 horas de ensaio: sem alteração visual em relação à condição inicial.
13. Após 456 horas de ensaio: sem alteração visual em relação à condição inicial.
14. Após 480 horas de ensaio: sem alteração visual em relação à condição inicial.
15. Após 504 horas de ensaio: sem alteração visual em relação à condição inicial.

5. Resultados Grau de Enferrujamento e Empolamento

Ao final das 504 horas de exposição ao ensaio de névoa salina, o grau de enferrujamento da amostra **LCOR 0421/2018** foi classificado como grau **Ri0**, ou seja, 0,00% de área superficial corroída. O grau de empolamento da amostra **LCOR 0421/2018** foi classificado como grau **d0/t0**, ou seja, ausência de bolhas.

Os resultados contidos neste documento têm significação restrita e se aplicam somente à(s) amostra(s) ensaiada(s). Não é permitida a reprodução parcial deste documento. A amostragem é responsabilidade do cliente.

UCS Serviços Tecnológicos | Universidade de Caxias do Sul | Rua Francisco Getúlio Vargas, 1130
CEP: 95070-560 | Caxias do Sul-RS | Bloco G | Sala 206
Telefone: (54) 3218.2755 | e-mail: llcor@ucs.br
http://www.ucs.br/site/servicos/tecnologicos/LCOR

TECNOUCS

ATENÇÃO
ESTE DOCUMENTO É PARA USO EXCLUSIVO EM:
FINALIDADE: PROCESSO LICITATÓRIO
ÓRGÃO: MUNICÍPIO DE PLANALTO/PR
PREGÃO PRESENCIAL Nº: 002/2022
POR SOLICITAÇÃO, ANÁLISE E RESPONSABILIDADE DO CLIENTE:
R. D. COMÉRCIO DE MÓVEIS LTDA
CNPJ: 06.336.209/0001-07 - MUNICÍPIO DE FRANCISCO BELTRÃO/PR
É VETADA A UTILIZAÇÃO SEM AUTORIZAÇÃO DA CAVALETTI S/A CADEIRAS PROFISSIONAIS

UCS
UNIVERSIDADE
DE CAXIAS DO SUL

Relatório de Ensaio

LCOR – FG 204 Rev 05
Laboratório de Corrosão e Proteção Superficial

Ensaios
NBR ISO/IEC
17025
CRL 0440

A amostra **LCOR 0421/2018** foi submetida ao ensaio de névoa salina por **504 horas**. Após este procedimento a amostra foi submetida à armazenagem.

Caxias do Sul, 11 de outubro de 2018.

Taís Sabedot Pertile
Eng. Química - CRQ-V 05303132
Signatário Autorizado

Código de Segurança: 782FE37AFE9875F2D695A2774EC94CD7

NOTA: A(s) amostra(s) ensaiada(s) permanecerá(ão) à disposição do cliente por um período de 30 dias consecutivos a contar da data de emissão do relatório. Após este período a(s) amostra(s) será(ão) descartada(s).

Documento gerado e assinado digitalmente no sistema QualiLIMS Químico.
Data e horário da assinatura: 11/10/2018 14:35:55
Informações do signatário:
TAIS SABEDOT PERTILE:01045077054 <TSPERTIL@UCS.BR>
Certificado emitido por AC CNDL RFB (ICP-Brasil), válido de 31/08/2018 10:00:00 a 31/08/2019 10:00:00

Os resultados contidos neste documento têm significação restrita e se aplicam somente à(s) amostra(s) ensaiada(s). Não é permitida a reprodução parcial deste documento. A amostragem é responsabilidade do cliente.

UCS Serviços Tecnológicos | Universidade de Caxias do Sul | Rua Francisco Getúlio Vargas, 1130
CEP: 95070-560 | Caxias do Sul-RS | Bloco G | Sala 206
Telefone: (54) 3218.2755 | e-mail: llcor@ucs.br
http://www.ucs.br/site/servicos/tecnologicos/LCOR

TECNOUCS

ATENÇÃO
ESTE DOCUMENTO É PARA USO EXCLUSIVO EM:
FINALIDADE: PROCESSO LICITATÓRIO
ÓRGÃO: MUNICÍPIO DE PLANALTO/PR
PREGÃO PRESENCIAL Nº: 002/2022
POR SOLICITAÇÃO, ANÁLISE E RESPONSABILIDADE DO CLIENTE:
R. D. COMÉRCIO DE MÓVEIS LTDA
CNPJ: 06.336.209/0001-07 - MUNICÍPIO DE FRANCISCO BELTRÃO/PR
É VETADA A UTILIZAÇÃO SEM AUTORIZAÇÃO DA CAVALETTI S/A CADEIRAS PROFISSIONAIS

OFF 0354

RELATÓRIO DE ENSAIO Nº077-0219

CLIENTE: CAVALETTI S/A CADEIRAS PROFISSIONAIS.
Rua Doutor Hiran Sampaio, 550 – Distrito Industrial
CEP 99706-530 – Erechim – RS.

MATERIAL: Corpos de prova com revestimento de pintura.

NATUREZA DO TRABALHO: Ensaio de corrosão e envelhecimento acelerado por exposição à umidade saturada.

REFERÊNCIAS: **ABNT NBR 8095/2015:** Material metálico revestido e não revestido – Corrosão por exposição à atmosfera úmida saturada – Método de ensaio.
ABNT NBR ISO 4628-3/2015: Tintas e vernizes – Avaliação da degradação de revestimento – Designação da quantidade e tamanho dos defeitos e da intensidade de mudanças uniformes na aparência. Parte 3: Avaliação do grau de enferrujamento.
ABNT NBR 5841/2015: Determinação do grau de empolamento de superfícies pintadas.

Local do Ensaio: Laboratório Equilam
Recebimento da amostra: 22/01/2019
Emissão do Relatório: 08/02/2019
Início do Ensaio: 22/01/2019
Término do Ensaio: 08/02/2019
Ordem de serviço Nº: 1981

CONDIÇÕES AMBIENTAIS Temperatura: 23±5 °C Umidade Relativa: 50±20 %

TERMOS E DEFINIÇÕES **CPS**: Corpos de prova **LEQ**: Laboratório Equilam

1. AMOSTRA

O cliente forneceu uma amostra composta por três corpos de prova com revestimento de pintura, identificada por ele como **"Chapa plana 100 x 70 – Preparação anticorrosiva nanocerâmica e pintura Híbrida (epóxi + poliéster)"** e registrada pelo LEQ como **EQ Nº19-039**.

2. EQUIPAMENTOS UTILIZADOS

- Câmara de umidade saturada Equilam calibrada – Modelo SS600UMe. Nº de série 2016063002.
- Medidor de pH/condutividade Hanna calibrado– Modelo HI 3512. Nº de série F0045056.

3. INFORMAÇÕES SOBRE O ENSAIO

Conforme solicitação do cliente, a amostra deve ser submetida ao ensaio de exposição à NBR 8095 por um período de 408 horas, devendo ao final

ATENÇÃO
ESTE DOCUMENTO É PARA USO EXCLUSIVO EM:
FINALIDADE: PROCESSO LICITATÓRIO
ÓRGÃO: MUNICÍPIO DE PLANALTO/PR
PREGÃO PRESENCIAL Nº: 002/2022
POR SOLICITAÇÃO, ANÁLISE E RESPONSABILIDADE DO CLIENTE:
R. D. COMÉRCIO DE MÓVEIS LTDA
CNPJ: 06.336.209/0001-07 - MUNICÍPIO DE FRANCISCO BELTRÃO/PR
É VETADA A UTILIZAÇÃO SEM AUTORIZAÇÃO DA CAVALETTI S/A CADEIRAS PROFISSIONAIS

0355

do ensaio ser avaliada quanto ao grau de enferrujamento e empolamento segundo as normas ABNT NBR ISO 4628-3 e ABNT NBR 5841, respectivamente.

4. EXECUTANTE DO ENSAIO

Beatriz Luz: Técnica de laboratório.

5. PREPARAÇÃO DA AMOSTRA

Antes do início do ensaio a amostra foi limpa utilizando-se um pano macio úmido, seca com ar comprimido isento de óleo e as bordas foram protegidas com fita adesiva.

6. RESULTADOS

Ao término do ensaio a amostra foi retirada da câmara, lavada com água deionizada e seca com ar comprimido isento de óleo.

Durante o decorrer do ensaio a amostra foi avaliada quanto ao aparecimento de corrosão, bolhas ou outras alterações visuais, não sendo observadas alterações na superfície provenientes da exposição à atmosfera de teste.

As classificações obtidas pela amostra podem ser visualizadas na tabela 1.

TABELA 1 – Classificação quanto ao grau de corrosão e bolhas

Critério de avaliação	CPS 1	CPS 2	CPS 3
Enferrujamento (ABNT NBR ISO 4628-3)	Ri 0	Ri 0	Ri 0
Empolamento (ABNT NBR 5841)	d 0/t 0	d 0/t 0	d 0/t 0

7. FOTOS

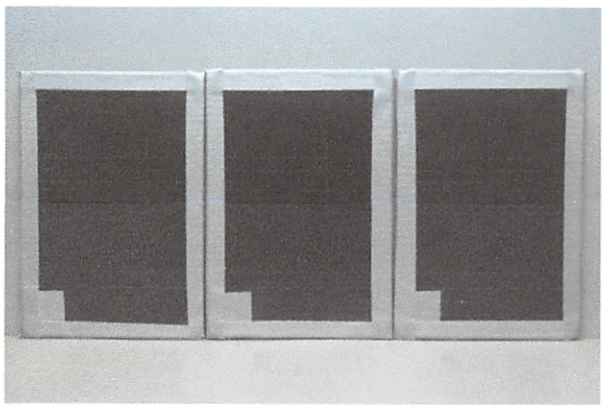

Amostra antes do ensaio.

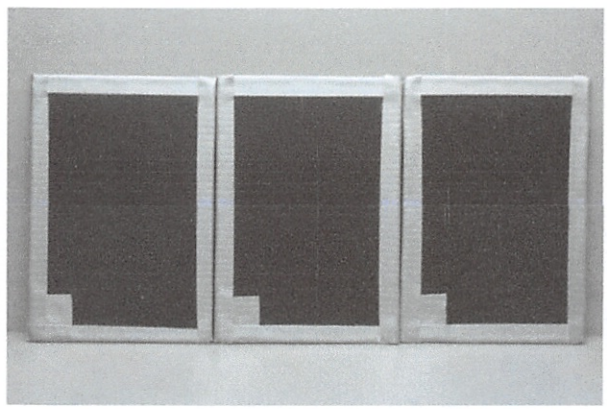

Amostra após término do ensaio.

ATENÇÃO
ESTE DOCUMENTO É PARA USO EXCLUSIVO EM:
FINALIDADE: PROCESSO LICITATÓRIO
ÓRGÃO: MUNICÍPIO DE PLANALTO/PR
PREGÃO PRESENCIAL Nº: 002/2022
POR SOLICITAÇÃO, ANÁLISE E RESPONSABILIDADE DO CLIENTE:
R. D. COMÉRCIO DE MÓVEIS LTDA
CNPJ: 06.336.209/0001-07 - MUNICÍPIO DE FRANCISCO BELTRÃO/PR
É VETADA A UTILIZAÇÃO SEM AUTORIZAÇÃO DA CAVALETTI S/A CADEIRAS PROFISSIONAIS

3356

RELATÓRIO DE ENSAIO Nº077-0219

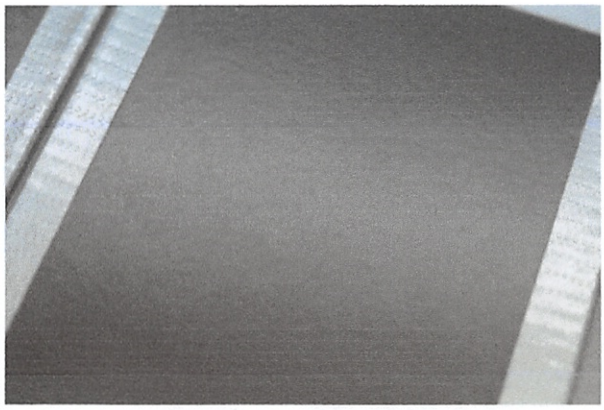

Amostra antes do ensaio.
Detalhe da superfície.

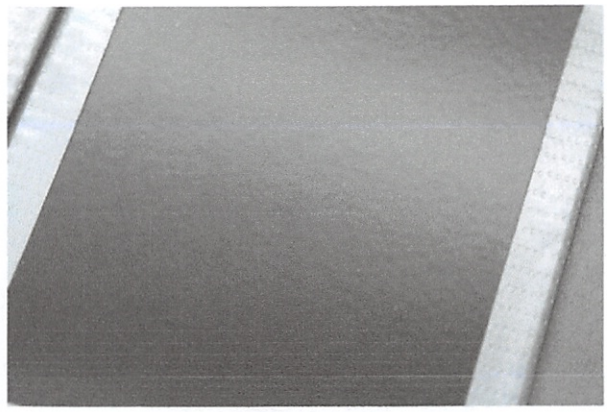

Amostra após término do ensaio.
Detalhe da superfície.

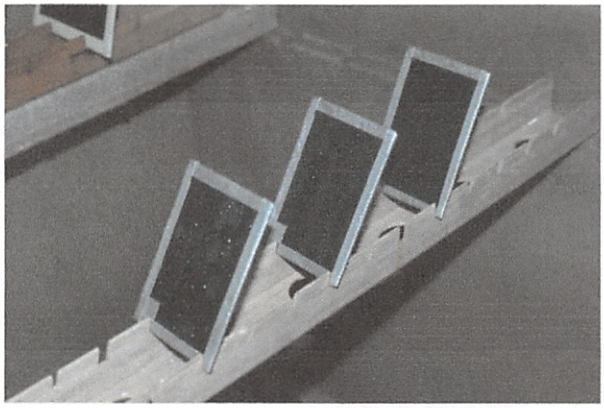

Disposição da amostra na câmara de ensaio.

NOTAS

- O presente Relatório de ensaio é válido apenas para as amostras ensaiadas e ao lote ao qual elas pertencem, não sendo extensivo a quaisquer outras amostras ou lotes ainda que similares.
- Os documentos emitidos com o logotipo de acreditação ao CGCRE (RBLE) restringem-se aos serviços referentes ao escopo de acreditação.
- Este Relatório de ensaio somente pode ser reproduzido em sua forma integral. A Utilização do mesmo para fins promocionais depende da prévia autorização formal da EQUILAM.
- Uma cópia eletrônica deste Relatório é arquivada durante 3 anos.

Diadema, 08 de fevereiro de 2019.

Natasha Hammel

Digitally signed by NATASHA POLANOWSKI HAMMEL:36576922825

Signatário Autorizado
Natasha Polanowski Hammel
Coordenadora de Laboratório

ATENÇÃO
ESTE DOCUMENTO É PARA USO EXCLUSIVO EM:
FINALIDADE: PROCESSO LICITATÓRIO
ÓRGÃO: MUNICÍPIO DE PLANALTO/PR
PREGÃO PRESENCIAL Nº: 002/2022
POR SOLICITAÇÃO, ANÁLISE E RESPONSABILIDADE DO CLIENTE:
R. D. COMÉRCIO DE MÓVEIS LTDA
CNPJ: 06.336.209/0001-07 - MUNICÍPIO DE FRANCISCO BELTRÃO/PR
É VETADA A UTILIZAÇÃO SEM AUTORIZAÇÃO DA CAVALETTI S/A CADEIRAS PROFISSIONAIS

0357

RELATÓRIO DE ENSAIO Nº357-1018

CLIENTE: CAVALETTI S/A CADEIRAS PROFISSIONAIS.
Rua Doutor Hiran Sampaio, 550 – Distrito Industrial.
CEP 99706-530 – Erechim – RS.

MATERIAL: Corpo de prova com revestimento de pintura.

NATUREZA DO TRABALHO: Ensaio de determinação da espessura do revestimento.

REFERÊNCIAS: **ABNT NBR 10443/2008:** Tintas e vernizes – Determinação da espessura da película seca sobre superfícies rugosas – Método de ensaio.

Local do ensaio: Laboratório Equilam
Recebimento da amostra: 20/09/2018
Emissão do relatório: 08/10/2018
Início do ensaio: 05/10/2018
Término do ensaio: 05/10/2018
Ordem de serviço Nº: 1823

CONDIÇÕES AMBIENTAIS Temperatura: 23±5 °C Umidade relativa: 50±20 %

TERMOS E DEFINIÇÕES **CPS:** Corpos de prova **LEQ:** Laboratório Equilam

1. AMOSTRA

O cliente forneceu uma amostra composta por um corpo de prova com revestimento de pintura, identificada por ele como **"Chapa plana 70x100x1,5 mm com Preparação anticorrosiva nanocerâmica e pintura Híbrida (epóxi + poliéster)"** e registrada pelo LEQ como **EQ Nº18-323**.

2. EQUIPAMENTOS UTILIZADOS

- Medidor de espessura de camada Fischer – Modelo Dualscope® FMP40 (sonda FGAB1.3). Nº de série: 038-35577A. Certificado de calibração Nº: 3222A.
- Padrões de espessura RIGH – Modelos Lâmina Padrão em plástico 50 µm e 100 µm. S/ Nº de série. Certificados de calibração Nº: QM17873/17; QM17875/17.

3. INFORMAÇÕES SOBRE O ENSAIO

Conforme informações do cliente, a amostra deve ter a espessura do revestimento determinada conforme norma ABNT NBR 10443 – método B.

Devido a amostra possuir um perfil de rugosidade desconhecido, o fator de redução de espessura (FR) utilizado em cada medição será de 25 µm, conforme descrito no item 5 da referida norma.

ATENÇÃO
ESTE DOCUMENTO É PARA USO EXCLUSIVO EM:
FINALIDADE: PROCESSO LICITATÓRIO
ÓRGÃO: MUNICÍPIO DE PLANALTO/PR
PREGÃO PRESENCIAL Nº: 002/2022
POR SOLICITAÇÃO, ANÁLISE E RESPONSABILIDADE DO CLIENTE:
R. D. COMÉRCIO DE MÓVEIS LTDA
CNPJ: 06.336.209/0001-07 - MUNICÍPIO DE FRANCISCO BELTRÃO/PR
É VETADA A UTILIZAÇÃO SEM AUTORIZAÇÃO DA CAVALETTI S/A CADEIRAS PROFISSIONAIS

0358

RELATÓRIO DE ENSAIO Nº357-1018

4. PREPARAÇÃO DA AMOSTRA

Antes do início do ensaio a amostra foi limpa utilizando-se um pano macio úmido e seca com ar comprimido isento de óleo.

5. RESULTADOS

Em cada CPS foram realizadas 12 medidas, que estão descriminadas na tabela 1.

TABELA 1 – Valores de espessura de camada (µm)

CPS	Medidas										Média
1	58,23	59,90	63,80	64,77	65,93	75,23	75,37	78,67	79,00	80,33	70,12
2	73,30	83,33	88,67	89,00	89,33	93,67	96,33	97,67	103,33	107,67	92,23
3	65,70	68,67	78,33	79,33	82,67	93,00	93,67	96,67	107,67	110,00	87,59
Média geral	**83,31**										

NOTA 1: determinação da espessura de cada CPS em 12 pontos diferentes, sendo desprezados o menor e maior valor encontrados.
NOTA 2: valores já considerando um fator de redução de espessura (FR) de 25 µm.

6. EXECUTANTE DO ENSAIO

Beatriz Luz: Técnica de laboratório.

NOTAS

- Os valores constantes para cada ponto de medição são compostos por uma média de 3 medidas realizadas.
- O presente Relatório de ensaio é válido apenas para as amostras ensaiadas e ao lote ao qual elas pertencem, não sendo extensivo a quaisquer outras amostras ou lotes ainda que similares.
- Os documentos emitidos com o logotipo de acreditação ao CGCRE (RBLE) restringem-se aos serviços referentes ao escopo de acreditação.
- Este Relatório de ensaio somente pode ser reproduzido em sua forma integral. A Utilização do mesmo para fins promocionais depende da prévia autorização formal da EQUILAM.
- Uma cópia eletrônica deste Relatório é arquivada durante 3 anos.

Diadema, 08 de outubro de 2018.

Natasha Hammel

Digitally signed by NATASHA POLANOWSKI HAMMEL:36576922825

Signatária autorizada
Natasha Polanowski Hammel
Coordenadora de laboratório

ATENÇÃO
ESTE DOCUMENTO É PARA USO EXCLUSIVO EM:
FINALIDADE: PROCESSO LICITATÓRIO
ÓRGÃO: MUNICÍPIO DE PLANALTO/PR
PREGÃO PRESENCIAL Nº: 002/2022
POR SOLICITAÇÃO, ANÁLISE E RESPONSABILIDADE DO CLIENTE:
R. D. COMÉRCIO DE MÓVEIS LTDA
CNPJ: 06.336.209/0001-07 - MUNICÍPIO DE FRANCISCO BELTRÃO/PR
É VETADA A UTILIZAÇÃO SEM AUTORIZAÇÃO DA CAVALETTI S/A CADEIRAS PROFISSIONAIS

0359

RELATÓRIO DE ENSAIO Nº365-1018

CLIENTE: CAVALETTI S/A CADEIRAS PROFISSIONAIS.
Rua Doutor Hiran Sampaio, 550 – Distrito Industrial.
CEP 99706-530 – Erechim – RS.

MATERIAL: Corpos de prova com revestimento de pintura.

NATUREZA DO TRABALHO: Ensaio de determinação da aderência do revestimento pelo método de fita.

REFERÊNCIAS: **ABNT NBR 11003/2010:** Tintas – Determinação da aderência.

Local do Ensaio: Laboratório Equilam
Recebimento da amostra: 20/09/2018
Emissão do Relatório: 10/10/2018
Início do Ensaio: 10/10/2018
Término do Ensaio: 10/10/2018
Ordem de serviço Nº: 1823

CONDIÇÕES AMBIENTAIS Temperatura: 23±5 °C Umidade Relativa: 50±20 %

TERMOS E DEFINIÇÕES **CPS**: Corpos de prova **LEQ**: Laboratório Equilam

1. AMOSTRA

O cliente forneceu uma amostra composta por três corpos de prova com revestimento de pintura, identificada por ele como **"Chapa plana 70x100x1,5 mm com Preparação anticorrosiva nanocerâmica e pintura Híbrida (epóxi + poliéster)"** e registrada pelo LEQ como **EQ Nº18-324**.

2. EQUIPAMENTOS UTILIZADOS

- Transferidor de ângulo Zaas Precision – Tipo goniômetro 0-180° – Sem Nº de série. Certificado de calibração Nº: 1706362A.
- Lâmina para estilete em aço carbono SDI® – Largura 9 mm.
- Fita Scotch® 3M – Filament Tape #898.
- Medidor de espessura de camada Fischer – Modelo Dualscope® FMP40 (sonda FGAB1.3). Nº de série: 038-35577A. Certificado de calibração Nº: 3222A.
- Padrões de espessura RIGH – Modelos Lâmina Padrão em plástico 50 µm e 100 µm. S/ Nº de série. Certificados de calibração Nº: QM17873/17; QM17875/17.

3. INFORMAÇÕES SOBRE O ENSAIO

Segundo orientações do cliente, a amostra deve ter a aderência determinada conforme norma ABNT NBR 11003.

ATENÇÃO
ESTE DOCUMENTO É PARA USO EXCLUSIVO EM:
FINALIDADE: PROCESSO LICITATÓRIO
ÓRGÃO: MUNICÍPIO DE PLANALTO/PR
PREGÃO PRESENCIAL Nº: 002/2022
POR SOLICITAÇÃO, ANÁLISE E RESPONSABILIDADE DO CLIENTE:
R. D. COMÉRCIO DE MÓVEIS LTDA
CNPJ: 06.336.209/0001-07 - MUNICÍPIO DE FRANCISCO BELTRÃO/PR
É VETADA A UTILIZAÇÃO SEM AUTORIZAÇÃO DA CAVALETTI S/A CADEIRAS PROFISSIONAIS

0360

RELATÓRIO DE ENSAIO Nº365-1018

Devido a amostra possuir uma espessura de camada média maior que 70 µm, será utilizado o método A (tipo corte em X).

4. PREPARAÇÃO DA AMOSTRA

Antes do início do ensaio a amostra foi limpa utilizando-se um pano macio úmido e seca com ar comprimido isento de óleo.

5. RESULTADOS

Em cada CPS foram realizados três testes, e os resultados obtidos estão contidos na tabela 1.

TABELA 1 – Resultados dos testes de aderência

	Teste 1	Teste 2	Teste 3
CPS 1	Y_0/X_0	Y_0/X_0	Y_0/X_0
CPS 2	Y_0/X_0	Y_0/X_0	Y_0/X_0
CPS 3	Y_0/X_0	Y_0/X_0	Y_0/X_0

NOTAS

- O presente Relatório de ensaio é válido apenas para as amostras ensaiadas e ao lote ao qual elas pertencem, não sendo extensivo a quaisquer outras amostras ou lotes ainda que similares.
- Os documentos emitidos com o logotipo de acreditação ao CGCRE (RBLE) restringem-se aos serviços referentes ao escopo de acreditação.
- Este Relatório de ensaio somente pode ser reproduzido em sua forma integral. A Utilização do mesmo para fins promocionais depende da prévia autorização formal da EQUILAM.
- Uma cópia eletrônica deste Relatório é arquivada durante 3 anos.

6. FOTOS

CPS 1 antes do ensaio.

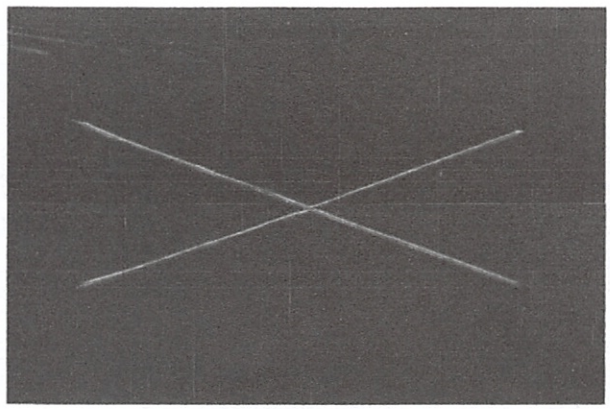

Primeiro teste de aderência do CPS 1.
Classificação Y_0/X_0 (isento de destacamento).

ATENÇÃO
ESTE DOCUMENTO É PARA USO EXCLUSIVO EM:
FINALIDADE: PROCESSO LICITATÓRIO
ÓRGÃO: MUNICÍPIO DE PLANALTO/PR
PREGÃO PRESENCIAL Nº: 002/2022
POR SOLICITAÇÃO, ANÁLISE E RESPONSABILIDADE DO CLIENTE:
R. D. COMÉRCIO DE MÓVEIS LTDA
CNPJ: 06.336.209/0001-07 - MUNICÍPIO DE FRANCISCO BELTRÃO/PR
É VETADA A UTILIZAÇÃO SEM AUTORIZAÇÃO DA CAVALETTI S/A CADEIRAS PROFISSIONAIS

0361

RELATÓRIO DE ENSAIO Nº365-1018

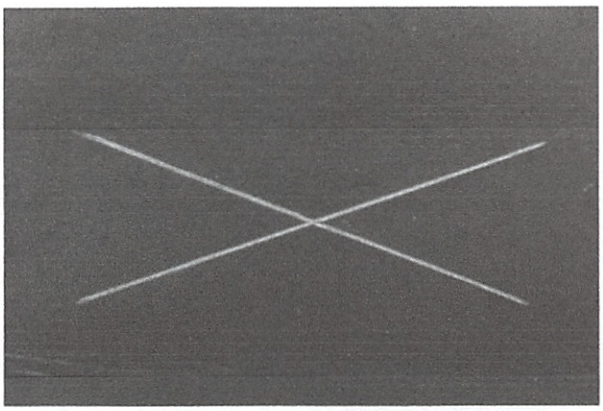

Segundo teste de aderência do CPS 1.
Classificação Y_0/X_0 (isento de destacamento).

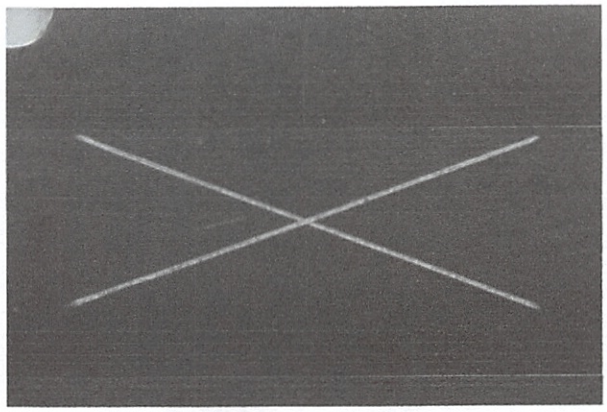

Terceiro teste de aderência do CPS 1.
Classificação Y_0/X_0 (isento de destacamento).

CPS 2 antes do ensaio.

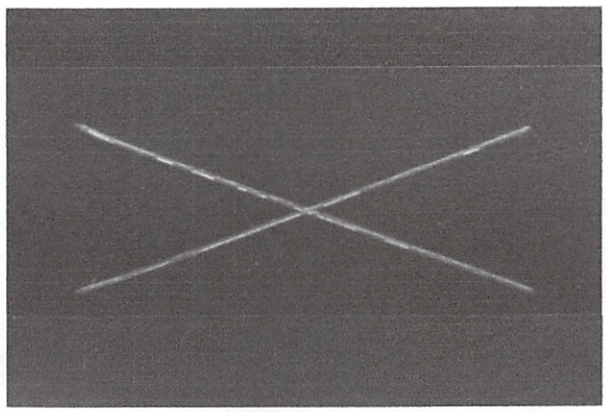

Primeiro teste de aderência do CPS 2.
Classificação Y_0/X_0 (isento de destacamento).

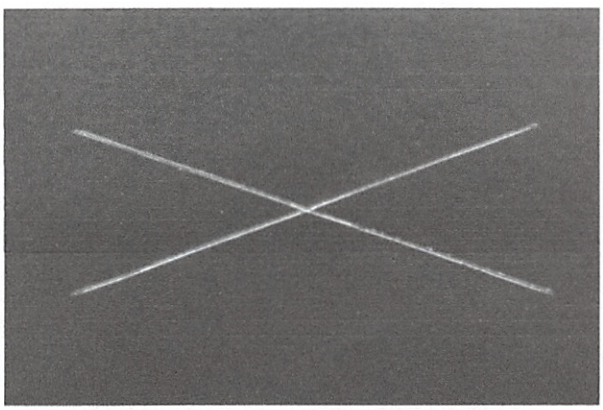

Segundo teste de aderência do CPS 2.
Classificação Y_0/X_0 (isento de destacamento).

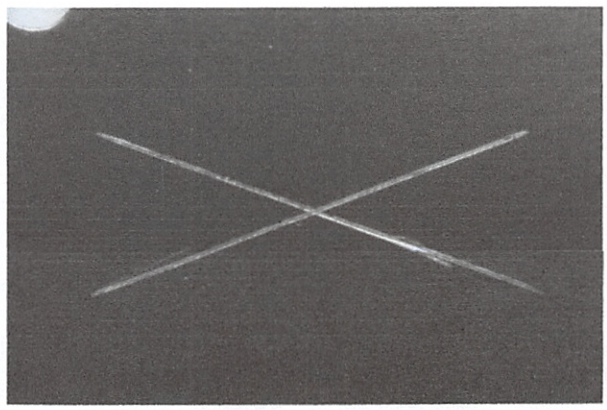

Terceiro teste de aderência do CPS 2.
Classificação Y_0/X_0 (isento de destacamento).

ATENÇÃO
ESTE DOCUMENTO É PARA USO EXCLUSIVO EM:
FINALIDADE: PROCESSO LICITATÓRIO
ÓRGÃO: MUNICÍPIO DE PLANALTO/PR
PREGÃO PRESENCIAL Nº: 002/2022
POR SOLICITAÇÃO, ANÁLISE E RESPONSABILIDADE DO CLIENTE:
R. D. COMÉRCIO DE MÓVEIS LTDA
CNPJ: 06.336.209/0001-07 - MUNICÍPIO DE FRANCISCO BELTRÃO/PR
É VETADA A UTILIZAÇÃO SEM AUTORIZAÇÃO DA CAVALETTI S/A CADEIRAS PROFISSIONAIS

0362

RELATÓRIO DE ENSAIO Nº365-1018

CPS 3 antes do ensaio.

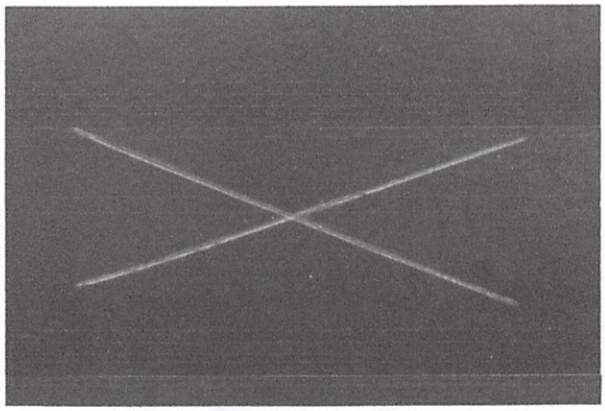

Primeiro teste de aderência do CPS 3.
Classificação Y_0/X_0 (isento de destacamento).

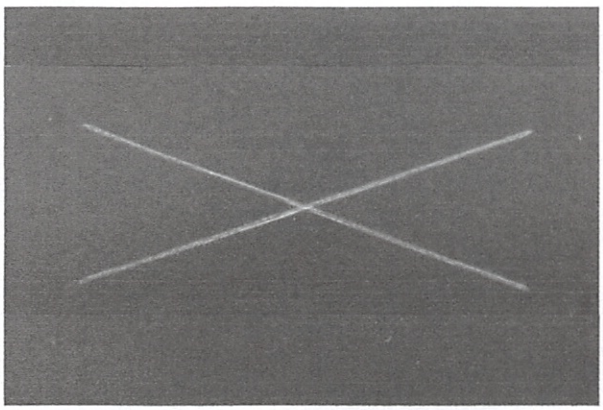

Segundo teste de aderência do CPS 3.
Classificação Y_0/X_0 (isento de destacamento).

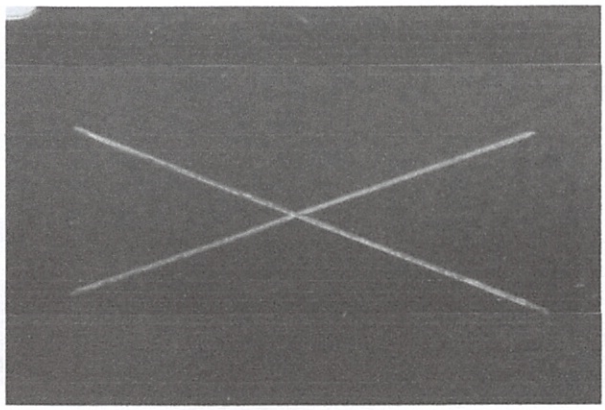

Terceiro teste de aderência do CPS 3.
Classificação Y_0/X_0 (isento de destacamento).

7. EXECUTANTE DO ENSAIO

Beatriz Luz: Técnica de laboratório.

Diadema, 10 de outubro de 2018.

Natasha Hammel

Digitally signed by NATASHA POLANOWSKI HAMMEL:36576922825

Signatário Autorizado
Natasha Polanowski Hammel
Coordenadora de laboratório

ATENÇÃO
ESTE DOCUMENTO É PARA USO EXCLUSIVO EM:
FINALIDADE: PROCESSO LICITATÓRIO
ÓRGÃO: MUNICÍPIO DE PLANALTO/PR
PREGÃO PRESENCIAL Nº: 002/2022
POR SOLICITAÇÃO, ANÁLISE E RESPONSABILIDADE DO CLIENTE:
R. D. COMÉRCIO DE MÓVEIS LTDA
CNPJ: 06.336.209/0001-07 - MUNICÍPIO DE FRANCISCO BELTRÃO/PR
É VETADA A UTILIZAÇÃO SEM AUTORIZAÇÃO DA CAVALETTI S/A CADEIRAS PROFISSIONAIS

0363

Fepam
Fundação Estadual de Proteção Ambiental - RS

Processo nº 70649-05.67 / 17.0

LO Nº 00534 / 2021

LICENÇA DE OPERAÇÃO

A Fundação Estadual de Proteção Ambiental, criada pela Lei Estadual nº 9.077 de 04/06/90, registrada no Ofício do Registro Oficial em 01/02/91, e com seu Estatuto aprovado pelo Decreto nº 51.761, de 26/08/14, no uso das atribuições que lhe confere a Lei nº 6.938, de 31/08/81, que dispõe sobre a Política Nacional do Meio Ambiente, regulamentada pelo Decreto nº 99.274, de 06/06/90 e com base nos autos do processo administrativo nº 70649-05.67/17.0 concede a presente LICENÇA DE OPERAÇÃO.

I - Identificação:

EMPREENDEDOR RESPONSÁVEL: 164063 - CAVALETTI S/A - CADEIRAS PROFISSIONAIS

CPF / CNPJ / Doc Estr: 88.709.621/0001-90

ENDEREÇO: RUA HIRAM SAMPAIO 550
INDUSTRIAL
99706-461 ERECHIM - RS

EMPREENDIMENTO: 8190

LOCALIZAÇÃO: RUA DR HIRAM SAMPAIO, 550
DISTRITO INDUSTRIAL
ERECHIM - RS

COORDENADAS GEOGRÁFICAS: Latitude: -27,64905950 Longitude: -52,29487630

A PROMOVER A OPERAÇÃO RELATIVA À ATIVIDADE DE: FABRICAÇÃO DE MÓVEIS

RAMO DE ATIVIDADE:	1.611,10
MEDIDA DE PORTE:	50.253,08 área útil em m²
ÁREA DO TERRENO (m²):	76.801,99
ÁREA CONSTRUÍDA (m²):	39.392,13
Nº DE EMPREGADOS:	491

II - Condições e Restrições:

1. Quanto ao Empreendedor:

1.1- este documento REVOGA o documento de Licença de Operação Nº 05825/2018, de 28/09/2018;

2. Quanto ao Empreendimento:

2.1- a capacidade produtiva máxima mensal do empreendimento é de:

Quantidade	*Unidade Medida*	*Descrição do Produto*
120.000,0	peças	moveis para escritorio

2.2- no caso de qualquer alteração a ser realizada no empreendimento (alteração de processo, implantação de novas linhas de produção, ampliação de área ou de produção, relocalização, etc.) deverá ser previamente providenciado o licenciamento junto à FEPAM;

2.3- deverá ser realizada, a cada 2 (dois) anos, Auditoria Ambiental no empreendimento, conforme estabelece a Portaria FEPAM n.º 32/2016, devendo ser apresentado à FEPAM o Relatório de Auditoria Ambiental, em até 60 (sessenta) dias a partir da sua realização;

2.4- o empreendedor é responsável por manter condições operacionais adequadas, respondendo por quaisquer danos ao meio preendimento;

ATENÇÃO
ESTE DOCUMENTO É PARA USO EXCLUSIVO EM:
FINALIDADE: PROCESSO LICITATÓRIO
ÓRGÃO: MUNICÍPIO DE PLANALTO/PR
PREGÃO PRESENCIAL Nº: 002/2022
POR SOLICITAÇÃO, ANÁLISE E RESPONSABILIDADE DO CLIENTE:
R. D. COMÉRCIO DE MÓVEIS LTDA
CNPJ: 06.336.209/0001-07 - MUNICÍPIO DE FRANCISCO BELTRÃO/PR
É VETADA A UTILIZAÇÃO SEM AUTORIZAÇÃO DA CAVALETTI S/A CADEIRAS PROFISSIONAIS

0364

Documento Assinado Digitalmente

2.5- caso haja encerramento das atividades, deverá ser prevista a recuperação da área do empreendimento e apresentado à FEPAM, com antecedência mínima de 02 (dois) meses, o plano de desativação com levantamento do passivo e definição da destinação final do mesmo para local com licenciamento ambiental, acompanhado de cronograma executivo;

2.6- sempre que a empresa firmar algum acordo de melhoria ambiental ou ajustamento de conduta com outros órgãos (federal, estadual ou municipal), deverá ser enviada cópia desse documento à FEPAM, como juntada ao processo administrativo em vigor;

2.7- esta licença não exime o empreendedor do atendimento às demais obrigações legais (federais, estaduais e municipais);

2.8- deverá fazer a comunicação imediata à Secretaria do Meio Ambiente e Infraestrutura na hipótese de descoberta fortuita de elementos de interesse paleontológico, na área do empreendimento;

2.9- no prazo de até 60 (sessenta) dias deverá ser apresentado o(s) Certificado(s) de Regularidade do Cadastro Técnico Federal - CTF/APP válido(s) (www.ibama.gov.br), de todos os empreendedores deste empreendimento, com correlação na(s) Ficha(s) Técnica(s) de Enquadramento:

Categoria	*Código*	*Descrição*
7	7 - 4	Fabricação de estruturas de madeira e móveis

3. Quanto à Preservação e Conservação Ambiental:

3.1- a intervenção em exemplares de espécies exóticas está isenta, podendo ser efetuada em casos de riscos de queda, danos ao patrimônio, a terceiros e pessoas, desde que não estejam associadas a alguma Área de Preservação Permanente (APP). Somente poderá ocorrer intervenção em exemplares após verificação da ocorrência de ninhos ou abrigos de animais, devendo o mesmo ser orientado por profissional habilitado, indicando o melhor momento para sua realização. Após as atividades relacionadas deverá ser apresentado à FEPAM relatório técnico com as informações e justificativas técnicas para as intervenções, acompanhado de ART de profissional habilitado;

3.2- para o caso de necessidade de intervenção de exemplares vegetais exóticos que estejam causando risco junto à redes elétricas, deverá ser feita comunicação junto à concessionária de energia elétrica para as devidas providências. Em ocorrendo autorização por parte da concessionária para intervenção na vegetação da gleba do empreendimento, a mesma deverá ser apresentada ao final das atividades, junto com relatório técnico e ART de profissional habilitado, conforme item anterior;

3.3- as intervenções em espécies exóticas mencionadas nos itens acima não poderão causar danos as espécies nativas no seu entorno, devendo adotar todas as medidas necessárias para não interferir nos demais espécimes;

3.4- deverá ser atendida a Portaria SEMA nº 79, de 31 de outubro de 2013, e as Instruções Normativas SEMA nº 12 e 14, de 10 de dezembro de 2014, a fim de controlar as espécies exóticas invasoras na gleba do empreendimento. Caso ocorra a necessidade de remoção de vegetação invasora, apresentar proposta técnica com metodologia e cronograma de execução, para aprovação prévia pela FEPAM;

4. Quanto ao Abastecimento de Água:

4.1- o empreendimento possui Outorga de Captação de Água Subterrânea de Poço Tubular (Portaria DRH n° O-000.313/2019), com vazão para explotação autorizada de 50 m³/dia;

5. Quanto aos Efluentes Líquidos:

5.1- para o Efluente Líquido INDUSTRIAL e SANITÁRIO:

5.1.1- a vazão máxima permitida para o lançamento dos efluentes líquidos industriais e sanitários é de 41,8200 m³/dia, sendo que a vazão de pico não poderá ultrapassar 1,5 vezes a vazão média horária lançada no dia, de modo a atender o artigo 16 da Resolução CONAMA 430/2011;

5.1.2- os efluentes líquidos industriais são gerados numa vazão máxima de 28 m³/dia;

5.1.3- os efluentes líquidos industriais deverão atender aos seguintes padrões de emissão (conforme Resolução CONSEMA n.º 355/2017), para posterior envio ao sistema de tratamento dos efluentes sanitários;

Tabela de Parâmetros e Padrão de Emissão			
Parâmetro	*Padrão de Emissão a Ser Atendido*	*Frequência Medição*	*Tipo Amostragem*
Alumínio	<= 10 mg Al/L	semanal	composta
Cromo total	<= 0,5 mg Cr/L	semanal	composta
Demanda química de oxigênio	<= 330 mg/l	semanal	composta
Ferro	<= 10 mg Fe/L	semanal	composta
Níquel	<= 1,0 mg Ni/L	semanal	composta
Óleos e graxas minerais	<= 10 mg/L	semanal	simples
Zinco	<= 2,0 mg Zn/L	semanal	composta

5.1.4- os parâmetros cor, espuma, materiais flutuantes e odor devem ter monitoramento diário pelo operador da estação de dimento aos padrões estabelecidos na Resolução Consema nº 355/2017, e os

ATENÇÃO
ESTE DOCUMENTO É PARA USO EXCLUSIVO EM:
FINALIDADE: PROCESSO LICITATÓRIO
ÓRGÃO: MUNICÍPIO DE PLANALTO/PR
PREGÃO PRESENCIAL Nº: 002/2022
POR SOLICITAÇÃO, ANÁLISE E RESPONSABILIDADE DO CLIENTE:
R. D. COMÉRCIO DE MÓVEIS LTDA
CNPJ: 06.336.209/0001-07 - MUNICÍPIO DE FRANCISCO BELTRÃO/PR
É VETADA A UTILIZAÇÃO SEM AUTORIZAÇÃO DA CAVALETTI S/A CADEIRAS PROFISSIONAIS

365

registros observados devem ser armazenados no local, à disposição da fiscalização da FEPAM;

5.1.5- os efluentes líquidos INDUSTRIAS tratados (PL1) são conduzidos ao reator biológico, onde misturam-se aos efluentes sanitários, pré-tratado em fossa séptica e filtro anaeróbio, e aos do refeitório, pré tratados em flotador de gorduras, resultando no efluente INDUSTRIAL E SANITÁRIO BRUTO (PL5); e após o tratamento biológico, os EFLUENTES TRATADOS (PCR5) são descartados na REDE PÚBLICA;

5.1.6- corpo receptor dos efluentes líquidos tratados: REDE PUBLICA, no ponto com as seguintes coordenadas geográficas: Latitude -27,65349000 e Longitude -52,24784000;

5.1.7- para fins de automonitoramento, deverão ser analisados e reportados, através da "Planilha de Acompanhamento de Efluentes Líquidos", os parâmetros, as freqüências de medição e os tipos de amostragem abaixo listados para os efluentes líquidos industriais e sanitários tratados com lançamento direto ou indireto em corpos hídricos (conforme Resoluções CONSEMA N.º 01/1998 e N.º 355/2017):

Tabela de Parâmetros e Padrão de Emissão			
Parâmetro	*Padrão de Emissão a Ser Atendido*	*Frequência Medição*	*Tipo Amostragem*
Coliformes termotolerantes	<= 1000000 NMP/100mL ou 95% de	semanal	simples
Cor	Não deve conferir mudança de coloração (cor verdadeira) ao corpo hídrico receptor	anual	simples
Demanda bioquímica de oxigênio	<= 150 mg O2/l	trimestral	composta
Demanda química de oxigênio	<= 360 mg O2/l	semanal	composta
Fósforo total	<= 4 mg/L	semanal	composta
Materiais flutuantes	Ausentes		
Nitrogênio amoniacal	<= 20 mg Nam/L	semanal	simples
Odor	Livre de odor desagradável	semanal	simples
pH	entre 6 e 9	diária	simples
Sólidos suspensos totais	<= 160 mg/l	trimestral	composta
Subst tensoativas reag azul metileno	<= 2,0 mg MBAS/L	semanal	composta
Temperatura	<= 40 º C	diária	simples

- caso opte por trabalhar com eficiência de remoção deverão ser apresentados laudos de análise dos efluentes bruto e tratado para o respectivo parâmetro;

5.1.8- deverá ser apresentado à FEPAM, via digital, resultado de análise físico-química de seus efluentes líquidos tratados, realizada por laboratório cadastrado junto a esta Fundação, com uma periodicidade semestral, nos meses de janeiro e julho (a Planilha digital encontra-se disponível na home-page da FEPAM: www.fepam.rs.gov.br, em Licenciamento Ambiental/ Resíduos e Efluentes - SISAUTO- Planilha SISAUTO On Line). A análise deverá abranger os seguintes parâmetros: Alumínio, Coliformes termotolerantes, Cor, Cromo total, Demanda bioquímica de oxigênio, Demanda química de oxigênio, Ferro, Fósforo total, Materiais flutuantes, Nitrogênio amoniacal, Odor, Subst tensoativas reag azul metileno, Sólidos suspensos totais, Temperatura, Zinco, pH;

5.1.9- deverá ser apresentado à FEPAM, via digital, resultado de análise físico-química de seus efluentes brutos com uma periodicidade anual, no mês de março, realizada por laboratório cadastrado junto a esta Fundação (a Planilha digital encontra-se disponível na home-page da FEPAM: www.fepam.rs.gov.br, em Licenciamento Ambiental/ Resíduos e Efluentes - SISAUTO- Planilha SISAUTO On Line). A análise deverá abranger os seguintes parâmetros: pH, temperatura, DBO5, DQO, sólidos suspensos, sólidos sedimentáveis, óleos e graxas e demais parâmetros relevantes existentes na composição do referido efluente;

5.1.10- deverá ser mantido um responsável técnico pela operação da Estação de Tratamento de Efluentes Líquidos (ETE) com a ART (anotação de responsabilidade técnica) atualizada, bem como deverá ser apresentado, com uma periodicidade semestral, nos meses de janeiro e julho, relatório técnico assinado pelo respectivo responsável técnico, descrevendo as condições de operação da ETE (problemas ocorridos durante o período, instalação de novos equipamentos, parada da estação ou do processo produtivo, modificações realizadas na ETE, eficiência do sistema de infiltração do efluente, etapas que realizam reciclo/reuso de efluentes, utilizações dos efluentes reutilizados, etc.), acompanhado de levantamento fotográfico; os relatórios técnicos a serem entregues em janeiro devem ser acompanhados da cópia da ART do responsável técnico;

5.1.11- deverão ser mantidos junto ao sistema de tratamento de efluentes líquidos, à disposição da fiscalização da FEPAM, relatórios da operação do mesmo, incluindo análises e medições realizadas, consumo de água, vazões recirculadas, vazões tratadas e lançadas, bem como registros das compras de produtos químicos utilizados para o tratamento, por um período mínimo de dois anos;

5.1.12- deverá ser apresentado à FEPAM, anualmente, no mês de dezembro, via digital, resultado de análise de Ecotoxicidade dos efluentes líquidos tratados, realizada por laboratório cadastrado junto a esta Fundação (a Planilha digital encontra-se disponível na home-page da FEPAM: www.fepam.rs.gov.br, em Licenciamento Ambiental/ Resíduos e Efluentes - SISAUTO- Planilha SISAUTO On Line). A análise deverá ser efetuada em organismos teste de no mínimo dois

ATENÇÃO
ESTE DOCUMENTO É PARA USO EXCLUSIVO EM:
FINALIDADE: PROCESSO LICITATÓRIO
ÓRGÃO: MUNICÍPIO DE PLANALTO/PR
PREGÃO PRESENCIAL Nº: 002/2022
POR SOLICITAÇÃO, ANÁLISE E RESPONSABILIDADE DO CLIENTE:
R. D. COMÉRCIO DE MÓVEIS LTDA
CNPJ: 06.336.209/0001-07 - MUNICÍPIO DE FRANCISCO BELTRÃO/PR
É VETADA A UTILIZAÇÃO SEM AUTORIZAÇÃO DA CAVALETTI S/A CADEIRAS PROFISSIONAIS

0366

diferentes níveis tróficos;

5.1.13- o efluente industrial tratado deverá atender ao padrão de Ecotoxicidade conforme determina o Artigo 18, § 3º, I e II da Resolução Conama 430/2011, em função da vazão lançada, da vazão de referência e da classe do corpo receptor;

5.1.14- deverá ser apresentado à FEPAM, com a mesma frequência dos resultados de análise de Ecotoxicidade, relatório conclusivo quanto ao atendimento do estabelecido no Artigo 18, § 3º da Resolução CONAMA nº 430/2011, com indicação dos valores utilizados para o cálculo da Concentração do Efluente no Corpo Receptor (CECR), acompanhado da ART do responsável técnico pela elaboração do documento;

5.1.15- deverá ser apresentada anualmente à FEPAM, até o dia 31 de março, durante o período de vigência desta licença, declaração de carga poluidora, referente ao ano civil anterior e a todos os parâmetros pertinentes a atividade, assinada pelo responsável técnico e pelo responsável legal da empresa (o Modelo para Apresentação da Declaração de Carga Poluidora encontra-se disponível na home-page da FEPAM: www.fepam.rs.gov.br, em Licenciamento Ambiental/Normas Técnicas);

6. Quanto às Emissões Atmosféricas:

6.1- os padrões de emissão para os equipamentos, bem como o seu monitoramento, deverão atender ao disposto na Diretriz Técnica Fepam n° 01/2018, que estabelece condições e os limites máximos de emissão de poluentes atmosféricos a serem adotados pela fepam para fontes fixas e dá outras providências;

6.2- os níveis de ruído gerados pela atividade industrial deverão estar de acordo com a NBR 10.151, da ABNT, conforme determina a Resolução CONAMA N.º 01, de 08 de março de 1990;

6.3- as atividades exercidas pelo empreendimento deverão ser conduzidas de forma a não emitirem substâncias odoríferas na atmosfera, em quantidades que possam ser perceptíveis fora dos limites de sua propriedade;

6.4- o padrão de emissão para Hidrocarbonetos totais é de 50 mg/Nm3, expresso como carbono total, sem diluição, medido após sistemas de controle das cabines de pintura;

6.5- os equipamentos de processo, assim como os de controle de emissões atmosféricas, deverão ser mantidos operando adequadamente, para garantir sua eficiência, de modo a evitar danos ao meio ambiente e incômodo à população;

6.6- os equipamentos e operações passíveis de provocarem emissões de material particulado deverão ser providos de sistema de ventilação local exaustora e equipamento de controle eficiente, de modo a evitar emissões visíveis para a atmosfera;

6.7- as operações de pintura deverão ser realizadas em compartimento próprio, provido de sistema de ventilação local exaustora e equipamento para retenção de material particulado e substâncias odoríferas;

6.8- deverão ser controladas as vibrações mecânicas geradas pela atividade industrial, de modo a não atingir níveis passíveis de causar incômodos à vizinhança;

7. Quanto aos Resíduos Sólidos:

7.1- deverão ser segregados, identificados, classificados e acondicionados os resíduos sólidos gerados para a armazenagem provisória na área do empreendimento, observando as NBR 12.235 e NBR 11.174, da ABNT, em conformidade com o tipo de resíduo, até posterior destinação final dos mesmos para local devidamente licenciado;

7.2- deverá ser preenchida e enviada à FEPAM, trimestralmente, nos meses de janeiro, abril, julho e outubro, via digital, a "Planilha de Geração de Resíduos Sólidos" para a totalidade dos resíduos sólidos (a Planilha digital encontra-se disponível na home-page da FEPAM: www.fepam.rs.gov.br, em Licenciamento Ambiental/ Resíduos e Efluentes Industriais - Planilhas de Acompanhamento/ SIGECORS/Planilhas de Geração de Resíduos Sólidos On Line);

7.3- deverá ser mantido à disposição da fiscalização da FEPAM o Plano de Gerenciamento de Resíduos Sólidos - PGRS atualizado, acompanhado da respectiva Anotação de Responsabilidade Técnica - ART do profissional responsável pela sua atualização e execução, em conformidade com o estabelecido pela Lei Federal n.º 12.305/2010, que institui a Política Nacional de Resíduos Sólidos, regulamentada pelo Decreto Federal n.º 7.404/2010;

7.4- deverá ser verificado o licenciamento ambiental das empresas ou centrais para as quais seus resíduos estão sendo encaminhados, e atentado para o seu cumprimento, pois, conforme o Artigo 9º do Decreto Estadual n.º 38.356 de 01 de abril de 1998, a responsabilidade pela destinação adequada dos mesmos é da fonte geradora, independente da contratação de serviços de terceiros;

7.5- deverão ser mantidos, à disposição da fiscalização da FEPAM, comprovante de venda de todos os resíduos sólidos que forem vendidos e comprovante de recebimento por terceiros de todos os resíduos que forem doados, com as respectivas quantidades, por um período mínimo de 02 (dois) anos;

7.6- fica proibida a queima, a céu aberto, de resíduos sólidos de qualquer natureza, ressalvadas as situações de emergência sanitária, reconhecidas por esta Fundação;

7.7- para a destinação de resíduos de madeira (cavacos, serragem, entre outros), para uso como combustível alternativo em [illegible]ia FEPAM n.º 009/2012, publicada no Diário Oficial DOE em 15/02/2012, disponível

ATENÇÃO
ESTE DOCUMENTO É PARA USO EXCLUSIVO EM:
FINALIDADE: PROCESSO LICITATÓRIO
ÓRGÃO: MUNICÍPIO DE PLANALTO/PR
PREGÃO PRESENCIAL Nº: 002/2022
POR SOLICITAÇÃO, ANÁLISE E RESPONSABILIDADE DO CLIENTE:
R. D. COMÉRCIO DE MÓVEIS LTDA
CNPJ: 06.336.209/0001-07 - MUNICÍPIO DE FRANCISCO BELTRÃO/PR
É VETADA A UTILIZAÇÃO SEM AUTORIZAÇÃO DA CAVALETTI S/A CADEIRAS PROFISSIONAIS

Documento Assinado Digitalmente

0367

em www.fepam.rs.gov.br;

7.8- deverá ser observado o cumprimento da Portaria FEPAM n.º 087/2018, D.O.E. de 30/10/2018, referente ao Manifesto de Transportes de Resíduos - MTR;

7.9- o transporte dos resíduos perigosos (Classe I, de acordo com a NBR 10.004 da ABNT) gerados no empreendimento somente poderá ser realizado por veículos licenciados pela FEPAM para Fontes Móveis com potencial de poluição ambiental, devendo ser acompanhado do respectivo "Manifesto de Transporte de Resíduos - MTR", conforme Portaria FEPAM n.º 087/2018, D.O.E. de 30/10/2018;

7.10- as lâmpadas inservíveis contendo mercúrio deverão ser armazenadas íntegras, embaladas e acondicionadas de forma segura para posterior transporte a empresas que realizem sua descontaminação;

7.11- todo o óleo lubrificante usado ou contaminado deverá ser coletado e destinado à reciclagem por meio do processo de rerrefino, conforme determina a Resolução CONAMA n.º 362, de 23 de junho de 2005, Arts. 1º, 3º e 12;

7.12- fica proibida a destinação de embalagens plásticas de óleos lubrificantes pós-consumo em aterros urbanos, aterros industriais ou incineração no Estado do Rio Grande do Sul, devendo as mesmas serem destinadas à reciclagem, a ser realizada pelos fabricantes e distribuidores (atacadistas), conforme a Portaria SEMA/FEPAM n° 001/2003, publicada no DOE de 13 de maio de 2003;

8. Quanto às Áreas de Tancagem:

8.1- todas as áreas de tancagem de produtos químicos deverão ser impermeabilizadas e protegidas por bacias de contenção, de modo a evitar a contaminação da área por possíveis vazamentos;

9. Quanto aos Riscos Ambientais e Plano de Emergência:

9.1- as substâncias inflamáveis (solventes, tintas, thinners, etc.) utilizadas no processo produtivo deverão ser armazenadas conforme disposto na NBR 17.505, da ABNT;

9.2- toda a área dos banhos galvânicos deve ter piso resistente e impermeabilizado, com drenagem para o sistema de tratamento de efluentes líquidos industriais, de modo a evitar a contaminação do solo;

9.3- em caso de acidente ou incidente com risco de danos a pessoas e/ou ao meio ambiente, a Fundação Estadual de Proteção Ambiental - FEPAM deverá ser imediatamente informada através do telefone (51) 99982-7840 (24h);

9.4- deverá ser mantido atualizado o Alvará do Corpo de Bombeiros Municipal, em conformidade com as Normas em vigor, relativo ao sistema de combate a incêndio;

10. Quanto à Publicidade da Licença:

10.1- deverá ser fixada junto ao empreendimento, em local de fácil visibilidade, placa para divulgação do licenciamento ambiental, conforme modelo disponível no site da FEPAM, www.fepam.rs.gov.br. A placa deverá ser mantida durante todo o período de vigência desta licença;

III - Documentos a apresentar para renovação desta Licença:

1- acessar o SOL - Sistema On Line de Licenciamento Ambiental, em www.sol.rs.gov.br, e seguir as orientações preenchendo as informações e apresentando as documentações solicitadas. O Manual de Operação do SOL encontra-se disponível na sua tela de acesso;

2- Plano de Gerenciamento de Resíduos Sólidos - PGRS atualizado, acompanhado da respectiva Anotação de Responsabilidade Técnica - ART do profissional responsável, em conformidade com o estabelecido pela Lei Federal n.º 12.305/2010, que institui a Política Nacional de Resíduos Sólidos, regulamentada pelo Decreto Federal n.º 7.404/2010;

3- relatório de monitoramento, das emissões atmosféricas em todas as fontes ativas de emissão dentro do empreendimento, incluindo no mínimo todos os poluentes de impacto atmosférico condicionados nessa licença . A amostragem e o relatório deverão atender aos itens 4.8 e 4.9 da Diretriz Técnica 01/2018;

Havendo alteração nos atos constitutivos, a empresa deverá apresentar, imediatamente, cópia da mesma à FEPAM, sob pena do empreendedor acima identificado continuar com a responsabilidade sobre a atividade/empreendimento licenciada por este documento;

Qualquer alteração na representação do empreendedor ou alteração do endereço para recebimento de correspondência da FEPAM, deverá ser imediatamente informada à mesma;

Esta licença é válida para as condições acima até 30 de agosto de 2022, caso ocorra o descumprimento das [illegible]dedor estará sujeito às penalidades previstas em Lei.

ATENÇÃO
ESTE DOCUMENTO É PARA USO EXCLUSIVO EM:
FINALIDADE: PROCESSO LICITATÓRIO
ÓRGÃO: MUNICÍPIO DE PLANALTO/PR
PREGÃO PRESENCIAL Nº: 002/2022
POR SOLICITAÇÃO, ANÁLISE E RESPONSABILIDADE DO CLIENTE:
R. D. COMÉRCIO DE MÓVEIS LTDA
CNPJ: 06.336.209/0001-07 - MUNICÍPIO DE FRANCISCO BELTRÃO/PR
É VETADA A UTILIZAÇÃO SEM AUTORIZAÇÃO DA CAVALETTI S/A CADEIRAS PROFISSIONAIS

0368

Esta licença não dispensa nem substitui quaisquer alvarás ou certidões de qualquer natureza exigidos pela Legislação Federal, Estadual ou Municipal, nem exclui as demais licenças ambientais;

Esta licença deverá estar disponível no local da atividade licenciada para efeito de fiscalização.

Data de emissão: Porto Alegre, 26 de fevereiro de 2021.

Este documento é válido para as condições acima no período de 26/02/2021 a 30/08/2022.

A renovação desta licença deve ser requerida com antecedência mínima de 120 dias da expiração de seu prazo de validade, fixado na respectiva licença, conforme Art. 14 § 4.º da Lei Complementar nº 140, de 08/12/2011.

Este documento foi certificado por assinatura digital, processo eletrônico baseado em sistema criptográfico assimétrico, assinado eletronicamente por chave privada, garantida integridade de seu conteúdo e está à disposição no site www.fepam.rs.gov.br.

fepam®.

Documento Assinado Digitalmente

ATENÇÃO
ESTE DOCUMENTO É PARA USO EXCLUSIVO EM:
FINALIDADE: PROCESSO LICITATÓRIO
ÓRGÃO: MUNICÍPIO DE PLANALTO/PR
PREGÃO PRESENCIAL Nº: 002/2022
POR SOLICITAÇÃO, ANÁLISE E RESPONSABILIDADE DO CLIENTE:
R. D. COMÉRCIO DE MÓVEIS LTDA
CNPJ: 06.336.209/0001-07 - MUNICÍPIO DE FRANCISCO BELTRÃO/PR
É VETADA A UTILIZAÇÃO SEM AUTORIZAÇÃO DA CAVALETTI S/A CADEIRAS PROFISSIONAIS

0369

Nome do arquivo: pm5b0ufp.frt

Autenticidade: Documento Íntegro

DOCUMENTO ASSINADO POR	DATA	CPF/CNPJ	VERIFICADOR
Renato das Chagas e Silva	26/02/2021 16:24:53 GMT-03:00	39553094015	Assinatura válida

Documento Assinado Digitalmente

forme MP nº 2.200-2/2001 de 24/08/2001, que institui a infraestrutura

ATENÇÃO
ESTE DOCUMENTO É PARA USO EXCLUSIVO EM:
FINALIDADE: PROCESSO LICITATÓRIO
ÓRGÃO: MUNICÍPIO DE PLANALTO/PR
PREGÃO PRESENCIAL Nº: 002/2022
POR SOLICITAÇÃO, ANÁLISE E RESPONSABILIDADE DO CLIENTE:
R. D. COMÉRCIO DE MÓVEIS LTDA
CNPJ: 06.336.209/0001-07 - MUNICÍPIO DE FRANCISCO BELTRÃO/PR
É VETADA A UTILIZAÇÃO SEM AUTORIZAÇÃO DA CAVALETTI S/A CADEIRAS PROFISSIONAIS

0370

ESTE DOCUMENTO E PARA USO EXCLUSIVO EM:
FINALIDADE: PROCESSO LICITATÓRIO
ÓRGÃO: MUNICÍPIO DE PLANALTO/PR
PREGÃO PRESENCIAL Nº: 002/2022
POR SOLICITAÇÃO, ANÁLISE E RESPONSABILIDADE DO CLIENTE:
R. D. COMÉRCIO DE MÓVEIS LTDA
CNPJ: 06.336.209/0001-07 - MUNICÍPIO DE FRANCISCO BELTRÃO/PR
É VETADA A UTILIZAÇÃO SEM AUTORIZAÇÃO DA CAVALETTI S/A CADEIRAS PROFISSIONAIS

CERTIDÃO NEGATIVA DE DÉBITO

Número da Certidão: 21879069
Emitido em: 17/01/2022
Válida até: 16/02/2022

INTERESSADO: CAVALETTI S/A CADEIRAS PROFISSIONAIS
CNPJ/CPF: 88.709.621/0001-90

NADA CONSTA

OBSERVAÇÕES:
1. Certidão expedida gratuitamente;
2. Esta declaração é válida sem rasuras ou emendas;
3. A presente certidão não servirá de prova contra cobrança de qualquer débito que vier a ser reclamado pelo IBAMA;
4. Esta certidão é válida por 30 (trinta) dias;
5. A autenticidade desta certidão pode ser averiguada no site do Ibama, endereço http://www.ibama.gov.br, menu Facilidades, link Taxas=>Certidão negativa de
6. Expedida de acordo com a IN/IBAMA nº 10 de 07 de dezembro de 2012.

0371

Ministério do Meio Ambiente
Instituto Brasileiro do Meio Ambiente e dos Recursos Naturais Renovaváveis
CADASTRO TÉCNICO FEDERAL
CERTIFICADO DE REGULARIDADE - CR

Registro n.º	Data da consulta:	CR emitido em:	CR válido até:
68760	08/12/2021	08/12/2021	08/03/2022

Dados básicos:

CNPJ : 88.709.621/0001-90
Razão Social : CAVALETTI S/A CADEIRAS PROFISSIONAIS
Nome fantasia : CAVALETTI S/A CADEIRAS PROFISSIONAIS
Data de abertura : 10/04/1974

Endereço:

logradouro: RUA HIRAN SAMPAIO, 550
N.º: 550 Complemento:
Bairro: DISTRITO INDUSTRIAL Município: ERECHIM
CEP: 99700-010 UF: RS

Cadastro Técnico Federal de Atividades Potencialmente Poluidoras e Utilizadoras de Recursos Ambientais – CTF/APP

Código	Descrição
7-4	Fabricação de estruturas de madeira e de móveis
4-1	Fabricação de máquinas, aparelhos, peças, utensílios e acessórios com e sem tratamento térmico ou de superfície

Conforme dados disponíveis na presente data, CERTIFICA-SE que a pessoa jurídica está em conformidade com as obrigações cadastrais e de prestação de informações ambientais sobre as atividades desenvolvidas sob controle e fiscalização do Ibama, por meio do CTF/APP.

O Certificado de Regularidade emitido pelo CTF/APP não desobriga a pessoa inscrita de obter licenças, autorizações, permissões, concessões, alvarás e demais documentos exigíveis por instituições federais, estaduais, distritais ou municipais para o exercício de suas atividades

O Certificado de Regularidade emitido pelo CTF/APP não habilita o transporte e produtos e subprodutos florestais e faunísticos.

Cadastro Técnico Federal de Atividades e Instrumentos de Defesa Ambiental – CTF/AIDA

Código	Atividade
0004-00	Gerenciamento de resíduos sólidos não perigosos - Lei nº 12.305/2010
0005-10	Gerenciamento de resíduos perigosos - geração de resíduos perigosos - Lei nº 12.305/2010
0005-40	Gerenciamento de resíduos perigosos - armazenamento de resíduos perigosos - Lei nº 12.305/2010
0005-50	Gerenciamento de resíduos perigosos - destinação de resíduos perigosos - Lei nº 12.305/2010

Conforme dados disponíveis na presente data, CERTIFICA-SE que a pessoa jurídica está em conformidade com as obrigações cadastrais do CTF/AIDA.

A inscrição no Cadastro Técnico Federal de Atividades e Instrumentos de Defesa Ambiental – CTF/AIDA constitui declaração, pela pessoa jurídica, de observância dos padrões técnicos normativos estabelecidos pela Associação Brasileira de Normas Técnicas – ABNT, pelo Instituto Nacional de Metrologia, Qualidade e Tecnologia – INMETRO e pelo Conselho Nacional de Meio Ambiente - CONAMA.

O Certificado de Regularidade emitido pelo CTF/AIDA não desobriga a pessoa inscrita de obter licenças, autorizações, permissões, concessões, alvarás e demais documentos exigíveis por instituições federais, estaduais, distritais ou municipais para o exercício de suas atividades, especialmente os documentos de responsabilidade técnica, qualquer o tipo e conforme regulamentação do respectivo

ATENÇÃO
ESTE DOCUMENTO É PARA USO EXCLUSIVO EM:
FINALIDADE: PROCESSO LICITATÓRIO
ÓRGÃO: MUNICÍPIO DE PLANALTO/PR
PREGÃO PRESENCIAL Nº: 002/2022
POR SOLICITAÇÃO, ANÁLISE E RESPONSABILIDADE DO CLIENTE:
R. D. COMÉRCIO DE MÓVEIS LTDA
CNPJ: 06.336.209/0001-07 - MUNICÍPIO DE FRANCISCO BELTRÃO/PR
É VETADA A UTILIZAÇÃO SEM AUTORIZAÇÃO DA CAVALETTI S/A CADEIRAS PROFISSIONAIS

08/12/2021 - 14:03:08

Conselho de Fiscalização Profissional, quando exigíveis.

O Certificado de Regularidade no CTF/AIDA não produz qualquer efeito quanto à qualificação e à habilitação técnica da pessoa jurídica inscrita.

Chave de autenticação	QSNXMDVRJT2JNXI4

ATENÇÃO
ESTE DOCUMENTO É PARA USO EXCLUSIVO EM:
FINALIDADE: PROCESSO LICITATÓRIO
ÓRGÃO: MUNICÍPIO DE PLANALTO/PR
PREGÃO PRESENCIAL Nº: 002/2022
POR SOLICITAÇÃO, ANÁLISE E RESPONSABILIDADE DO CLIENTE:
R. D. COMÉRCIO DE MÓVEIS LTDA
CNPJ: 06.336.209/0001-07 - MUNICÍPIO DE FRANCISCO BELTRÃO/PR
É VETADA A UTILIZAÇÃO SEM AUTORIZAÇÃO DA CAVALETTI S/A CADEIRAS PROFISSIONAIS

Ministério do Meio Ambiente
Instituto Brasileiro do Meio Ambiente e dos Recursos Naturais Renováveis

IBAMA
M M A

COMPROVANTE DE INSCRIÇÃO

N.º de registro no banco de dados do Ibama: **68760**

CPF/CNPJ: **88.709.621/0001-90**

Nome/Razão Social/Endereço
CAVALETTI S/A CADEIRAS PROFISSIONAIS
RUA HIRAN SAMPAIO, 550
DISTRITO INDUSTRIAL
ERECHIM/RS 99700-010

Atividades Potencialmente Poluidoras

Categoria / Detalhe

Indústria de Madeira / Fabricação de estruturas de madeira e de móveis
Indústria Mecânica / Fabricação de máquinas, aparelhos, peças, utensílios e acessórios com e sem tratamento térmico ou de superfície

Observações:
1 - Este cartão é o documento comprobatório de inscrição no Cadastro Técnico Federal - CTF e de uso obrigatório nos casos legalmente determinados. Para qualquer orientação de natureza cadastral, procure a unidade local do cadastro do IBAMA.
3 - Para verificar a regularidade desta pessoa junto ao IBAMA, visite http://www.ibama.gov.br e procure Serviços On-Line, depois Consulta de Regularidade.
4 - Este certificado não habilita o interessado ao exercício da(s) atividade(s) descrita(s), sendo necessário, conforme o caso de obtenção de licença, permissão ou autorização específica após análise técnica do IBAMA, do programa ou projeto correspondente:
5 - No caso de encerramento de qualquer atividade especificada neste certificado, o interessado deverá comunicar ao IBAMA,obrigatoriamente, no prazo de 30 (trinta) dias, a ocorrência para atualização do sistema.
6 - Este certificado não substitui a necessária licença ambiental emitida pelo órgão competente.
7 - Este certificado não habilita o transporte de produtos ou subprodutos florestais e faunísticos.

Data de emissão: **18/03/2020**
Autenticação: **2xzt.s7b3.4f24.zmb5**

ATENÇÃO
ESTE DOCUMENTO É PARA USO EXCLUSIVO EM:
FINALIDADE: PROCESSO LICITATÓRIO
ÓRGÃO: MUNICÍPIO DE PLANALTO/PR
PREGÃO PRESENCIAL Nº: 002/2022
POR SOLICITAÇÃO, ANÁLISE E RESPONSABILIDADE DO CLIENTE:
R. D. COMÉRCIO DE MÓVEIS LTDA
CNPJ: 06.336.209/0001-07 - MUNICÍPIO DE FRANCISCO BELTRÃO/PR
É VETADA A UTILIZAÇÃO SEM AUTORIZAÇÃO DA CAVALETTI S/A CADEIRAS PROFISSIONAIS

3374

labchair laboratório de ensaios	**Relatório de Ensaio** **R213390-03**	Ensaios NBR ISO/IEC 17025 CRL 0430

Laboratório de Ensaio Acreditado pela Cgcre de acordo com ABNT NBR ISO/IEC 17 025, sob o número 0430.
A Cgcre é signatária do Acordo de Reconhecimento Mútuo da ILAC - Cgcre is Signatory of the ILAC Mutual Recognition Arrangement.

Dados do cliente:	
Nome / CNPJ:	CAVALETTI S/A – Cadeiras Profissionais CNPJ: 88.709.621/0001-90
Endereço:	Rua Doutor Hiram Sampaio, 550 – Bairro Industrial CEP: 99.706-461
Cidade:	Erechim / RS
Proposta:	3390-01/21

Dados do interessado:	
Nome / CNPJ:	ESPUMATEC Ind. e Com. de Componentes de Poliuretano Ltda. CNPJ: 17.340.782/0001-00
Endereço:	Rua Honorato Bazei, 150 e 155 CEP: 95.112-140
Cidade:	Caxias do Sul / RS

Metodologia utilizada:	
Norma:	ABNT NBR 14961:2019 - Espuma flexível de poliuretano - Determinação do teor de cinzas.

ATENÇÃO
ESTE DOCUMENTO É PARA USO EXCLUSIVO EM:
FINALIDADE: PROCESSO LICITATÓRIO
ÓRGÃO: MUNICÍPIO DE PLANALTO/PR
PREGÃO PRESENCIAL Nº: 002/2022
POR SOLICITAÇÃO, ANÁLISE E RESPONSABILIDADE DO CLIENTE:
R. D. COMÉRCIO DE MÓVEIS LTDA
CNPJ: 06.336.209/0001-07 - MUNICÍPIO DE FRANCISCO BELTRÃO/PR
É VETADA A UTILIZAÇÃO SEM AUTORIZAÇÃO DA CAVALETTI S/A CADEIRAS PROFISSIONAIS

9375

labchair laboratório de ensaios	**Relatório de Ensaio** **R213390-03**	Ensaios NBR ISO/IEC 17025 CRL 0430

Laboratório de Ensaio Acreditado pela Cgcre de acordo com ABNT NBR ISO/IEC 17 025, sob o número 0430.
A Cgcre é signatária do Acordo de Reconhecimento Mútuo da ILAC - Cgcre is Signatory of the ILAC Mutual Recognition Arrangement.

Identificação do produto:			
Nome:	Espuma de poliuretano		
Modelo:	**ESPUMA DE POLIURETANO**		
Marca:	Cavaletti	**Fabricante:**	Espumatec
N.º série:	---	**Identificação Interna:**	3390-05
Outras partes acompanhantes:		---------	

Resultados:

Obs.1: Este relatório só deve ser reproduzido por completo. Reprodução de partes requer aprovação escrita do laboratório.
Obs.2: Os resultados apresentados no presente documento referem-se exclusivamente a(s) amostra(s) ensaiada(s).
Obs.3: A amostragem e a identificação do material analisado é responsabilidade do interessado.
Obs.4: O Labchair garante a confidencialidade dos resultados contidos no presente relatório.
Obs.5: As incertezas quando apresentadas possuem um fator de abrangência K=2 e nível de confiança de 95%.
Obs.6: Os ensaios foram realizados em condições normais de temperatura e umidade, salvo as condições especiais informadas nos campos de ensaios.

Norma	NBR 14961:2019	**Item**	Determinação do teor de cinzas
Obs.:			
Valor encontrado		**0,07% ± 0,02%**	
Corpo de prova contendo entre 3 e 5 g de espuma, conforme ABNT NBR 14961:2019.			

Equipamentos utilizados nas dependências do laboratório:

Balança Analítica – Mod. BL – 320H (ELT 022) fabricante: Shimadzu
Certificado de Calibração n.º E30455/19 – RBC CAL 0439

Dessecador refratário (ELT 037) – Dispensado de calibração

ATENÇÃO
ESTE DOCUMENTO É PARA USO EXCLUSIVO EM:
FINALIDADE: PROCESSO LICITATÓRIO
ÓRGÃO: MUNICÍPIO DE PLANALTO/PR
PREGÃO PRESENCIAL Nº: 002/2022
POR SOLICITAÇÃO, ANÁLISE E RESPONSABILIDADE DO CLIENTE:
R. D. COMÉRCIO DE MÓVEIS LTDA
CNPJ: 06.336.209/0001-07 - MUNICÍPIO DE FRANCISCO BELTRÃO/PR
É VETADA A UTILIZAÇÃO SEM AUTORIZAÇÃO DA CAVALETTI S/A CADEIRAS PROFISSIONAIS

Relatório de Ensaio

R213390-03

Laboratório de Ensaio Acreditado pela Cgcre de acordo com ABNT NBR ISO/IEC 17 025, sob o número 0430.
A Cgcre é signatária do Acordo de Reconhecimento Mútuo da ILAC - Cgcre is Signatory of the ILAC Mutual Recognition Arrangement.

Forno Mufla Digital 16 L – Mod. SP2707-21 fabricante: Sppencer
Certificado de Calibração n.º E60455/19 – RBC CAL 0439

Termômetro de vidro – Mod. 5003 (ILT 035) fabricante: Incoterm
Certificado de Calibração n.º 82316-200 – RBC CAL 0157

Cronometro digital – TA396 (ILT 034)
Certificado de calibração nº 78940-200 - RBC CAL 0157

Datalogger registrador de umidade e temperatura – Mod. KR420 (ILT038)
Fabricante: Akrom
Certificado de Calibração n.º 2019/038729 – RBC CAL 0171

Data do recebimento da amostra	Período de ensaio
20/05/2021	20/05/2021

Bariri / SP, 21 de Maio de 2021

LABCHAIR LABORATÓRIO DE TESTES E ANÁLISE TÉCNICA
William Hashimoto de Moraes
Gerente Técnico

LABCHAIR LABORATÓRIO DE TESTES E ANÁLISE TÉCNICA
William Hashimoto de Moraes
Signatário Autorizado

Anexo A - Histórico de Revisões

Revisão	Data	Descrição
00	21/05/2021	Emissão Inicial

ATENÇÃO
ESTE DOCUMENTO É PARA USO EXCLUSIVO EM:
FINALIDADE: PROCESSO LICITATÓRIO
ÓRGÃO: MUNICÍPIO DE PLANALTO/PR
PREGÃO PRESENCIAL Nº: 002/2022
POR SOLICITAÇÃO, ANÁLISE E RESPONSABILIDADE DO CLIENTE:
R. D. COMÉRCIO DE MÓVEIS LTDA
CNPJ: 06.336.209/0001-07 - MUNICÍPIO DE FRANCISCO BELTRÃO/PR
É VETADA A UTILIZAÇÃO SEM AUTORIZAÇÃO DA CAVALETTI S/A CADEIRAS PROFISSIONAIS

labchair laboratório de ensaios	**Relatório de Ensaio** **R213390-04**	Ensaios NBR ISO/IEC 17025 CRL 0430

Laboratório de Ensaio Acreditado pela Cgcre de acordo com ABNT NBR ISO/IEC 17 025, sob o número 0430.
A Cgcre é signatária do Acordo de Reconhecimento Mútuo da ILAC - Cgcre is Signatory of the ILAC Mutual Recognition Arrangement.

Dados do cliente:	
Nome / CNPJ:	CAVALETTI S/A – Cadeiras Profissionais CNPJ: 88.709.621/0001-90
Endereço:	Rua Doutor Hiram Sampaio, 550 – Bairro Industrial CEP: 99.706-461
Cidade:	Erechim / RS
Proposta:	3390-01/21

Dados do interessado:	
Nome / CNPJ:	ESPUMATEC Ind. e Com. de Componentes de Poliuretano Ltda. CNPJ: 17.340.782/0001-00
Endereço:	Rua Honorato Bazei, 150 e 155 CEP: 95.112-140
Cidade:	Caxias do Sul / RS

Metodologia utilizada:	
Norma:	ABNT NBR 8515:2020 – Espuma flexível de poliuretano - Determinação da resistência à tração.

ATENÇÃO
ESTE DOCUMENTO É PARA USO EXCLUSIVO EM:
FINALIDADE: PROCESSO LICITATÓRIO
ÓRGÃO: MUNICÍPIO DE PLANALTO/PR
PREGÃO PRESENCIAL Nº: 002/2022
POR SOLICITAÇÃO, ANÁLISE E RESPONSABILIDADE DO CLIENTE:
R. D. COMÉRCIO DE MÓVEIS LTDA
CNPJ: 06.336.209/0001-07 - MUNICÍPIO DE FRANCISCO BELTRÃO/PR
É VETADA A UTILIZAÇÃO SEM AUTORIZAÇÃO DA CAVALETTI S/A CADEIRAS PROFISSIONAIS

labchair laboratório de ensaios	**Relatório de Ensaio** **R213390-04**	Ensaios NBR ISO/IEC 17025 CRL 0430

Laboratório de Ensaio Acreditado pela Cgcre de acordo com ABNT NBR ISO/IEC 17 025, sob o número 0430.
A Cgcre é signatária do Acordo de Reconhecimento Mútuo da ILAC - Cgcre is Signatory of the ILAC Mutual Recognition Arrangement.

Identificação do produto:			
Nome:	Espuma de poliuretano		
Modelo:	**ESPUMA DE POLIURETANO**		
Marca:	Cavaletti	**Fabricante:**	Espumatec
N.º série:	---	**Identificação Interna:**	3390-06/3390-07 3390-08
Outras partes acompanhantes:		---	

Resultados:

Obs.1: Este relatório só deve ser reproduzido por completo. Reprodução de partes requer aprovação escrita do laboratório.
Obs.2: Os resultados apresentados no presente documento referem-se exclusivamente a(s) amostra(s) ensaiada(s).
Obs.3: A amostragem e a identificação do material analisado é responsabilidade do interessado.
Obs.4: O Labchair garante a confidencialidade dos resultados contidos no presente relatório.
Obs.5: As incertezas quando apresentadas possuem um fator de abrangência K=2 e nível de confiança de 95%.
Obs.6: Os ensaios foram realizados em condições normais de temperatura e umidade, salvo as condições especiais informadas nos campos de ensaios.

ATENÇÃO
ESTE DOCUMENTO É PARA USO EXCLUSIVO EM:
FINALIDADE: PROCESSO LICITATÓRIO
ÓRGÃO: MUNICÍPIO DE PLANALTO/PR
PREGÃO PRESENCIAL Nº: 002/2022
POR SOLICITAÇÃO, ANÁLISE E RESPONSABILIDADE DO CLIENTE:
R. D. COMÉRCIO DE MÓVEIS LTDA
CNPJ: 06.336.209/0001-07 - MUNICÍPIO DE FRANCISCO BELTRÃO/PR
É VETADA A UTILIZAÇÃO SEM AUTORIZAÇÃO DA CAVALETTI S/A CADEIRAS PROFISSIONAIS

Relatório de Ensaio

R213390-04

Laboratório de Ensaio Acreditado pela Cgcre de acordo com ABNT NBR ISO/IEC 17 025, sob o número 0430.
A Cgcre é signatária do Acordo de Reconhecimento Mútuo da ILAC - Cgcre is Signatory of the ILAC Mutual Recognition Arrangement.

Norma	NBR 8515:2020	**Item**	Determinação da resistência à tração

Obs.:

Tensão de ruptura (kPa)	**Valor encontrado**
	149,42 ± 15,71 kPa
Alongamento de ruptura (%)	**94,98 ± 7,38 %**

03 Corpos-de-prova com dimensões de 12,5 mm ± 1,5 mm de espessura retirados de bloco conforme ABNT NBR 8515:2020.

Antes da realização do ensaio e após 24 horas de sua manufatura, os corpos-de-prova foram pré-condicionados, por no mínimo 12 horas, à temperatura de (23 ± 2) ° C e umidade relativa de (50 ± 5) %.

Equipamentos utilizados nas dependências do laboratório:

Datalogger registrador de umidade e temperatura – Mod. KR420 (ILT038)
Fabricante: Akrom
Certificado de Calibração n.º 2019/038729 – RBC CAL 0171

Equipamento Mod. KE 2.000 MP- Tipo CRT (ELT 034) fabricante: KRATOS
Certificado de Calibração nº 7570.20 – RBC CAL 0494 (tipo de esforço: Tração – Célula de 200 kgf) e nº 7572.0 e 7573.20 (deslocamento). – RBC CAL 0494

Paquímetro Analógico – Mod. 530-115 (ILT001) fabricante: Mitutoyo
Certificado de Calibração n.º 14867-201 – RBC CAL 0157

ATENÇÃO
ESTE DOCUMENTO É PARA USO EXCLUSIVO EM:
FINALIDADE: PROCESSO LICITATÓRIO
ÓRGÃO: MUNICÍPIO DE PLANALTO/PR
PREGÃO PRESENCIAL Nº: 002/2022
POR SOLICITAÇÃO, ANÁLISE E RESPONSABILIDADE DO CLIENTE:
R. D. COMÉRCIO DE MÓVEIS LTDA
CNPJ: 06.336.209/0001-07 - MUNICÍPIO DE FRANCISCO BELTRÃO/PR
É VETADA A UTILIZAÇÃO SEM AUTORIZAÇÃO DA CAVALETTI S/A CADEIRAS PROFISSIONAIS

labchair laboratório de ensaios	**Relatório de Ensaio** **R213390-04**	Ensaios NBR ISO/IEC 17025 CRL 0430

Laboratório de Ensaio Acreditado pela Cgcre de acordo com ABNT NBR ISO/IEC 17 025, sob o número 0430.
A Cgcre é signatária do Acordo de Reconhecimento Mútuo da ILAC - Cgcre is Signatory of the ILAC Mutual Recognition Arrangement.

Data do recebimento das amostras	Período de ensaio
20/05/2021	20/05/2021 a 21/05/2021

Bariri / SP, 21 de Maio de 2021

LABCHAIR LABORATÓRIO DE TESTES E ANÁLISE TÉCNICA

William Hashimoto de Moraes
Gerente Técnico

LABCHAIR LABORATÓRIO DE TESTES E ANÁLISE TÉCNICA

William Hashimoto de Moraes
Signatário Autorizado

Anexo A - Histórico de Revisões

Revisão	Data	Descrição
00	21/05/2021	Emissão Inicial

ATENÇÃO
ESTE DOCUMENTO É PARA USO EXCLUSIVO EM:
FINALIDADE: PROCESSO LICITATÓRIO
ÓRGÃO: MUNICÍPIO DE PLANALTO/PR
PREGÃO PRESENCIAL Nº: 002/2022
POR SOLICITAÇÃO, ANÁLISE E RESPONSABILIDADE DO CLIENTE:
R. D. COMÉRCIO DE MÓVEIS LTDA
CNPJ: 06.336.209/0001-07 - MUNICÍPIO DE FRANCISCO BELTRÃO/PR
É VETADA A UTILIZAÇÃO SEM AUTORIZAÇÃO DA CAVALETTI S/A CADEIRAS PROFISSIONAIS

ABERGO
Associação Brasileira de Ergonomia

A Câmara Técnica de Certificação,
do **Sistema de Certificação do Ergonomista Brasileiro,**
outorga a

CRISTIANE NONEMACHER CANTELE

o título de **Ergonomista Certificada,**
pelo período de **cinco** anos, assumindo como condição de registro submeter-se ao Código de Deontologia do Ergonomista Certificado.

Prof. Márcio Alves Marçal, D.Sc.
Comitê de Exame de Competências

Prof. Jacinta Sidegum Renner, D.Sc.
Comitê de Feitos Profissionais

ATENÇÃO
ESTE DOCUMENTO É PARA USO EXCLUSIVO EM:
FINALIDADE: PROCESSO LICITATÓRIO
ÓRGÃO: MUNICÍPIO DE PLANALTO/PR
PREGÃO PRESENCIAL Nº: 002/2022
POR SOLICITAÇÃO, ANÁLISE E RESPONSABILIDADE DO CLIENTE:
R. D. COMÉRCIO DE MÓVEIS LTDA
CNPJ: 06.336.209/0001-07 - MUNICÍPIO DE FRANCISCO BELTRÃO/PR
É VETADA A UTILIZAÇÃO SEM AUTORIZAÇÃO DA CAVALETTI S/A CADEIRAS PROFISSIONAIS

Declaro que **CRISTIANE NONEMACHER CANTELE** foi registrada, junto a ABERGO – Associação Brasileira de Ergonomia, como **Ergonomista Certificada Nível Sênior** pelo período de **cinco anos.**

Certificado No. 90

Renovação de Certificação

Rio de Janeiro, 25 de abril de 2017.

Prof Paulo Antônio Barros Oliveira, D.Sc..

Presidente da ABERGO

ATENÇÃO
ESTE DOCUMENTO É PARA USO EXCLUSIVO EM:
FINALIDADE: PROCESSO LICITATÓRIO
ÓRGÃO: MUNICÍPIO DE PLANALTO/PR
PREGÃO PRESENCIAL Nº: 002/2022
POR SOLICITAÇÃO, ANÁLISE E RESPONSABILIDADE DO CLIENTE:
R. D. COMÉRCIO DE MÓVEIS LTDA
CNPJ: 06.336.209/0001-07 - MUNICÍPIO DE FRANCISCO BELTRÃO/PR
É VETADA A UTILIZAÇÃO SEM AUTORIZAÇÃO DA CAVALETTI S/A CADEIRAS PROFISSIONAIS

RELATÓRIO DE ENSAIO Nº 889/19

INSTITUTO SENAI DE TECNOLOGIA MADEIRA E MOBILIÁRIO

INSTITUTO SENAI DE TECNOLOGIA EM MADEIRA E MOBILIÁRIO
Av. Pres. Costa e Silva, 571
CEP 95703-260 - Bento Gonçalves - RS - Brasil
Fone: (54) 3449-7501
laboratorio.cetemo@senairs.org.br

LABORATÓRIO DE CONTROLE DE QUALIDADE

Ensaios NBR ISO/IEC 17025
CRL 0158

Relatório nº: 889/19 **de** 04/12/19

Orçamento nº: 486/19

Interessado: Cavaletti S/A - Cadeiras Profissionais
CNPJ: 88.709.621/0001-90 IE: 039/0017663
Rua Doutor Hiram Sampaio, 550
99706-461 - Erechim - RS
54 3520 4100

Espumatec Ind. e Com. de Componentes em Poliuretano Ltda.
CNPJ: 17.340.782/0001-00 IE: 029/0621836
Rua Honorato Bazei, 150 e 155
95112-140 - Caxias do Sul - RS
54 3209 6500

ENSAIO EM ESPUMA DE POLIURETANO

1 - DESCRIÇÃO E IDENTIFICAÇÃO DA AMOSTRA:
Espuma de poliuretano.

2 - AMOSTRAGEM:
A coleta, amostragem e identificação são de responsabilidade do cliente.

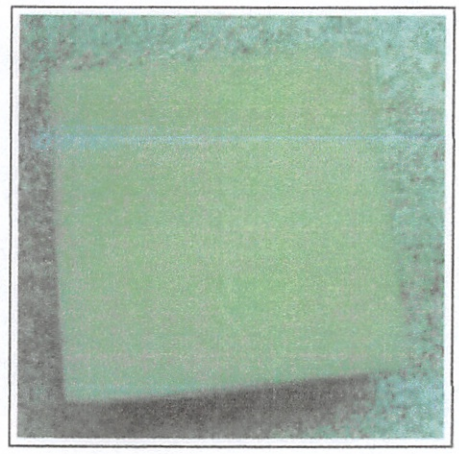

3 - NATUREZA DO TRABALHO:
A realização do ensaio visa avaliar a amostra de acordo com a norma descrita no item 4.2.

4 - PROCEDIMENTO:
4.1 - PREPARAÇÃO DA AMOSTRA/CORPOS DE PROVA:
A amostra foi preparada pelo cliente.
Os corpos de prova foram preparados pelo cliente.

4.2 - MÉTODO DE ENSAIO:
O desenvolvimento do ensaio foi conforme a norma:

- **ABNT NBR 8797/2017** - Espuma flexível de poliuretano - Determinação da deformação permanente à compressão (PRI 632/77 - Rev. 02).

Este documento só deve ser reproduzido por completo.

ATENÇÃO
ESTE DOCUMENTO É PARA USO EXCLUSIVO EM:
FINALIDADE: PROCESSO LICITATÓRIO
ÓRGÃO: MUNICÍPIO DE PLANALTO/PR
PREGÃO PRESENCIAL Nº: 002/2022
POR SOLICITAÇÃO, ANÁLISE E RESPONSABILIDADE DO CLIENTE:
R. D. COMÉRCIO DE MÓVEIS LTDA
CNPJ: 06.336.209/0001-07 - MUNICÍPIO DE FRANCISCO BELTRÃO/PR
É VETADA A UTILIZAÇÃO SEM AUTORIZAÇÃO DA CAVALETTI S/A CADEIRAS PROFISSIONAIS

0384

RELATÓRIO DE ENSAIO Nº 889/19

- Laboratório de Ensaio Acreditado pela Cgcre de acordo com a NBR ISO/IEC 17025 sob o número CRL - 0158.
- A Cgcre é signatária do Acordo de Reconhecimento Mútuo da ILAC (International Laboratory Accreditation Cooperation).
- A Cgcre é signatária do Acordo de Reconhecimento Mútuo da IAAC (Interamerican Accreditation Cooperation).

4.3 - CONDICIONAMENTO:
A amostra foi condicionada por 12 horas à temperatura de (23±2)ºC e (50±5)% de umidade relativa do ar.

5 - RESULTADO:
Ensaio realizado no período de 09/12 a 10/12/19.

Os corpos de prova foram fornecidos com capa.

5.1 - DETERMINAÇÃO DA DEFORMAÇÃO PERMANENTE À COMPRESSÃO:

Deformação permanente à compressão 90% * (%)	Incerteza de medição** (%)	k
48,1	20,5	4,53

* Condições de ensaio (22 horas - 70 ºC e 5% UR).

** A incerteza expandida relatada é baseada em uma incerteza padronizada combinada, multiplicada por um fator de abrangência k, provendo um nível de confiança de aproximadamente 95,45 %.

OBSERVAÇÃO: Os resultados são válidos somente para o estado da amostra no momento do ensaio.

Bento Gonçalves, 10 de dezembro de 2019.

LEANDRA BORTOLINI
Gerente Técnica do Laboratório de Colchões e Físico Químico
IST Madeira e Mobiliário

Este documento só deve ser reproduzido por completo.

ATENÇÃO
ESTE DOCUMENTO É PARA USO EXCLUSIVO EM:
FINALIDADE: PROCESSO LICITATÓRIO
ÓRGÃO: MUNICÍPIO DE PLANALTO/PR
PREGÃO PRESENCIAL Nº: 002/2022
POR SOLICITAÇÃO, ANÁLISE E RESPONSABILIDADE DO CLIENTE:
R. D. COMÉRCIO DE MÓVEIS LTDA
CNPJ: 06.336.209/0001-07 - MUNICÍPIO DE FRANCISCO BELTRÃO/PR
É VETADA A UTILIZAÇÃO SEM AUTORIZAÇÃO DA CAVALETTI S/A CADEIRAS PROFISSIONAIS

RELATÓRIO DE ENSAIO Nº 891/19

INSTITUTO SENAI DE TECNOLOGIA EM MADEIRA E MOBILIÁRIO
Av. Pres. Costa e Silva, 571
CEP 95703-260 - Bento Gonçalves - RS - Brasil
Fone: (54) 3449-7501
laboratorio.cetemo@senairs.org.br

LABORATÓRIO DE CONTROLE DE QUALIDADE

Ensaios NBR ISO/IEC 17025
CRL 0158

Relatório nº: 891/19 **de** 04/12/19

Orçamento nº: 486/19

Interessado:

Cavaletti S/A - Cadeiras Profissionais
CNPJ: 88.709.621/0001-90 IE: 039/0017663
Rua Doutor Hiram Sampaio, 550
99706-461 - Erechim - RS
54 3520 4100

Espumatec Ind. e Com. de Componentes em Poliuretano Ltda.
CNPJ: 17.340.782/0001-00 IE: 029/0621836
Rua Honorato Bazei, 150 e 155
95112-140 - Caxias do Sul - RS
54 3209 6500

ENSAIO EM ESPUMA DE POLIURETANO

1 - DESCRIÇÃO E IDENTIFICAÇÃO DA AMOSTRA:
Espuma de poliuretano.

2 - AMOSTRAGEM:
A coleta, amostragem e identificação são de responsabilidade do cliente.

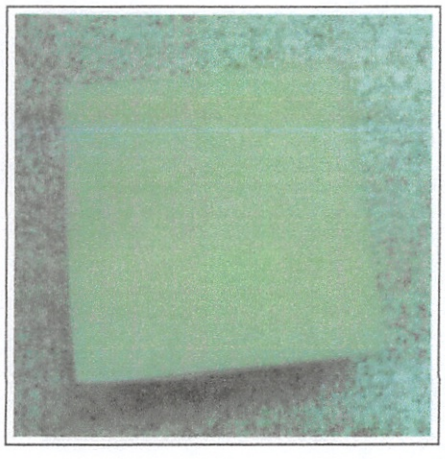

3 - NATUREZA DO TRABALHO:
A realização do ensaio visa avaliar a amostra de acordo com a norma descrita no item 4.2.

4 - PROCEDIMENTO:
4.1 - PREPARAÇÃO DA AMOSTRA/CORPOS DE PROVA:
A amostra foi preparada pelo cliente.
Os corpos de prova foram preparados pelo cliente.

4.2 - MÉTODO DE ENSAIO:
O desenvolvimento do ensaio foi conforme a norma:

- **ABNT NBR 8619/2015** - Espuma flexível de poliuretano - Determinação da resiliência (PRI 632/100 - Rev. 02).

ATENÇÃO
ESTE DOCUMENTO É PARA USO EXCLUSIVO EM:
FINALIDADE: PROCESSO LICITATÓRIO
ÓRGÃO: MUNICÍPIO DE PLANALTO/PR
PREGÃO PRESENCIAL Nº: 002/2022
POR SOLICITAÇÃO, ANÁLISE E RESPONSABILIDADE DO CLIENTE:
R. D. COMÉRCIO DE MÓVEIS LTDA
CNPJ: 06.336.209/0001-07 - MUNICÍPIO DE FRANCISCO BELTRÃO/PR
É VETADA A UTILIZAÇÃO SEM AUTORIZAÇÃO DA CAVALETTI S/A CADEIRAS PROFISSIONAIS

0386

RELATÓRIO DE ENSAIO Nº 891/19

- Laboratório de Ensaio Acreditado pela Cgcre de acordo com a NBR ISO/IEC 17025 sob o número CRL - 0158.
- A Cgcre é signatária do Acordo de Reconhecimento Mútuo da ILAC (International Laboratory Accreditation Cooperation).
- A Cgcre é signatária do Acordo de Reconhecimento Mútuo da IAAC (Interamerican Accreditation Cooperation).

4.3 - CONDICIONAMENTO:
A amostra foi condicionada por 12 horas à temperatura de (23±2)ºC e (50±5)% de umidade relativa do ar.

5 - RESULTADO:
Ensaio realizado em 09/12/19.

Os corpos de prova foram fornecidos com capa.

5.1 - DETERMINAÇÃO DA RESILIÊNCIA:

Resiliência (%)	Incerteza de medição* (%)	k
46,4	2,0	2,52

* A incerteza expandida relatada é baseada em uma incerteza padronizada combinada, multiplicada por um fator de abrangência k, provendo um nível de confiança de aproximadamente 95,45 %.

OBSERVAÇÃO: Os resultados são válidos somente para o estado da amostra no momento do ensaio.

Bento Gonçalves, 10 de dezembro de 2019.

Leandra Bortolini

LEANDRA BORTOLINI
Gerente Técnica do Laboratório de Colchões e Físico Químico
IST Madeira e Mobiliário

Este documento só deve ser reproduzido por completo.

ATENÇÃO
ESTE DOCUMENTO É PARA USO EXCLUSIVO EM:
FINALIDADE: PROCESSO LICITATÓRIO
ÓRGÃO: MUNICÍPIO DE PLANALTO/PR
PREGÃO PRESENCIAL Nº: 002/2022
POR SOLICITAÇÃO, ANÁLISE E RESPONSABILIDADE DO CLIENTE:
R. D. COMÉRCIO DE MÓVEIS LTDA
CNPJ: 06.336.209/0001-07 - MUNICÍPIO DE FRANCISCO BELTRÃO/PR
É VETADA A UTILIZAÇÃO SEM AUTORIZAÇÃO DA CAVALETTI S/A CADEIRAS PROFISSIONAIS

RELATÓRIO DE ENSAIO Nº 892/19

INSTITUTO SENAI DE TECNOLOGIA EM MADEIRA E MOBILIÁRIO
Av. Pres. Costa e Silva, 571
CEP 95703-260 - Bento Gonçalves - RS - Brasil
Fone: (54) 3449-7501
laboratorio.cetemo@senairs.org.br

LABORATÓRIO DE CONTROLE DE QUALIDADE

Ensaios NBR ISO/IEC 17025
CRL 0158

Relatório nº: 892/19 **de** 04/12/19

Orçamento nº: 486/19

Interessado: Cavaletti S/A - Cadeiras Profissionais
CNPJ: 88.709.621/0001-90 IE: 039/0017663
Rua Doutor Hiram Sampaio, 550
99706-461 - Erechim - RS
54 3520 4100

Espumatec Ind. e Com. de Componentes em Poliuretano Ltda.
CNPJ: 17.340.782/0001-00 IE: 029/0621836
Rua Honorato Bazei, 150 e 155
95112-140 - Caxias do Sul - RS
54 3209 6500

ENSAIO EM ESPUMA DE POLIURETANO

1 - DESCRIÇÃO E IDENTIFICAÇÃO DA AMOSTRA:
Espuma de poliuretano.

2 - AMOSTRAGEM:
A coleta, amostragem e identificação são de responsabilidade do cliente.

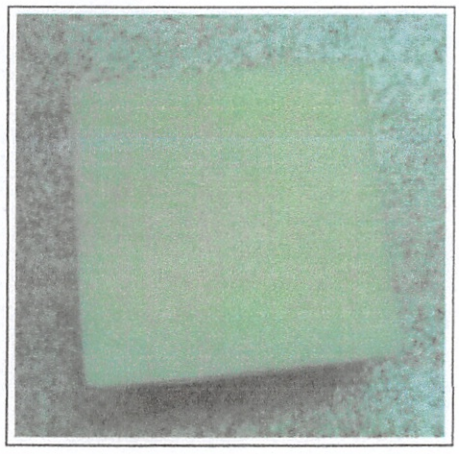

3 - NATUREZA DO TRABALHO:
A realização do ensaio visa avaliar a amostra de acordo com a norma descrita no item 4.2.

4 - PROCEDIMENTO:
4.1 - PREPARAÇÃO DA AMOSTRA/CORPOS DE PROVA:
A amostra foi preparada pelo cliente.
Os corpos de prova foram preparados pelo cliente.

4.2 - MÉTODO DE ENSAIO:
O desenvolvimento do ensaio foi conforme a norma:

- **ABNT NBR 8910/2016** - Espuma flexível de poliuretano - Determinação da resistência à compressão (PRI 632/78 - Rev. 01).

Este documento só deve ser reproduzido por completo.

ATENÇÃO
ESTE DOCUMENTO É PARA USO EXCLUSIVO EM:
FINALIDADE: PROCESSO LICITATÓRIO
ÓRGÃO: MUNICÍPIO DE PLANALTO/PR
PREGÃO PRESENCIAL Nº: 002/2022
POR SOLICITAÇÃO, ANÁLISE E RESPONSABILIDADE DO CLIENTE:
R. D. COMÉRCIO DE MÓVEIS LTDA
CNPJ: 06.336.209/0001-07 - MUNICÍPIO DE FRANCISCO BELTRÃO/PR
É VETADA A UTILIZAÇÃO SEM AUTORIZAÇÃO DA CAVALETTI S/A CADEIRAS PROFISSIONAIS

0338

RELATÓRIO DE ENSAIO Nº 892/19

- Laboratório de Ensaio Acreditado pela Cgcre de acordo com a NBR ISO/IEC 17025 sob o número CRL - 0158.
- A Cgcre é signatária do Acordo de Reconhecimento Mútuo da ILAC (International Laboratory Accreditation Cooperation).
- A Cgcre é signatária do Acordo de Reconhecimento Mútuo da IAAC (Interamerican Accreditation Cooperation).

4.3 - CONDICIONAMENTO:
A amostra foi condicionada por 12 horas à temperatura de (23±2)ºC e (50±5)% de umidade relativa do ar.

5 - RESULTADO:
Ensaio realizado em 09/12/19.

Os corpos de prova foram fornecidos com capa.

5.1 - DETERMINAÇÃO DA RESISTÊNCIA À COMPRESSÃO:
Largura média CP 1: 101,8 mm
Largura média CP 2: 101,2 mm
Largura média CP 3: 103,5 mm

Resistência à compressão a 50% (KPa)	Incerteza de medição* (KPa)	k
8,1	0,3	2,01

* A incerteza expandida relatada é baseada em uma incerteza padronizada combinada, multiplicada por um fator de abrangência k, provendo um nível de confiança de aproximadamente 95,45 %.

OBSERVAÇÃO: Os resultados são válidos somente para o estado da amostra no momento do ensaio.

Bento Gonçalves, 10 de dezembro de 2019.

LEANDRA BORTOLINI
Gerente Técnica do Laboratório de Colchões e Físico Químico
IST Madeira e Mobiliário

Este documento só deve ser reproduzido por completo.

ATENÇÃO
ESTE DOCUMENTO É PARA USO EXCLUSIVO EM:
FINALIDADE: PROCESSO LICITATÓRIO
ÓRGÃO: MUNICÍPIO DE PLANALTO/PR
PREGÃO PRESENCIAL Nº: 002/2022
POR SOLICITAÇÃO, ANÁLISE E RESPONSABILIDADE DO CLIENTE:
R. D. COMÉRCIO DE MÓVEIS LTDA
CNPJ: 06.336.209/0001-07 - MUNICÍPIO DE FRANCISCO BELTRÃO/PR
É VETADA A UTILIZAÇÃO SEM AUTORIZAÇÃO DA CAVALETTI S/A CADEIRAS PROFISSIONAIS

RELATÓRIO DE ENSAIO Nº 893/19

INSTITUTO SENAI DE TECNOLOGIA EM MADEIRA E MOBILIÁRIO
Av. Pres. Costa e Silva, 571
CEP 95703-260 - Bento Gonçalves - RS - Brasil
Fone: (54) 3449-7501
laboratorio.cetemo@senairs.org.br

LABORATÓRIO DE CONTROLE DE QUALIDADE

Ensaios NBR ISO/IEC 17025
CRL 0158

Relatório nº: 893/19 **de** 04/12/19

Orçamento nº: 486/19

Interessado:

Cavaletti S/A - Cadeiras Profissionais
CNPJ: 88.709.621/0001-90 IE: 039/0017663
Rua Doutor Hiram Sampaio, 550
99706-461 - Erechim - RS
54 3520 4100

Espumatec Ind. e Com. de Componentes em Poliuretano Ltda.
CNPJ: 17.340.782/0001-00 IE: 029/0621836
Rua Honorato Bazei, 150 e 155
95112-140 - Caxias do Sul - RS
54 3209 6500

ENSAIO EM ESPUMA DE POLIURETANO

1 - DESCRIÇÃO E IDENTIFICAÇÃO DA AMOSTRA:
Espuma de poliuretano.

2 - AMOSTRAGEM:
A coleta, amostragem e identificação são de responsabilidade do cliente.

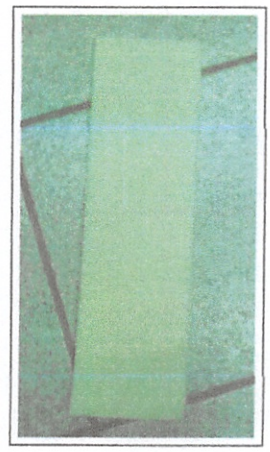

3 - NATUREZA DO TRABALHO:
A realização do ensaio visa avaliar a amostra de acordo com a norma descrita no item 4.2.

4 - PROCEDIMENTO:
4.1 - PREPARAÇÃO DA AMOSTRA/CORPOS DE PROVA:
A amostra foi preparada pelo cliente.
Os corpos de prova foram preparados pelo cliente.

4.2 - MÉTODO DE ENSAIO:
O desenvolvimento do ensaio foi conforme a norma:

- **ABNT NBR 9178/2015** - Espuma flexível de poliuretano - Determinação das características de queima (PRI 632/56 - Rev. 01).

ATENÇÃO
ESTE DOCUMENTO É PARA USO EXCLUSIVO EM:
FINALIDADE: PROCESSO LICITATÓRIO
ÓRGÃO: MUNICÍPIO DE PLANALTO/PR
PREGÃO PRESENCIAL Nº: 002/2022
POR SOLICITAÇÃO, ANÁLISE E RESPONSABILIDADE DO CLIENTE:
R. D. COMÉRCIO DE MÓVEIS LTDA
CNPJ: 06.336.209/0001-07 - MUNICÍPIO DE FRANCISCO BELTRÃO/PR
É VETADA A UTILIZAÇÃO SEM AUTORIZAÇÃO DA CAVALETTI S/A CADEIRAS PROFISSIONAIS

...eve ser reproduzido por completo.

0390

RELATÓRIO DE ENSAIO Nº 893/19

- Laboratório de Ensaio Acreditado pela Cgcre de acordo com a NBR ISO/IEC 17025 sob o número CRL - 0158.
- A Cgcre é signatária do Acordo de Reconhecimento Mútuo da ILAC (International Laboratory Accreditation Cooperation).
- A Cgcre é signatária do Acordo de Reconhecimento Mútuo da IAAC (Interamerican Accreditation Cooperation).

4.3 - CONDICIONAMENTO:
A amostra foi condicionada por 12 horas à temperatura de (23±2)ºC e (50±5)% de umidade relativa do ar.

5 - RESULTADO:
Ensaio realizado em 11/12/19.

Os corpos de prova foram fornecidos com capa.

5.1 - DETERMINAÇÃO DAS CARACTERÍSTICAS DE QUEIMA:
Espessura CP 1: 12,5 mm
Espessura CP 2: 12 mm
Espessura CP 3: 12 mm

Velocidade de queima (mm/min)	Incerteza de medição* (mm/min)	k
0	-	-

* A incerteza expandida relatada é baseada em uma incerteza padronizada combinada, multiplicada por um fator de abrangência k, provendo um nível de confiança de aproximadamente 95,45 %.

OBSERVAÇÃO: Os resultados são válidos somente para o estado da amostra no momento do ensaio.

Bento Gonçalves, 11 de dezembro de 2019.

LEANDRA BORTOLINI
Gerente Técnica do Laboratório de Colchões e Físico Químico
IST Madeira e Mobiliário

Este documento só deve ser reproduzido por completo.

ATENÇÃO
ESTE DOCUMENTO É PARA USO EXCLUSIVO EM:
FINALIDADE: PROCESSO LICITATÓRIO
ÓRGÃO: MUNICÍPIO DE PLANALTO/PR
PREGÃO PRESENCIAL Nº: 002/2022
POR SOLICITAÇÃO, ANÁLISE E RESPONSABILIDADE DO CLIENTE:
R. D. COMÉRCIO DE MÓVEIS LTDA
CNPJ: 06.336.209/0001-07 - MUNICÍPIO DE FRANCISCO BELTRÃO/PR
É VETADA A UTILIZAÇÃO SEM AUTORIZAÇÃO DA CAVALETTI S/A CADEIRAS PROFISSIONAIS

0391

RELATÓRIO DE ENSAIO Nº 894/19

INSTITUTO SENAI DE TECNOLOGIA EM MADEIRA E MOBILIÁRIO
Av. Pres. Costa e Silva, 571
CEP 95703-260 - Bento Gonçalves - RS - Brasil
Fone: (54) 3449-7501
laboratorio.cetemo@senairs.org.br

LABORATÓRIO DE CONTROLE DE QUALIDADE

Ensaios NBR ISO/IEC 17025
CRL 0158

Relatório nº: 894/19 **de** 04/12/19

Orçamento nº: 486/19

Interessado: Cavaletti S/A - Cadeiras Profissionais
CNPJ: 88.709.621/0001-90 IE: 039/0017663
Rua Doutor Hiram Sampaio, 550
99706-461 - Erechim - RS
54 3520 4100

Espumatec Ind. e Com. de Componentes em Poliuretano Ltda.
CNPJ: 17.340.782/0001-00 IE: 029/0621836
Rua Honorato Bazei, 150 e 155
95112-140 - Caxias do Sul - RS
54 3209 6500

ENSAIO EM ESPUMA DE POLIURETANO

1 - DESCRIÇÃO E IDENTIFICAÇÃO DA AMOSTRA:
Espuma de poliuretano.

2 - AMOSTRAGEM:
A coleta, amostragem e identificação são de responsabilidade do cliente.

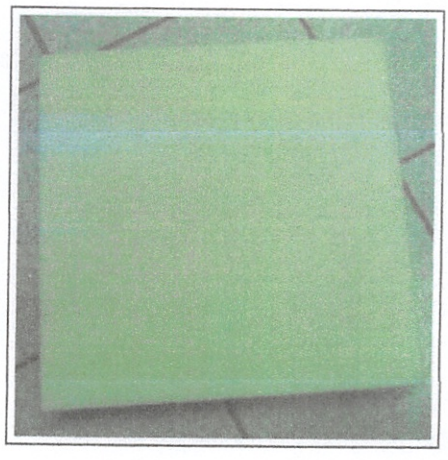

3 - NATUREZA DO TRABALHO:
A realização do ensaio visa avaliar a amostra de acordo com a norma descrita no item 4.2.

4 - PROCEDIMENTO:
4.1 - PREPARAÇÃO DA AMOSTRA/CORPOS DE PROVA:
A amostra foi preparada pelo cliente.
Os corpos de prova foram preparados pelo cliente.

4.2 - MÉTODO DE ENSAIO:
O desenvolvimento do ensaio foi conforme a norma:

- **ABNT NBR 9177/2015** - Espuma flexível de poliuretano - Determinação da fadiga dinâmica (PRI 632/75 - Rev. 01).

Este documento só deve ser reproduzido por completo.

0392

ATENÇÃO
ESTE DOCUMENTO É PARA USO EXCLUSIVO EM:
FINALIDADE: PROCESSO LICITATÓRIO
ÓRGÃO: MUNICÍPIO DE PLANALTO/PR
PREGÃO PRESENCIAL Nº: 002/2022
POR SOLICITAÇÃO, ANÁLISE E RESPONSABILIDADE DO CLIENTE:
R. D. COMÉRCIO DE MÓVEIS LTDA
CNPJ: 06.336.209/0001-07 - MUNICÍPIO DE FRANCISCO BELTRÃO/PR
É VETADA A UTILIZAÇÃO SEM AUTORIZAÇÃO DA CAVALETTI S/A CADEIRAS PROFISSIONAIS

RELATÓRIO DE ENSAIO Nº 894/19

- Laboratório de Ensaio Acreditado pela Cgcre de acordo com a NBR ISO/IEC 17025 sob o número CRL - 0158.
- A Cgcre é signatária do Acordo de Reconhecimento Mútuo da ILAC (International Laboratory Accreditation Cooperation).
- A Cgcre é signatária do Acordo de Reconhecimento Mútuo da IAAC (Interamerican Accreditation Cooperation).

4.3 - CONDICIONAMENTO:
A amostra foi condicionada por 12 horas à temperatura de (23±2)ºC e (50±5)% de umidade relativa do ar.

5 - RESULTADO:
Ensaio realizado no período de 10/12 a 11/12/19.

Os corpos de prova foram fornecidos com capa.

5.1 - DETERMINAÇÃO DA FADIGA DINÂMICA (PERDA DA FORÇA DE INDENTAÇÃO):
Ensaio realizado em ambiente climatizado à temperatura de (23 ± 2) ºC.

Percentual de compressão	Perda de força de indentação (%)	Incerteza de medição*	k	Perda de espessura (%)	Incerteza de medição*	k
25%	22,9	5,3	4,53	5,2	1,2	3,31
40%	25,3	4,8				
65%	23,0	5,3				

* A incerteza expandida relatada é baseada em uma incerteza padronizada combinada, multiplicada por um fator de abrangência k, provendo um nível de confiança de aproximadamente 95,45 %.

OBSERVAÇÃO: Os resultados são válidos somente para o estado da amostra no momento do ensaio.

Bento Gonçalves, 11 de dezembro de 2019.

LEANDRA BORTOLINI
Gerente Técnica do Laboratório de Colchões e Físico Químico
IST Madeira e Mobiliário

Este documento só deve ser reproduzido por completo.

ATENÇÃO
ESTE DOCUMENTO É PARA USO EXCLUSIVO EM:
FINALIDADE: PROCESSO LICITATÓRIO
ÓRGÃO: MUNICÍPIO DE PLANALTO/PR
PREGÃO PRESENCIAL Nº: 002/2022
POR SOLICITAÇÃO, ANÁLISE E RESPONSABILIDADE DO CLIENTE:
R. D. COMÉRCIO DE MÓVEIS LTDA
CNPJ: 06.336.209/0001-07 - MUNICÍPIO DE FRANCISCO BELTRÃO/PR
É VETADA A UTILIZAÇÃO SEM AUTORIZAÇÃO DA CAVALETTI S/A CADEIRAS PROFISSIONAIS

RELATÓRIO DE ENSAIO Nº 895/19

INSTITUTO SENAI DE TECNOLOGIA EM MADEIRA E MOBILIÁRIO
Av. Pres. Costa e Silva, 571
CEP 95703-260 - Bento Gonçalves - RS - Brasil
Fone: (54) 3449-7501
laboratorio.cetemo@senairs.org.br

LABORATÓRIO DE CONTROLE DE QUALIDADE

Ensaios NBR ISO/IEC 17025
CRL 0158

Relatório nº: 895/19 **de** 04/12/19

Orçamento nº: 486/19

Interessado: Cavaletti S/A - Cadeiras Profissionais
CNPJ: 88.709.621/0001-90 IE: 039/0017663
Rua Doutor Hiram Sampaio, 550
99706-461 - Erechim - RS
54 3520 4100

Espumatec Ind. e Com. de Componentes em Poliuretano Ltda.
CNPJ: 17.340.782/0001-00 IE: 029/0621836
Rua Honorato Bazei, 150 e 155
95112-140 - Caxias do Sul - RS
54 3209 6500

ENSAIO EM ESPUMA DE POLIURETANO

1 - DESCRIÇÃO E IDENTIFICAÇÃO DA AMOSTRA:
Espuma de poliuretano.

2 - AMOSTRAGEM:
A coleta, amostragem e identificação são de responsabilidade do cliente.

3 - NATUREZA DO TRABALHO:
A realização do ensaio visa avaliar a amostra de acordo com a norma descrita no item 4.2.

4 - PROCEDIMENTO:
4.1 - PREPARAÇÃO DA AMOSTRA/CORPOS DE PROVA:
A amostra foi preparada pelo cliente.
Os corpos de prova foram preparados pelo cliente.

4.2 - MÉTODO DE ENSAIO:
O desenvolvimento do ensaio foi conforme a norma:

- **ABNT NBR 9176/2016** - Espuma flexível de poliuretano - Determinação da força de indentação (PRI 632/76 - Rev. 01).

Este documento só deve ser reproduzido por completo.

ATENÇÃO
ESTE DOCUMENTO É PARA USO EXCLUSIVO EM:
FINALIDADE: PROCESSO LICITATÓRIO
ÓRGÃO: MUNICÍPIO DE PLANALTO/PR
PREGÃO PRESENCIAL Nº: 002/2022
POR SOLICITAÇÃO, ANÁLISE E RESPONSABILIDADE DO CLIENTE:
R. D. COMÉRCIO DE MÓVEIS LTDA
CNPJ: 06.336.209/0001-07 - MUNICÍPIO DE FRANCISCO BELTRÃO/PR
É VETADA A UTILIZAÇÃO SEM AUTORIZAÇÃO DA CAVALETTI S/A CADEIRAS PROFISSIONAIS

0394

RELATÓRIO DE ENSAIO Nº 895/19

- Laboratório de Ensaio Acreditado pela Cgcre de acordo com a NBR ISO/IEC 17025 sob o número CRL - 0158.
- A Cgcre é signatária do Acordo de Reconhecimento Mútuo da ILAC (International Laboratory Accreditation Cooperation).
- A Cgcre é signatária do Acordo de Reconhecimento Mútuo da IAAC (Interamerican Accreditation Cooperation).

4.3 - CONDICIONAMENTO:
A amostra foi condicionada por 12 horas à temperatura de (23±2)ºC e (50±5)% de umidade relativa do ar.

5 - RESULTADO:
Ensaio realizado em 09/12/19.

Os corpos de prova foram fornecidos com capa.

5.1 - DETERMINAÇÃO DA FORÇA DE INDENTAÇÃO:

Percentual de compressão	Força de indentação (N)	Incerteza de medição*	k	Fator de conforto médio**	Incerteza de medição*	k
25%	148,8	15,8	2,65	3,5	0,8	2,65
40%	224,7	26,2	3,31			
65%	521,2	67,7	4,53			

* A incerteza expandida relatada é baseada em uma incerteza padronizada combinada, multiplicada por um fator de abrangência k, provendo um nível de confiança de aproximadamente 95,45 %.

** Para cada corpo de prova: Fator de conforto = $\frac{\text{força de indentação a 65\%}}{\text{força de indentação a 25\%}}$

OBSERVAÇÃO: Os resultados são válidos somente para o estado da amostra no momento do ensaio.

Bento Gonçalves, 10 de dezembro de 2019.

LEANDRA BORTOLINI
Gerente Técnica do Laboratório de Colchões e Físico Químico
IST Madeira e Mobiliário

Este documento só deve ser reproduzido por completo.

ATENÇÃO
ESTE DOCUMENTO É PARA USO EXCLUSIVO EM:
FINALIDADE: PROCESSO LICITATÓRIO
ÓRGÃO: MUNICÍPIO DE PLANALTO/PR
PREGÃO PRESENCIAL Nº: 002/2022
POR SOLICITAÇÃO, ANÁLISE E RESPONSABILIDADE DO CLIENTE:
R. D. COMÉRCIO DE MÓVEIS LTDA
CNPJ: 06.336.209/0001-07 - MUNICÍPIO DE FRANCISCO BELTRÃO/PR
É VETADA A UTILIZAÇÃO SEM AUTORIZAÇÃO DA CAVALETTI S/A CADEIRAS PROFISSIONAIS

0335

RELATÓRIO DE ENSAIO N.º 949/16

FIERGS SENAI

INSTITUTO SENAI DE TECNOLOGIA EM MADEIRA E MOBILIÁRIO
Av. Pres. Costa e Silva, 571
CEP 95703-260 - Bento Gonçalves - RS - Brasil
Fone: (54) 3449-7501
laboratorio.cetemo@senairs.org.br

LABORATÓRIO DE CONTROLE DE QUALIDADE

RECEBIMENTO Nº: 949/16 **de** 08/07/2016

Proposta n°: 386/16

Interessados: Espumatec Inj. Pol. Ind. Com. Ltda.
CNPJ: 93.628.188/0001-06 IE: 290206766
Rua Honorato Bazei, 150
95112-140 - Caxias do Sul - RS
(54) 3209-6500/(54) 3209-6501

ENSAIO DE DENSIDADE EM ESPUMA DE POLIURETANO

1 - DESCRIÇÃO E IDENTIFICAÇÃO DA AMOSTRA:
AMOSTRA 01: Espuma Injetada Flexível.

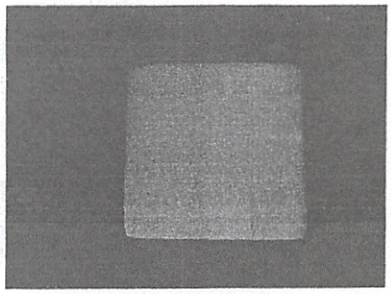

2 - AMOSTRAGEM:
A coleta, amostragem e identificação são de responsabilidade do cliente.

3 - NATUREZA DO TRABALHO:
A realização do ensaio visa determinar o desempenho das amostras de espuma flexível de poliuretano, realizado de acordo com normas descritas no item 4.3.

4 - PROCEDIMENTO:

4.1 - PREPARAÇÃO DO CORPO DE PROVA:
Os corpos de prova foram preparados pelo cliente.

4.2 – CONDICIONAMENTO:
As amostras foram condicionadas por 24h a temperatura de (23±2)°C e (50±5) % de umidade relativa do ar.

4.3 – MÉTODO DE ENSAIO:
O desenvolvimento dos ensaios foi conforme a norma:

- **NBR 8537/2015** - Espuma flexível de poliuretano - Determinação da densidade (PRI 632/425 – 6ª Ed. Revisão 00).

Este documento só deve ser reproduzido por completo.

CARTÓRIO MÁRIO FERRARI TABELIONATO DE NOTAS QUALIDADE CERTIFICADA ISO 9001:2008 PQTA Prêmio de Qualidade ANOREG/RS

AUTENTICAÇÃO
Autentico o verso e anverso da presente fotocópia que é uma reprodução fiel do original que me foi apresentado do que dou fé.
EM TESTEMUNHO DA VERDADE
Caxias do Sul, 13 de julho de 2016 - 10:47:17
Dorvina Camargo de Almeida da Silva - Escrevente
Emol: R$ 8,20 + Selo digital: R$ 0,90 - 0129.01.1200013.62506a 62537

3º Tabelionato de Notas de Caxias do Sul | Rua Pinheiro Machado, 2018 CEP 95020-172 - Fone: 54 3025.6773

ATENÇÃO
ESTE DOCUMENTO É PARA USO EXCLUSIVO EM:
FINALIDADE: PROCESSO LICITATÓRIO
ÓRGÃO: MUNICÍPIO DE PLANALTO/PR
PREGÃO PRESENCIAL Nº: 002/2022
POR SOLICITAÇÃO, ANÁLISE E RESPONSABILIDADE DO CLIENTE:
R. D. COMÉRCIO DE MÓVEIS LTDA
CNPJ: 06.336.209/0001-07 - MUNICÍPIO DE FRANCISCO BELTRÃO/PR
É VETADA A UTILIZAÇÃO SEM AUTORIZAÇÃO DA CAVALETTI S/A CADEIRAS PROFISSIONAIS

0396

RELATÓRIO DE ENSAIO Nº 949/16

- Laboratório de Ensaio Acreditado pela Cgcre de acordo com a NBR ISO/IEC 17025 sob o número CRL – 0158.
- A Cgcre é signatária do Acordo de Reconhecimento Mútuo da ILAC (International Laboratory Accreditation Cooperation).
- A Cgcre é signatária do Acordo Bilateral de Reconhecimento Mútuo com a EA (European Cooperation Accreditation).
- A Cgcre é signatária do Acordo de Reconhecimento Mútuo da IAAC (Interamerican Accreditation Cooperation).

5 - RESULTADOS:

Ensaio realizado em 11/07/2016.
Os corpos de prova foram fornecidos com capa.

5.1 - DETERMINAÇÃO DA DENSIDADE:

AMOSTRA	Densidade aparente (kg/m³)	Incerteza de medição* (kg/m³)	k
01	50	0,2	2,65

* A incerteza expandida relatada é baseada em uma incerteza padronizada combinada, multiplicada por um fator de abrangência k, provendo um nível de confiança de aproximadamente 95,45 %.

OBSERVAÇÃO: Os resultados são válidos somente para o estado das amostras no momento do ensaio.

Bento Gonçalves, 11 de Julho de 2016.

JORDANA PASTORELLO PFEIFER
Assistente de Laboratório
Laboratório de Controle de Qualidade
IST MADEIRA E MOBILIÁRIO

CARINE CAVALLERI DALLE
Gerente Técnica para ensaios Físico-Químicos
Laboratório de Controle de Qualidade
IST MADEIRA E MOBILIÁRIO

AUTENTICAÇÃO NO ANVERSO
3º TABELIONATO - CAXIAS DO SUL-RS

Este documento só deve ser reproduzido por completo.

ATENÇÃO
ESTE DOCUMENTO É PARA USO EXCLUSIVO EM:
FINALIDADE: PROCESSO LICITATÓRIO
ÓRGÃO: MUNICÍPIO DE PLANALTO/PR
PREGÃO PRESENCIAL Nº: 002/2022
POR SOLICITAÇÃO, ANÁLISE E RESPONSABILIDADE DO CLIENTE:
R. D. COMÉRCIO DE MÓVEIS LTDA
CNPJ: 06.336.209/0001-07 - MUNICÍPIO DE FRANCISCO BELTRÃO/PR
É VETADA A UTILIZAÇÃO SEM AUTORIZAÇÃO DA CAVALETTI S/A CADEIRAS PROFISSIONAIS

0397

Cavaletti®
CADEIRAS PROFISSIONAIS

TERMO DE GARANTIA / DECLARAÇÃO DE REVENDA AUTORIZADA

AO
MUNICÍPIO DE PLANALTO/PR
PREGÃO PRESENCIAL Nº: 002/2022

A empresa **CAVALETTI S/A CADEIRAS PROFISSIONAIS, CNPJ 88.709.621/0001-90**, Inscrição Estadual 039/0017663, com sede na Rua Dr. Hiram Sampaio, nº 550 - Distrito Industrial, Erechim, Rio Grande do Sul, **DECLARA**, que a empresa **R. D. Comércio de Móveis Ltda,** pessoa jurídica de direito privado, inscrita no **CNPJ 06.336.209/0001-07,** situada na Rua Tenente Camargo, nº 1956, Térreo - Bairro Centro, CEP: 85.601-610, do Município de Francisco Beltrão/PR, é revendedor autorizado a comercializar, entregar e instalar os produtos deste fabricante, bem como está apta a prestar assistência e/ou manutenção aos mesmos.

O presente Termo de Garantia abrange os produtos cotados por Solicitação, Análise e Responsabilidade do Cliente Supracitado.

Conforme Parágrafo 2 do Artigo 26 do Código de Defesa do Consumidor - Lei 8078 de 11 de Setembro de 1990 "O direito de reclamar pelos vícios aparentes ou de fácil constatação caduca em 90 (noventa) dias, tratando-se de fornecimento de serviço e de produtos duráveis". Porém, a Cavaletti S/A Cadeiras Profissionais estende a garantia de seus produtos, por um período de **06 (seis) anos,** incluso os 90 (noventa) dias de garantia legal, contra defeitos de fabricação na estrutura metálica e peças plásticas com função estrutural. E **1 (um) ano** para os demais componentes e acabamentos cromados, considerando um turno de trabalho de **8 (oito)** horas diárias, por pessoas com um peso até **110 kg**, desde que constatadas as condições normais de uso e a observação das recomendações de Uso e Conservação do produto, contidas neste Termo. Garantia superior a 1 (um) ano, para os demais componentes e acabamentos cromados, somente sob contratação. Conforme Parágrafo Único do Artigo 50 do Código de Defesa do Consumidor - Lei 8.078 de 11 de Setembro de 1990 "A garantia contratual é complementar à legal e será conferida mediante termo escrito."

Para turnos de trabalho superiores a 8 (oito) horas diárias, o tempo de garantia decresce proporcionalmente, por exemplo, para turnos de 12 (doze) horas diárias a garantia é de 4 (quatro) anos e para turnos de 24 (vinte e quatro) horas diárias a garantia é de 2 (dois) anos.

O período de garantia é contado a partir da **data de emissão da nota fiscal do produto**, entregue ao primeiro adquirente, mesmo que o produto seja transferido a terceiros. Excluem-se da garantia, defeitos causados por uso indevido do produto, por falta de cuidados mínimos, montagem ou instalação incorreta, manutenção efetuada por terceiros - sem prévia autorização da Cavaletti - e constatação de não observação das recomendações contidas neste Termo. Em caso de defeito, para usufruir da garantia, o consumidor deverá contatar a empresa onde adquiriu produto, **munido da nota fiscal do mesmo**. Um produto não será considerado defeituoso e a Cavaletti não será obrigada a trocá-lo se este, não for instalado conforme recomendado nas instruções de montagem. A Cavaletti coloca-se à disposição para esclarecer qualquer dúvida referente aos seus produtos e serviços, bem como, orientá-lo da melhor forma sobre procedimentos de garantia ou sobre a conservação do seu produto.

O presente termo ABRANGE:

- Peças plásticas com função estrutural e componentes metálicos, com defeito de fabricação.

O presente termo NÃO ABRANGE:

- Defeitos causados pelo uso indevido do produto, por falta de cuidados mínimos, montagem ou instalação incorreta, manutenção efetuada por terceiros sem prévia autorização da Cavaletti.
- Peças ou componentes com desgaste natural devido ao uso do produto, tais como: rodízios, sapatas, reguladores, buchas, deslizadores, tecidos, telas, materiais vinílicos, couro natural, plásticos coloridos, espumas, e outros materiais de revestimento e/ou acabamento.
- Danos causados pela exposição à intempérie, uso do produto em áreas externas ou com umidade/temperatura excessivas, bem como uso sobre pisos irregulares.
- Acabamento cromado em peças plásticas.
- Danos causados por acidentes naturais, como inundação, incêndio, maresia, etc.
- Danos ocorridos durante o transporte realizado pelo Cliente ou transportadora sob responsabilidade do Cliente.

0398

Cavaletti®
CADEIRAS PROFISSIONAIS

- Alterações feitas nos produtos pelo proprietário e/ou pessoas não autorizadas.
- Materiais fornecidos pelo Cliente, tais como: tecidos ou outros materiais que não sejam padrão da linha Cavaletti.

MANUAL DE USO E CONSERVAÇÃO DO SEU PRODUTO CAVALETTI

Seguindo as recomendações abaixo você manterá a funcionalidade e beleza do seu produto Cavaletti por muito mais tempo. Por favor, leia com atenção as orientações a seguir:

Orientações Gerais:

- Não usar o produto em pisos irregulares.
- Evite expor o produto ao sol e à umidade.
- Nunca utilize o encosto ou os apoios de braço como assento.
- Evite usar aspiradores de pó, se for necessário o uso, faça-o com cuidado, pois podem danificar o revestimento.
- Evite bater, prensar ou raspar as partes plásticas, metálicas, estofadas ou de madeira da cadeira.
- Evite apoiar objetos irregulares e pesados sobre a cadeira, pois ocorrendo isso por muitos dias seguidos, poderá danificar a espuma.
- Não faça reparos ou consertos em locais não autorizados pela Cavaletti.
- Nunca utilize produtos químicos ou abrasivos (saponáceos, ácidos, solventes, alvejantes, lustra móveis, que contenham álcool ou derivados de petróleo, entre outros), para efetuar a limpeza dos revestimentos.
- Não utilizar materiais abrasivos (esponjas ou malhas de aço), objetos que possam riscar, solventes ou ácidos nas superfícies plásticas, metálicas e de madeira envernizadas.
- Alguns tipos de tecido possuem maior porcentagem de algodão ou de PU em sua composição e, desta forma, é natural que revestimentos como o Politex, Mescla e CEC sofram conformação de acordo com seu uso, pois a percepção de conforto destes tecidos está relacionada justamente nesta capacidade do tecido conformar-se conforme a pressão exercida na espuma do encosto ou assento, se comparados, com tecidos que possuem maior porcentagem de poliéster e fibras sintéticas em sua composição, sendo estes menos rígidos e a sua deformação é menor.
- Acabamentos plásticos e pintados em cinza claro ou prata, necessitam de limpeza com maior frequência que os demais, principalmente na superfície das aranhas, onde o contato com a sola dos calçados pode arranhar e aumentar o depósito de resíduos.
- Faça a limpeza do seu produto Cavaletti mensalmente. O acúmulo de poeira em contato direto com umidade ou suor pode manchar o tecido, deixando o produto com aspecto envelhecido e tornando mais difícil a remoção, impregnando profundamente no material. Em caso de manchas acidentais, verificar as informações constantes no tópico "Orientações para Limpeza", e, na ausência, entre em contato com a Cavaletti para que possamos auxiliar na melhor solução para o problema.
- Produtos com tingimento (ex: Jeans), poderão transferir cor para o revestimento da cadeira, não caracterizando defeito.
- As orientações direcionais tem referência a um usuário sentado.
- Verifique quais ajustes estão disponíveis para seu modelo de poltrona, de acordo com o tipo de mecanismo ou braço existente.

Orientações para Limpeza:

- TECIDOS E TELAS: Para a remoção de poeira e/ou resíduos, utilize escova com cerdas macias.
- CEC e VINIL: Para limpar, utilize pano branco limpo e macio com um pouco de detergente neutro diluído, remover o detergente com pano úmido e secar logo em seguida.
- COURO NATURAL: Para limpar, utilize pano branco limpo e macio com um pouco de detergente neutro, secando logo em seguida. Utilize hidratante automotivo para couro 1 ou 2 vezes ao ano para evitar o ressecamento do material.

Observação: Para a remoção de manchas de café, suor ou tinta de caneta, utilizar escova com cerdas macias umedecidas em água com detergente neutro. Não utilizar pano úmido para limpeza de tecidos, evitando assim a transferência de fibras, formação de pillings (bolinhas) e transferência de cor. Realizando a limpeza rápida, há maior possibilidade de que muitas manchas comuns do dia a dia sejam removidas de maneira efetiva, tais como: gorduras, tintas de canetas e café.

- METAIS PINTADOS: Para remoção de poeira use apenas um pano levemente umedecido com água em superfícies pintadas.
- METAIS CROMADOS: Utilize um pano levemente umedecido em álcool etílico 70% (77° GL, o mesmo utilizado para desinfecção). Isso será o suficiente para retirar o acúmulo de poeira das superfícies dos componentes. Recomenda-se utilizar cera e flanela seca ou outro tecido macio e seco, nunca esponjas ásperas ou lã de aço.

Cavaletti®
CADEIRAS PROFISSIONAIS

- PLÁSTICOS: Para limpar, utilize um pano branco limpo e macio (preferencialmente tecido algodão) levemente umedecido em água e detergente neutro, secando logo em seguida. Para revitalizar o brilho utilize apenas silicone gel (o mesmo utilizado em automóveis para partes plásticas).
- RODÍZIOS: Limpe os rodízios mensalmente. A sujeira presente no chão pode aderir e com o atrito, poderá manchar o chão. Se usados incorretamente podem se quebrar.

RECOMENDAÇÕES DE SEGURANÇA

- Não utilize o encosto como assento.
- Evite apoiar-se no apoio de braço para levantar da cadeira. Não utilize os apoios de braços como assento.
- Evite sentar na borda frontal do assento, há risco de tombamento.
- Para ampliar a vida útil de sua cadeira Cavaletti, recomenda-se que a cadeira seja usada em pisos planos, evitando superfícies irregulares ou onduladas, pois estas podem causar danos às sapatas e rodízios, podendo provocar a queda do usuário.
- Nunca deixe o mecanismo destravado ao sair da cadeira, pois pode gerar acidentes na próxima utilização, podendo até causar a queda do usuário.
- Recomenda-se o reaperto dos parafusos anualmente.
- Para modelos especiais como cadeiras extras, consulte um de nossos revendedores para obter as instruções de uso necessárias.

USO DE RODÍZIOS

- Rodízios de Nylon (Tipo H): Uso recomendado para carpetes, tapetes e similares;
- Rodízios de PU (Tipo W): Uso recomendado para piso duro, tais como: amadeirados, porcelanatos, cerâmicas, pisos brutos e com revestimentos vinílicos;

Os rodízios de 65mm possuem uma capa de proteção. Recomendamos que sejam retiradas antes de usar a cadeira, rompendo o lacre central.

A Cavaletti coloca-se à disposição para esclarecer qualquer dúvida referente aos seus produtos e serviços, bem como, orientá-lo da melhor forma sobre procedimentos de garantia ou sobre a conservação do seu produto pelos canais: www.cavaletti.com.br, atendimento@cavaletti.com.br ou fone (54) 3520.4100.

Agradecemos desde já, a preferência pelos produtos Cavaletti S/A Cadeiras Profissionais!

POR SER EXPRESSÃO DA VERDADE FIRMAMOS O PRESENTE.

Gilmar José Cavaletti
Presidente

Erechim, 19 de Janeiro de 2022

ISO9001 ISO14001 OHSAS18001 NBR14790 NBR13962 NR17

Rua Dr. Hiram Sampaio, 550 | Erechim, RS
Fone/Fax: 54 3520 4100 | 54 2107.4100
CNPJ 88.709.621/0001-90 | www.cavaletti.com.br

Prefeitura Municipal de Planalto

Pregão Presencial 2/2022

PROPOSTA DE FORNECIMENTO DE PRODUTOS / SERVIÇOS

CNPJ: 73.334.476/0001-32 **Fornecedor :** CENTRO OESTE COMERCIO DE MOVEIS E EQUIPAMENTOS LTDA **E-mail:** santolin.moveis@hotmail.com

Endereço : RUA PRUDENTE DE MORAIS 855 SALA - CENTRO - Dois Vizinhos/PR - CEP 85660-000 **Telefone:** 46 3536 6378 **Fax:** **Celular:**

Inscrição Estadual: 3230224616 **Contador:** Lauri Helfentein **Telefone contador:** 46 3536 1575

Representante: AVELINO ANDRETTA SANTOLIN **CPF:** 156.316.309-82 **RG:**

Endereço representante: Rua Prudente de Moraes 855 - Centro - Dois Vizinhos/PR - CEP 85660-000 **Telefone representante:** 46 3536 6378

E-mail representante: santolin@wln.com.br

Banco: 1 - BB **Agência:** 919-9 - DOIS VIZINHOS - DOIS VIZINHOS/PR **Conta:** 37377-X **Data de abertura:** 06/12/2016

Lote : 001 Lote 001

Nº Item	Descrição do Produto / Serviço	Qtde.	Unid.	Preço Máximo	Marca	Preço Unitário	Preço Total
001	MESA L 120x160cm C/GAVETEIRO MÓVEL C/CHAVE Com a seguinte composição: Tampo constituído em MDP de 25mm de espessura, revestida em laminado meiâmínico de baixa pressão texturizado em ambas as faces, borda que acompanha todo o contorno do tampo em PS 3mm de espessura, colada a quente pelo sistema hoit-meit, com raio mínimo de 2,5mm. Dotado com 1 passa cabo de diâmetro de 60mm em poiiestireno Injetado de alto impacto. Painel frontal em MDP de ISmm de espessura, revestida em laminado meiâmínico de baixa pressão texturizado em ambas as faces. Bordas horizontais com acabamento em PS 0,7mm de espessura, colada a quente pelo sistema hoit-meit. Painel frontal fixado aos pés laterais e pé central da mesa, com cavilhas, parafusos minifix de aço e buchas em nylon. Pés Painel em MDP de 25mm de espessura, revestida em laminado meiâmínico de baixa pressão texturizado em ambas as faces, bordas com acabamento em PS 0,7mm de espessura, colada a quente pelo sistema hoit-meit. Pé Centrai, formado pela união de duas peças com auxílio de cavilhas, parafusos minifix de aço e buchas em nyion, resultando em um formato em L, constituídos em MDP de 25mm de espessura, revestida em laminado meiâmínico de baixa pressão texturizado em ambas as faces, bordas com acabamento em PS 0,7mm de espessura, colada a quente pelo sistema hoit-meit. Utiiiza-se de sistema distanciador produzido em Zamac, com altura de 20mm para unir tampo e pés laterais, fixado com parafusos, possibilitando a montagem do tampo "L" dupla face, para direita ou esquerda. Pés contem sapatas reguláveis em PVC rígido com diâmetro de 22mm, cuja função será contornar eventuais desníveis de piso. Medidas: 120/160 x 60/60 x 74cm. Cor padrão: Cinza / Cinza. Gaveteiro volante 02 gavetas e 01 gavetão com tampo confeccionada em MDP, de 25mm de espessura, revestida em laminado meiâmínico de baixa pressão texturizado em ambas as faces, bordas com acabamento na cor branco PP 2 mm e nas demais cores é de PS 2 mm de espessura, colada a quente pelo sistema hoit-meit. Caixaria toda confeccionada em MDP, de 18mm de espessura, revestida em laminado meiâmínico de baixa pressão texturizado em ambas as faces, bordas com acabamento na cor branco PP 0,7mm e nas demais cores é de PS 0,7mm de espessura, colada a quente pelo sistema hoit-meit. Gavetas internas confeccionados em MDP, de 15mm de espessura, revestido em ambas as faces laminado melamínico de baixa pressão texturizado com bordas com acabamento na cor branco PP 0,7 mm e nas demais cores é de OS 0,7 mm de espessura, colada a quente pelo sistema holt-melt, com uma delas contendo haste em aço de espessura 3,2mm para pastas suspensas. 02 Frentes de Gaveta e 01 Frente de Gavetão confeccionadas em MDP, de 18mm de espessura, revestida em laminado melâmínico de baixa pressão texturizado em ambas as faces, bordas com acabamento na cor branco PP 0,7mm e nas demais cores é de PS 0,7mm de espessura, colada a quente pelo sistema holt-melt. Sistema de fixação utilizando cavilhas, buchas plásticas e minifix. Deslizantes de abertura total em todas gavetas, utilizando na sua confecção chapas dobradas de l,2mm de espessura no componente que é fixado junto a caixaria e no componente deslizante usa chapa de 0,9mm, que vai fixado junto a gaveta, já no gavetão utiliza um deslizante com chapas de 1,5 e 1,2 respectivamente. Puxadores em Pollestireno com entre furos de 128mm, com 2 dobras 90°	5,00	UN	1.576,42	LUNASA TR25110 25113 25351	1.571,00	7.855,00

PROPOSTA DE FORNECIMENTO DE PRODUTOS / SERVIÇOS

CNPJ: 73.334.476/0001-32 **Fornecedor :** CENTRO OESTE COMERCIO DE MOVEIS E EQUIPAMENTOS LTDA **E-mail:** santolin.moveis@hotmail.com
Endereço : RUA PRUDENTE DE MORAIS 855 SALA - CENTRO - Dois Vizinhos/PR - CEP 85660-000 **Telefone:** 46 3536 6378 **Fax:** **Celular:**
Inscrição Estadual: 3230224616 **Contador:** Lauri Helfentein **Telefone contador:** 46 3536 1575
Representante: AVELINO ANDRETTA SANTOLIN **CPF:** 156.316.309-82 **RG:**
Endereço representante: Rua Prudente de Moraes 855 - Centro - Dois Vizinhos/PR - CEP 85660-000 **Telefone representante:** 46 3536 6378
E-mail representante: santolin@wln.com.br
Banco: 1 - BB **Agência:** 919-9 - DOIS VIZINHOS - DOIS VIZINHOS/PR **Conta:** 37377-X **Data de abertura:** 06/12/2016

	totalizando altura de 25mm e largura total de 142mm. Fechadura com travamento simultâneo das 3 gavetas, com 2 chaves dobráveis. Rodízios de 05Omm com chapa de fixação na base reforçada de l,9mm de espessura. Medidas; 37,7 X 45 X 63cm. Cor padrão: Cinza / Cinza.						
002	MESA L 180x180cm C/02 GAVETEIRO MÓVEL C/CHAVE Com a seguinte composiçã Tampo constituído em MDP de 25mm de espessura, revestida em laminado melâmínico de baixa pressão texturizado em ambas as faces, borda que acompanha todo o contorno do tampo em PS 3mm de espessura, colada a quente pelo sistema holt-melt, com raio mínimo de 2,5mm, Dotado com 1 passa cabo de diâmetro de 60mm em políestireno injetado de alto Impacto. Painel frontal em MDP de 15mm de espessura, revestida em laminado melâmínico de baixa pressão texturizado em ambas as faces. Bordas horizontais com acabamento em PS 0,7mm de espessura, colada a quente pelo sistema holt-melt. Painel frontal fixado aos pés laterais e pé central da mesa, com cavilhas, parafusos minifix de aço e buchas em nylon. Pés Painel em MDP de 25mm de espessura, revestida em laminado melâmínico de baixa pressão texturizado em ambas as faces, bordas com acabamento em PS 0,7mm de espessura, colada a quente pelo sistema holt-melt. Pé Central, formado pela união de duas peças com auxílio de cavilhas, parafusos minifix de aço e buchas em nylon, resultando em um formato em L, constituídos em MDP de 25mm de espessura, revestida em laminado melâmínico de baixa pressão texturizado em ambas as faces, bordas com acabamento em PS 0,7mm de espessura, colada a quente pelo sistema holt-melt. Utiliza-se de sistema distanciador produzido em Zamac, com altura de 20mm para unir tampo e pés laterais, fixado com parafusos, possibilitando a montagem do tampo "L" dupla face, para direita ou esquerda. Pés contem sapatas reguláveis em PVC rígido com diâmetro de 22mm, cuja função será contornar eventuais desníveis de piso. Medidas: 180/180 x 80/80 x 74cm. Cor padrão: Cinza/Cinza. Gaveteiro volante 02 gavetas e 01 gavetão com tampo confeccionada em MDP, de 25mm de espessura, revestida em laminado melâmínico de baixa pressão texturizado em ambas as faces, bordas com acabamento na cor branco PP 2 mm e nas demais cores é de PS 2 mm de espessura, colada a quente pelo sistema holt-melt. Caixaria toda confeccionada em MDP, de 18mm de espessura, revestida em laminado melâmínico de baixa pressão texturizado em ambas as faces, bordas com acabamento na cor branco PP 0,7mm e nas demais cores é de PS 0,7mm de espessura, colada a quente pelo sistema holt-melt. Gavetas internas confeccionados em MDP, de ISmm de espessura, revestido em ambas as faces em laminado melâmínico de baixa pressão texturizado com bordas com acabamento na cor branco PP 0,7 mm e nas demais cores é de PS 0,7mm de espessura, colada a quente pelo sistema holt-melt, com uma delas contendo haste em aço de espessura 3,2mm para pastas suspensas. 02 Frentes de Gaveta e 01 Frente de Gavetão confeccionadas em MDP, de 18mm de espessura, revestida em laminado melâmínico de baixa pressão texturizado em ambas as faces, bordas com acabamento na cor branco PP 0,7mm e nas demais cores é de PS 0,7mm de espessura, colada a quente pelo sistema holt-melt. Sistema de fixação utilizando cavilhas, buchas plásticas e minifix. Deslizantes de abertura total em todas gavetas, utilizando na sua confecção chapas dobradas de 1,2mm de espessura no componente que é fixado Junto a caixaria e no componente deslizante usa chapa de 0,9mm, que vai fixado Junto a gaveta. Já no gavetão utiliza um	3,00	UN	1.923,75	LUNASA TR251717 25351	1.918,00	5.754,00

PROPOSTA DE FORNECIMENTO DE PRODUTOS / SERVIÇOS

CNPJ: 73.334.476/0001-32 **Fornecedor :** CENTRO OESTE COMERCIO DE MOVEIS E EQUIPAMENTOS LTDA **E-mail:** santolin.moveis@hotmail.com
Endereço : RUA PRUDENTE DE MORAIS 855 SALA - CENTRO - Dois Vizinhos/PR - CEP 85660-000 **Telefone:** 46 3536 6378 **Fax:** **Celular:**
Inscrição Estadual: 3230224616 **Contador:** Lauri Helfentein **Telefone contador:** 46 3536 1575
Representante: AVELINO ANDRETTA SANTOLIN **CPF:** 156.316.309-82 **RG:**
Endereço representante: Rua Prudente de Moraes 855 - Centro - Dois Vizinhos/PR - CEP 85660-000 **Telefone representante:** 46 3536 6378
E-mail representante: santolin@wln.com.br
Banco: 1 - BB **Agência:** 919-9 - DOIS VIZINHOS - DOIS VIZINHOS/PR **Conta:** 37377-X **Data de abertura:** 06/12/2016

Lote : 001 Lote 001

Nº Item	Descrição do Produto / Serviço	Qtde.	Unid.	Preço Máximo	Marca	Preço Unitário	Preço Total
	deslizante com chapas de 1,5 e 1,2 respectivamente. Puxadores em Poliestireno com entre furos de 128mm, com 2 dobras 90° totalizando altura de 25mm e largura total de 142mm. Fechadura com travamento simultâneo das 3 gavetas, com 2 chaves dobráveis. Rodízios de 05Omm com chapa de fixação na base reforçada de 1,9mm de espessura. Medidas: 37,7 X 45 X 63cm. Cor padrão: Cinza / Cinza.						
003	ARMÁRIO ALTO 80x159.9cm Com a seguinte composição: Tampo confeccionada em MDP, de 25mm de espessura, revestida em laminado melâmínico de baixa pressão texturizado em ambas as faces, bordas com acabamento em PS 2mm de espessura, colada a quente pelo sistema holtmelt. Caixarla toda confeccionada em MDP, de ISmm de espessura, revestida em laminado melâmínico de baixa pressão texturizado em ambas as faces, bordas com acabamento em PS 0,7mm de espessura, colada a quente pelo sistema holt-melt. Sistema de fixação utilzando cavilhas, buchas plásticas e minlflx. Configurado com 3 prateleiras confeccionadas em MDP, de 1 Smm de espessura, revestida em laminado melâmínico de baixa pressão texturizado em ambas as faces, bordas com acabamento em PS 0,7mm de espessura, colada a quente pelo sistema holtmelt, apoiadas por meio de cunha plástica contendo tambor minifix no interior, para aperto de minifix fixado junto à lateral do armário e suporte prateleira em aço, com opção de 3 tipos de altura para cada prateleira. 02 Portas confeccionadas em MDP, de 18mm de espessura, revestida em laminado melâmínico de baixa pressão texturizado em ambas as faces, bordas com acabamento em PS 0,7mm de espessura, colada a quente pelo sistema holtmelt. Dobradiças baixas de abertura da porta em 110°. Puxadores em Poliestireno com entre furos de 128mm, com 2 dobras 90° totalizando altura de 25mm e largura total de 142mm e travamento das portas por uma única fechadura. Utiliza sapatas reguláveis fixadas na base por meio de bucha metálica	5,00	UN	1.610,92	LUNASA TR25500	1.605,00	8.025,00
004	ARMÁRIO / BALCÃO BAIXO 9Qcm C/PORTAS Com a seguinte composição: Tampo Tampo confeccionada em MDP, de 25mm de espessura, revestida em laminado melâmínico de baixa pressão texturizado em ambas as faces, bordas com acabamento em PS 2mm de espessura, colada a quente pelo sistema holtmelt. Caixaria toda confeccionada em MDP, de 18mm de espessura, revestida em laminado melâmínico de baixa pressão texturizado em ambas as faces, bordas com acabamento em PS 0,7mm de espessura, colada a quente pelo sistema holt-melt. Sistema de fixação utiizando cavilhas, buchas plásticas e minifix. Configurado com 1 prateleira confeccionadas em MDP, de 18mm de espessura, revestida em laminado melâmínico de baixa pressão texturizado em ambas as faces, bordas com acabamento em PS 0,7mm de espessura, colada a quente pelo sistema holtmelt, apoiada por meio de cunha plástica em aço tambor minifix no interior, para aperto de minifix fixado junto à lateral do armário, com opção de 3 tipos de altura para cada prateleira. 02 Portas confeccionadas em MDP, de 18mm de espessura, revestida em laminado melâmínico de baixa pressão texturizado em ambas as faces, bordas com acabamento em PS 0,7mm de espessura, colada a quente pelo sistema holt-melt. Dobradiças baixas de abertura da porta em 110°.	10,00	UN	664,50	LUNASA TR25502	659,00	6.590,00

Prefeitura Municipal de Planalto

Pregão Presencial 2/2022

PROPOSTA DE FORNECIMENTO DE PRODUTOS / SERVIÇOS

CNPJ: 73.334.476/0001-32 **Fornecedor :** CENTRO OESTE COMERCIO DE MOVEIS E EQUIPAMENTOS LTDA **E-mail:** santolin.moveis@hotmail.com

Endereço : RUA PRUDENTE DE MORAIS 855 SALA - CENTRO - Dois Vizinhos/PR - CEP 85660-000 **Telefone:** 46 3536 6378 **Fax:** **Celular:**

Inscrição Estadual: 3230224616 **Contador:** Lauri Helfentein **Telefone contador:** 46 3536 1575

Representante: AVELINO ANDRETTA SANTOLIN **CPF:** 156.316.309-82 **RG:**

Endereço representante: Rua Prudente de Moraes 855 - Centro - Dois Vizinhos/PR - CEP 85660-000 **Telefone representante:** 46 3536 6378

E-mail representante: santolin@wln.com.br

Banco: 1 - BB **Agência:** 919-9 - DOIS VIZINHOS - DOIS VIZINHOS/PR **Conta:** 37377-X **Data de abertura:** 06/12/2016

Lote : 001 Lote 001

Nº Item	Descrição do Produto / Serviço	Qtde.	Unid.	Preço Máximo	Marca	Preço Unitário	Preço Total
	Puxadores em Poliestireno com entre furos de 128mm, com 2 dobras 90° totalizando altura de 25mm e largura total de 142mm e travamento das portas por uma única fechadura. Utiliza sapatas reguláveis fixadas na base por meio de bucha metálica. Medidas: 90 x 50 x 74,3 cm. Cor padrão: Cinza/Cinza.						

PREÇO TOTAL DO LOTE : **28.224,00**

Lote : 002 Lote 002

Nº Item	Descrição do Produto / Serviço	Qtde.	Unid.	Preço Máximo	Marca	Preço Unitário	Preço Total
001	POLTRONA PRESIDENTE GIRATÓRIA C/MECANISMO S.R.E E APOIO DE BRAÇOS	9,00	UN	1.423,08	PLAXMETAL PREMIUM PRESIDENTE 53636	1.418,00	12.762,00
	Poltrona Presidente giratória com as seguintes especificações: ENCOSTO - Encosto fabricado em compensado multiiaminado resinado, moldado anatomicamente a quente com 14 mm de espessura. Possui curvatura anatômica no encosto de forma à permitir a acomodação das regiões dorsal e lombar, adaptando-se melhor à coluna vertebral. - Espuma injetada anatomicamente em poliuretano flexível microcelular de alta resistência, isento de CFC, com densidade controlada de 45 a 55 Kg/m^com 60 mm de espessura média. - Revestimento do encosto em Couríssimo, formado por costuras laterais e centrais em desenho próprio, fixado por grampos com acabamento zincado. - Contra capa do encosto injetadas em polipropileno copolímero texturizado na cor preta, montada por parafusos, auxiliando em futuras manutenções. - A fixação do encosto no mecanismo é feita com parafusos sextavados Grau 5 SAE J429 do tipo flangeado com trava mecânica no flange na bitola %"x 20 fpp e porcas de garra encravadas e rebitadas na madeira. ASSENTO - Assento fabricado em compensado multiiaminado resinado, moldado anatomicamente a quente com 14 mm de espessura. Possui curvatura na parte frontal do assento para evitar o estrangulamento na corrente sangüínea. - Espuma injetada anatomicamente em poliuretano flexível microcelular de alta resistência, isento de CFC, com densidade controlada de 45 a 55 Kg/m' com 60 mm de espessura média. - Revestimento do assento em Couríssimo, formado por costuras laterais e centrais em desenho próprio, fixado por grampos com acabamento zincado. - Contra capa do assento injetada em polipropileno copolímero texturizado na cor preta, montada por grampos com acabamento zincado, auxiliando em futuras manutenções. - A fixação do assento no mecanismo é feita com parafusos sextavados Grau 5 SAE J429 do tipo flangeado com trava mecânica no flange, na bitola Wx 20 fpp e porcas de garra encravadas e rebitadas na madeira. BRAÇOS - Apóia braços com corpo do braço em polipropileno copolímero injetado texturizado na cor preta, com estrutura vertical em formato de "L" fabricada em chapa de aço SAE 1020 com 50,50 mm de largura e 6,35 mm de espessura, pintada, com 7 posições de regulagem de altura feita por botão injetado em Poliamida 6, totalizando 80 mm de curso. A estrutura vertical em formato de "L" possui 2 furos oblongos, permitindo ajuste horizontal por parafuso com utilização de chave com curso de 25 mm em cada braço durante a montagem do braço no assento. - A fixação do braço no assento é feita com parafusos sextavados Grau 5 SAE J429 do tipo flangeado com trava						

PROPOSTA DE FORNECIMENTO DE PRODUTOS / SERVIÇOS

CNPJ: 73.334.476/0001-32 **Fornecedor :** CENTRO OESTE COMERCIO DE MOVEIS E EQUIPAMENTOS LTDA **E-mail:** santolin.moveis@hotmail.com

Endereço : RUA PRUDENTE DE MORAIS 855 SALA - CENTRO - Dois Vizinhos/PR - CEP 85660-000 **Telefone:** 46 3536 6378 **Fax:** **Celular:**

Inscrição Estadual: 3230224616 **Contador:** Lauri Helfentein **Telefone contador:** 46 3536 1575

Representante: AVELINO ANDRETTA SANTOLIN **CPF:** 156.316.309-82 **RG:**

Endereço representante: Rua Prudente de Moraes 855 - Centro - Dois Vizinhos/PR - CEP 85660-000 **Telefone representante:** 46 3536 6378

E-mail representante: santolin@wln.com.br

Banco: 1 - BB **Agência:** 919-9 - DOIS VIZINHOS - DOIS VIZINHOS/PR **Conta:** 37377-X **Data de abertura:** 06/12/2016

mecânica no flange, na bitola y4"x 20 fpp e porcas de garra encravadas e rebitadas na madeira do assento. MECANISMO - Mecanismo com sistema reclinador do encosto com 6 lâminas de frenagem, de estrutura monobloco, soldado por processo MIG em célula robotizada, com assento fixo e com inclinação fixa com 3° de inclinação e 2 furações para fixação do assento com distância entre centros de 125 x 125 mm e 160 x 200 mm. Suporte do encosto com regulagem de altura automática através de catraca com 12 posições, totalizando 80 mm de curso, recoberto por capa injetada em polipropileno copolímero na cor preta. Inclinação do encosto com 20° de curso semi-circular acionado por alavanca, obtendo-se infinitas posições, com molas para o retorno automático do encosto, e ajuste automático na frenagem do reclinador. - Alavanca de acionamento possui duas formas de acionamento. Ao ser movimentada para cima a mesma possibilita uma regulagem fina do encosto enquanto a alavanca permanecer acionada pelo usuário. Ao ser movimentada para baixo a alavanca permanece acionada sem a ação do usuário e permite que o encosto fique em movimento livre até que o usuário puxe novamente a alavanca para a posição neutra aonde ela irá frenar o mecanismo na posição desejada. - Acionamento da coluna gás feita por alavanca independente injetada em Poliacetal. - O mecanismo possui peça plástica de acabamento e proteção das lâminas do reclinador em Polipropileno Copolímero injetado na cor preta. - Possui sistema de encaixe da coluna através de cone Morse COLUNA - Coluna central desmontável fixada por encaixe cônico fabricada em tubo de aço SAE 1010/1020 redondo com 50,80 mm de diâmetro e 1,50 mm de espessura de parede, rolamento/mancai axial de giro, arruela de aço temperado de alta resistência, bucha mancai de giro injetada em Poliacetal e recalibrada na montagem, sistema de regulagem de altura da cadeira com acionamento por mola à gás DIN 4550 Classe 4 com 115 mm de curso nominal com tolerância de 5 mm para mais ou para menos, quando medida montada, devido à compressão dos componentes. - Sistema de regulagem de altura da cadeira por coluna de mola à gás. - Capa telescópica injetada em polipropileno copolímero texturizado na cor preta, dividido em 3 partes encaixadas, usado para proteger a coluna. Possui sistema de montagem na base e no mecanismo por encaixe cone Morse. BASE - Base giratória desmontável com aranha de 5 hastes fabricada com tubos de aço SAE 1010/1020 retangular 20x30 mm e 1,50 mm de espessura de parede, soldadas com cone central fabricado em tubo aço SAE 1010/1020 redondo com 57,15 mm de diâmetro e 2,25 mm de espessura de parede. Pino do rodízio fabricado com aço trefilado SAE 1213 redondo com 10 mm de diâmetro soldado na extremidade da haste em furos do tipo flangeado, evitando que se soltem, coberta por polaina injetada em polipropileno copolímero na cor preta com sistema de encaixe plástico entre cone da aranha e a coluna, apoiada sobre 5 rodízios de giro duplo com 50 mm de diâmetro em nylon com capa, esfera metálica inserida na estrutura, que facilita o giro, banda de rolagem em nylon para uso em carpetes, tapetes e similares. - Montagem do rodízio na base é feito diretamente sobre o pino soldado na aranha sem utilização de buchas de adaptação. - Possui sistema de montagem da coluna por encaixe cone Morse. ACABAMENTO - Os componentes metálicos pintados possuem tratamento de superfície através de banho nanocerâmico por spray, executado em linha continua automática, sem uso de produtos clorados para desengraxe, e com posterior tratamento de efluentes, de acordo com as normas ambientais vigentes, proporcionando melhor proteção contra corrosão e excelente ancoragem da tinta. - A

PROPOSTA DE FORNECIMENTO DE PRODUTOS / SERVIÇOS

CNPJ: 73.334.476/0001-32 **Fornecedor :** CENTRO OESTE COMERCIO DE MOVEIS E EQUIPAMENTOS LTDA **E-mail:** santolin.moveis@hotmail.com
Endereço : RUA PRUDENTE DE MORAIS 855 SALA - CENTRO - Dois Vizinhos/PR - CEP 85660-000 **Telefone:** 46 3536 6378 **Fax:** **Celular:**
Inscrição Estadual: 3230224616 **Contador:** Lauri Helfentein **Telefone contador:** 46 3536 1575
Representante: AVELINO ANDRETTA SANTOLIN **CPF:** 156.316.309-82 **RG:**
Endereço representante: Rua Prudente de Moraes 855 - Centro - Dois Vizinhos/PR - CEP 85660-000 **Telefone representante:** 46 3536 6378
E-mail representante: santolin@wln.com.br
Banco: 1 - BB **Agência:** 919-9 - DOIS VIZINHOS - DOIS VIZINHOS/PR **Conta:** 37377-X **Data de abertura:** 06/12/2016

	tinta utilizada para a pintura é em pó, do tipo híbrida (poliéster - epóxi) garantindo resistência a radiação e resistência química, W-eco, atendendo norma Européia RoHS, isenta de metais pesados, na cor preto liso semi-brilho, com camada média de 60 mícrons de espessura. Todas as peças são curadas em estufa com esteira de movimentação contínua à temperatura de 200° C. DIMENSÕES APROXIMADAS DA CADEIRA Altura Total da Cadeira: 1055-1250 mm Profundidade Total da Cadeira: 660-810 mm Largura Total da Cadeira: 660 mm Extensão Vertical do Encosto: 605 mm Largura do Encosto: 460 mm Largura do Assento: 485 mm Profundidade da Superfície do Assento: 465 mm Altura do Assento: 470-585 mm							
002	CADEIRA FIXA C/PÉS EM SEM BRAÇOS Cadeira executiva aproximação pé em "S" com as seguintes especificações: ENCOSTO - Estrutura injetada em polipropileno copolímero estruturado com nervuras, borda de ancoragem da cola e canal para grampos. Possui curvatura anatômica de forma a permitir a acomodação das regiões dorsal e lombar, adaptando-se melhor à coluna vertebral. - Espuma injetada anatomicamente em poliuretano flexível microcelular de alta resistência, isento de CFC, com densidade controlada de 45 a 55 Kg/m^ com 40 mm de espessura média. - Revestimento do encosto em couríssimo fixado por grampos com acabamento zincado. - Contra capa do encosto injetada em polipropileno copolímero texturizado na cor preta, montada por encaixe, auxiliando em futuras manutenções. - Suporte do encosto fabricado em chapa de aço estrutural ASTM A36 com 76,20 mm de largura e 6,35 mm de espessura, curvada e nervurada à frio para aumentar a resistência. - A fixação da mola no encosto é feita com parafusos sextavados Grau 5 SAE J429 do tipo flangeado com trava mecânica no flange, na bitola 14"x 20 fpp e porcas de garra encravadas e rebitadas no plástico. - A fixação do conjunto encosto e mola no assento é feita com parafusos sextavados Grau 5 SAE J429 do tipo flangeado com trava mecânica no flange, na bitola 'A"x 20 fpp e porcas de garra encravadas e rebitadas na madeira do assento. ASSENTO - Assento fabricado em compensado multilaminado resinado, moldado anatomicamente a quente com 13 mm de espessura. Possui curvatura na parte frontal do assento para evitar o estrangulamento na corrente sangüínea. - Espuma injetada anatomicamente em poliuretano flexível microcelular de alta resistência, isento de CFC, com densidade controlada de 50 a 60 Kg/m^ com 50 mm de espessura média. - Revestimento do assento em couríssimo fixado por grampos com acabamento zincado. - Contra capa do assento injetada em polipropleno copolímero texturizado na cor preta, montada por grampos com acabamento zincado, auxiliando em futuras manutenções. - A fixação do assento na estrutura é feita com parafusos sextavados Grau 5 SAE J429 do tipo flangeado com trava mecânica no flange, na bitola Wx 20 fpp e porcas de garra encravadas e rebitadas na madeira. ESTRUTURA - Estrutura formada por tubo de aço SAE 1010/1020 redondo com 25,40 mm de diâmetro e 2,25 mm de espessura de parede, curvada à frio, executado e calibrado por máquina CNC. -Travessas de fixação do assento fabricadas em chapa de aço SAE 1020 com 4,76 mm de espessura. - A união das travessas na estrutura da cadeira é feita por processo de solda do tipo MIG em célula robotizada formando uma estrutura única para posterior montagem. - Assento fixo com inclinação fixa entre -2° e -T e furos de fixação com distância entre centro de 160x200mm. - Sapatas de suporte do pé injetadas em Polipropileno Copolímero na cor preta, com cantos arredondados, sapata frontal	16,00	UN	695,67	PLAXMETAL PREMIUM EXECUTIVA 33157	690,00	11.040,00

Pregão Presencial 2/2022

PROPOSTA DE FORNECIMENTO DE PRODUTOS / SERVIÇOS

CNPJ: 73.334.476/0001-32 **Fornecedor :** CENTRO OESTE COMERCIO DE MOVEIS E EQUIPAMENTOS LTDA **E-mail:** santolin.moveis@hotmail.com

Endereço : RUA PRUDENTE DE MORAIS 855 SALA - CENTRO - Dois Vizinhos/PR - CEP 85660-000 **Telefone:** 46 3536 6378 **Fax:** **Celular:**

Inscrição Estadual: 3230224616 **Contador:** Lauri Helfentein **Telefone contador:** 46 3536 1575

Representante: AVELINO ANDRETTA SANTOLIN **CPF:** 156.316.309-82 **RG:**

Endereço representante: Rua Prudente de Moraes 855 - Centro - Dois Vizinhos/PR - CEP 85660-000 **Telefone representante:** 46 3536 6378

E-mail representante: santolin@wln.com.br

Banco: 1 - BB **Agência:** 919-9 - DOIS VIZINHOS - DOIS VIZINHOS/PR **Conta:** 37377-X **Data de abertura:** 06/12/2016

Lote : 002 Lote 002

Nº Item	Descrição do Produto / Serviço	Qtde.	Unid.	Preço Máximo	Marca	Preço Unitário	Preço Total
	anti tombamento, fixadas à estrutura por rebite de alumínio do tipo repuxado. ACABAMENTO - Os componentes metálicos pintados possuem tratamento de superfície através de banho nanocerâmico por spray, executado em linha automática, sem uso de produtos clorados para desengraxe, e com posterior tratamento de efluentes, de acordo com as normas ambientais vigentes, proporcionando melhor proteção contra corrosão e excelente ancoragem da tinta, evitando assim o descolamento da mesma. -A tinta utilizada para a pintura é em pó, do tipo híbrida (poliéster - epóxi), W-eco, atendendo norma Européia RoHS, isenta de metais pesados, na cor preto liso semi-brilho, com camada média de 60 mícrons de espessura. Todas as peças são curadas em estufa com esteira de movimentação contínua à temperatura de 200° C. DIMENSÕES APROXIMADAS DA CADEIRA: Altura Total da Cadeira: 860 mm Profundidade Total da Cadeira: 610 mm Largura Total da Cadeira: 465 mm Largura do Encosto: 425 mm Profundidade da Superfície do Assento: 430 mm Largura do Assento: 465 mm Altura do Assento: 470 mm Extensão Vertical do Encosto: 350 mm						
003	POLTRONA DIRETOR GIRATÓRIA C/MECANISMO S.R.E E APOIO DE BRAÇOS ENCOST	20,00	UN	1.438,44	PLAXMETAL 52373	1.433,00	28.660,00
	- Encosto fabricado em compensado multilaminado resinado, moldado anatomicamente a quente com espessura de 13 mm de espessura média. Possui curvatura anatômica no encosto de forma à permitir a acomodação das regiões dorsal e lombar, adaptando-se melhora coluna vertebral. - Espuma injetada anatomicamente em poliuretano flexível microcelular de alta resistência, isento de CFC, com densidade controlada de 45 a 55 Kg/m^com 60 mm de espessura média. - Revestimento do encosto em CEC, formado por costuras laterais e centrais em desenho próprio, fixado por grampos com acabamento zincado. - Contra capa do encosto injetada em polipropileno copolímero texturizado na cor preta, montadas por parafusos, auxiliando em futuras manutenções. - A fixação do encosto no mecanismo é feita com parafusos sextavados Grau 5 SAE J429 do tipo flangeado com trava mecânica no flange na bitola V4"x 20 fpp e porcas de garra encravadas e rebitadas na madeira. ASSENTO - Assento fabricado em compensado multilaminado resinado, moldado anatomicamente a quente com 14 mm de espessura média. Possui curvatura na parte frontal do assento para evitar o estrangulamento na corrente sangüínea. - Espuma injetada anatomicamente em poliuretano flexível microcelular de alta resistência, isento de CFC, com densidade controlada de 45 a 55 Kg/m^com 60 mm de espessura média. - Revestimento do assento em CEC, formado por costuras laterais e centrais em desenho próprio, fixado por grampos com acabamento zincado. - Contra capa do assento injetadas em polipropileno copolímero texturizado na cor preta, montadas por grampos com acabamento zincado, auxiliando em futuras manutenções. - A fixação do assento no mecanismo é feita com parafusos sextavados Grau 5 SAE J429 do tipo flangeado com travamecânica no flange, na bitola Vit"x 20 fpp e porcas de garra encravadas e rebitadas na madeira. BRAÇOS - Apoia braços e corpo do braço em polipropüeno copolímero injetado texturizado na cor preta, com estrutura vertical em formato de "L" fabricada em chapa de aço estrutural ASTM A36 com 50,50 mm de largura e 6,35 mm de espessura, pintada, com 7 posições de regulagem de altura feita por botão injetado em Poliamida 6, totalizando 85 mm de						

Pregão Presencial 2/2022

PROPOSTA DE FORNECIMENTO DE PRODUTOS / SERVIÇOS

CNPJ: 73.334.476/0001-32 **Fornecedor :** CENTRO OESTE COMERCIO DE MOVEIS E EQUIPAMENTOS LTDA **E-mail:** santolin.moveis@hotmail.com

Endereço : RUA PRUDENTE DE MORAIS 855 SALA - CENTRO - Dois Vizinhos/PR - CEP 85660-000 **Telefone:** 46 3536 6378 **Fax:** **Celular:**

Inscrição Estadual: 3230224616 **Contador:** Lauri Helfentein **Telefone contador:** 46 3536 1575

Representante: AVELINO ANDRETTA SANTOLIN **CPF:** 156.316.309-82 **RG:**

Endereço representante: Rua Prudente de Moraes 855 - Centro - Dois Vizinhos/PR - CEP 85660-000 **Telefone representante:** 46 3536 6378

E-mail representante: santolin@wln.com.br

Banco: 1 - BB **Agência:** 919-9 - DOIS VIZINHOS - DOIS VIZINHOS/PR **Conta:** 37377-X **Data de abertura:** 06/12/2016

Lote : 002 Lote 002

Nº Item	Descrição do Produto / Serviço	Qtde.	Unid.	Preço Máximo	Marca	Preço Unitário	Preço Total
	curso. A estrutura vertical em formato de "L" possui 2 furos oblongos, permitindo ajuste horizontal por parafuso com utilização de chave com curso de 25 mm em cada braço durante a montagem do braço no assento. - A fixação do braço no assento é feita com parafusos sextavados Grau 5 SAE J429 do tipo flangeado com trava mecânica no flange, na bitola %"x 20 fpp e porcas de garra encravadas e rebitadas na madeira do assento. MECANISMO - Mecanismo com sistema reclinador do encosto com 6 lâminas de frenagem, de estrutura monobloco, soldado por processo MIG em célula robotizada, com assento fixo e com inclinação fixa com 3° de inclinação e 2 furações para fixação do assento com distância entre centros de 125 x 125 mm e 160 x 200 mm. Suporte do encosto com regulagem de altura automática através de catraca com 12 posições, totalizando 80 mm de curso, recoberto por capa injetada em polipropüeno copolímero. Inclinação do encosto com 20° de curso semi-circular acionado por alavanca, obtendo-se infinitas posições, com molas para o retorno automático do encosto, e ajuste automático na frenagem do reclinador. - Alavanca de acionamento do sistema reclinador do encosto possui duas formas de acionamento. Ao ser movimentada para cima a mesma possibilita uma regulagem fina do encosto enquanto a alavanca permanecer acionada pelo usuário. Ao ser movimentada para baixo a alavanca permanece acionada sem a ação do usuário e permite que o encosto fique em movimento livre até que o usuário puxe novamente a alavanca para a posição neutra aonde ela irá frenar o mecanismo na posição desejada. - Acionamento da coluna gás feita por alavanca independente injetada em Poliacetal. - O mecanismo possui peça plástica de acabamento e proteção das lâminas do reclinador em Polipropüeno Copolímero injetado na cor preta. - Possui sistema de encaixe da coluna através de cone Morse. COLUNA - Coluna central desmontável fixada por encaixe cônico fabricada em tubo de aço SAE 1010/1020 redondo com 50,80 mm de diâmetro e 1,50 mm de espessura de parede, rolamento/mancai axial de giro, arruela de aço temperado de alta resistência, bucha mancai de giro Injetada em Pollacetal e recaiibrada na montagem, sistema de regulagem de altura da cadeira por coluna de mola à gás DIN EN 16955 Classe 4 com 115 mm de curso nominal com tolerância de 5 mm para mais ou para menos, quando medida montada, devido à compressão dos componentes. - Sistema de regulagem de altura da cadeira por coluna de mola agás. - Capa telescópica injetada em polipropileno copolímero texturizado na cor preta, dividido em 3 partes encaixadas, usado para protegera coluna. - Possui sistema de montagem na base e no mecanismo por encaixe cone Morse. BASE - Base giratória desmontável com aranha de 5 hastes fabricada com tubos de aço SAE 1010/1020 retangular 20x30 mm e 1,50 mm de espessura de parede, soldadas com cone central fabricado em tubo aço SAE 1010/1020 redondo com 57,15 mm de diâmetro e 2,25 mm de espessura de parede. Pino do rodízio fabricado com aço trefilado SAE 1213 redondo com 10 mm de diâmetro soldado na extremidade da haste em furos do tipo flangeado, evitando que se soltem, coberta por polaina injetada em polipropileno copolímero na cor preta com sistema de encaixe plástico entre cone da aranha e a coluna, apoiada sobre 5 rodízios de giro duplo com 50 mm de diâmetro em nylon com capa, esfera metálica inserida na estrutura, que facilita o giro, banda de rolagem em nylon para uso						

Pregão Presencial 2/2022

PROPOSTA DE FORNECIMENTO DE PRODUTOS / SERVIÇOS

CNPJ: 73.334.476/0001-32 **Fornecedor :** CENTRO OESTE COMERCIO DE MOVEIS E EQUIPAMENTOS LTDA **E-mail:** santolin.moveis@hotmail.com

Endereço : RUA PRUDENTE DE MORAIS 855 SALA - CENTRO - Dois Vizinhos/PR - CEP 85660-000 **Telefone:** 46 3536 6378 **Fax:** **Celular:**

Inscrição Estadual: 3230224616 **Contador:** Lauri Helfentein **Telefone contador:** 46 3536 1575

Representante: AVELINO ANDRETTA SANTOLIN **CPF:** 156.316.309-82 **RG:**

Endereço representante: Rua Prudente de Moraes 855 - Centro - Dois Vizinhos/PR - CEP 85660-000 **Telefone representante:** 46 3536 6378

E-mail representante: santolin@wln.com.br

Banco: 1 - BB **Agência:** 919-9 - DOIS VIZINHOS - DOIS VIZINHOS/PR **Conta:** 37377-X **Data de abertura:** 06/12/2016

em carpetes, tapetes e similares. - Montagem do rodízio na base é feito diretamente sobre o pino soldado na aranha sem utilização de buchas de adaptação. - Possui sistema de montagem da coluna na base por encaixe cone Morse. ACABAMENTO - Os componentes metálicos pintados possuem tratamento de superfície através de banho nanocerâmico por spray, executado em linha continua automática, sem uso de produtos clorados para desengraxe, e com posterior tratamento de efluentes, de acordo com as normas ambientais vigentes, proporcionando melhor proteção contra corrosão e excelente ancoragem da tinta. - A tinta utilizada para a pintura é em pó, do tipo híbrida (poliéster - epóxi), garantindo resistência a radiação e resistência química, W-eco, atendendo norma Européia RoHS, isenta de metais pesados, nas cores disponíveis para linha, com camada média de 60 mícrons de espessura. Todas as peças são curadas em estufa com esteira de movimentação contínua à temperatura de 200° C. DIMENSÕES APROXIMADAS DA CADEIRA Altura Total da Cadeira: 925-1120 mm Profundidade Total da Cadeira: 660 - 745 mm Largura Total da Cadeira: 660 mm Extensão Vertical do Encosto: 465 mm Largura do Encosto: 450 mm Largura do Assento: 485 mm Profundidade da Superfície do Assento: 465 mm Altura do Assento: 465 - 580 mm.

PREÇO TOTAL DO LOTE : **52.462,00**

TOTAL DA PROPOSTA : **80.686,00**

Validade da proposta: 60 dias

Prazo de entrega: 30 dias

CENTRO OESTE COMERCIO DE MOVEIS E EQUIPAMENTOS LTDA
CNPJ: 73.334.476/0001-32

73.334.476/0001-32
CENTRO OESTE - COMÉRCIO DE MÓVEIS E EQUIPAMENTOS LTDA - ME
RUA PRUDENTE DE MORAIS, 855 CENTRO
CEP 85660-000 PARANÁ
DOIS VIZINHOS

01 - TR25110 Mesa Treviso fabricada com tampo e pés painel em MDP 25mm, acabamento em fita de borda 1mm e painel em MDP 15mm, Medidas: Altura: 740mm, Largura: 900mm, Profundidade: 600mm. Disponível nas cores: Cinza Cristal, Bege, Azul Mineral, Branco, Preto, Nogal, Marsala, Carvalho Hanover e Berlin. **TR25113** Mesa Treviso fabricada com tampo e pés painel em MDP 25mm, acabamento em fita de borda 1mm e painel em MDP 15mm, Medidas: Altura: 740mm, Largura: 1500mm, Profundidade: 600mm. Disponível nas cores: Cinza Cristal, Bege, Azul Mineral,Branco, Preto, Nogal, Marsala, Carvalho Hanover e Berlin. **TR25351** Gaveteiro volante Treviso, composto por 03 Gavetas, sendo 02 para documentos e 01 para pastas suspensas. Sistema de fechadura na lateral com travamento simultâneo de todas as gavetas, pés com rodízios, puxadores tipo alça, corrediças metálicas, tampo fabricado em MDP 25mm acabamento em fita de borda 1mm, laterais base e frente das gavetas em MDP 15mm, fundo do gaveteiro e das gavetas em eucatex 2,5mm 01 face. Medida externa: Altura: 700mm, Largura: 470mm, Profundidade: 470mm. Disponível nas cores: Cinza Cristal, Bege, Azul Mineral, Branco, Preto, Nogal, Marsala, Carvalho Hanover e Berlin. **TR25600** Conexão Oval Treviso, fabricada em MDP 25mm com acabamento em fita de borda 1mm. Medida: Largura: 680mm, Profundidade: 680mm. Disponível nas cores: Cinza Cristal, Bege, Azul Mineral, Branco, Preto, Nogal, Marsala, Carvalho Hanover e Berlin. **https://lunasa.com.br/**

02 - TR251717 Mesa Treviso formato em L, fabricada com tampo único em MDP 25mm, acabamento em fita de borda 1mm, painel em MDP 15mm. Pés em aço com calha para passagem de fios, sapatas niveladoras, pintura eletrostática epóxi a pó de alta qualidade e durabilidade, com pré tratamento de superfície a base de nanotecnologia que promove uma melhor resistência contra ferrugem e melhor fixação da tinta, são isentos de metais pesados tornando o tratamento ambientalmente correto. Medidas: Altura: 740mm, Largura: 1700x1700mm, Profundidade: 600mm. Disponível nas cores: Cinza Cristal, Bege, Azul Mineral, Branco, Preto, Nogal, Marsala, Carvalho Hanover e Berlin. **TR25351** Gaveteiro volante Treviso, composto por 03 Gavetas, sendo 02 para documentos e 01 para pastas suspensas. Sistema de fechadura na lateral com travamento simultâneo de todas as gavetas, pés com rodízios, puxadores tipo alça, corrediças metálicas, tampo fabricado em MDP 25mm acabamento em fita de borda 1mm, laterais base e frente das gavetas em MDP 15mm, fundo do gaveteiro e das gavetas em eucatex 2,5mm 01 face. Medida externa: Altura: 700mm, Largura: 470mm, Profundidade: 470mm. Disponível nas cores: Cinza Cristal, Bege, Azul Mineral, Branco, Preto, Nogal, Marsala, Carvalho Hanover e Berlin. **https://lunasa.com.br/**

73.334.476/0001-32
CENTRO OESTE - COMÉRCIO DE MÓVEIS E EQUIPAMENTOS LTDA - ME
RUA PRESIDENTE DE MORAIS, 855 CENTRO
CEP 85660-000 PARANÁ
DOIS VIZINHOS

03 - TR25500 Armário alto fechado Treviso, contendo 02 portas de abrir, puxadores tipo alça, com fechadura, contendo 04 prateleiras internas, sendo 01 fixa mais 03 reguláveis, tampo constituído em MDP 25MM com acabamento em fita de borda 1mm, fundo em eucatex 2,5mm 01 face, demais peças em MDP 15mm. Possui 04 pés com com regulagem de altura. Medida externa: Altura: 1600mm, Largura: 900mm, Profundidade: 400mm. Disponível nas cores: Cinza Cristal, Bege, Azul Mineral, Branco, Preto, Nogal, Marsala, Carvalho Hanover e Berlin. **https://lunasa.com.br/**

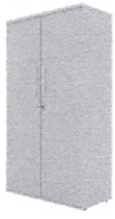

04 - TR25502 Balcão baixo fechado Treviso, contendo 02 portas de abrir, puxadores tipo alça, com fechadura, 01 prateleira interna regulável, tampo constituído em MDP 25MM com acabamento em fita de borda 1mm, fundo em eucatex 2,5mm 01 face, demais peças em MDP 15mm. Possui 04 pés com regulagem de altura. Medida externa: Altura: 740mm, Largura: 900mm, Profundidade: 400mm. Disponível nas cores: Cinza Cristal, Bege, Azul Mineral, Branco, Preto, Nogal, Marsala, Carvalho Hanover e Berlin. **https://lunasa.com.br/**

73.334.476/0001-32
CENTRO OESTE - COMÉRCIO DE MÓVEIS E EQUIPAMENTOS LTDA - ME
RUA PRUDENTE DE MORAIS, 855 CENTRO
CEP 85660-000
DOIS VIZINHOS PARANÁ

1. PRODUTO: Linha PREMIUM modelo PRESIDENTE Back Plus Cód. 53636

Cadeira Giratória Operacional com Espaldar Alto

2. DESCRIÇÃO

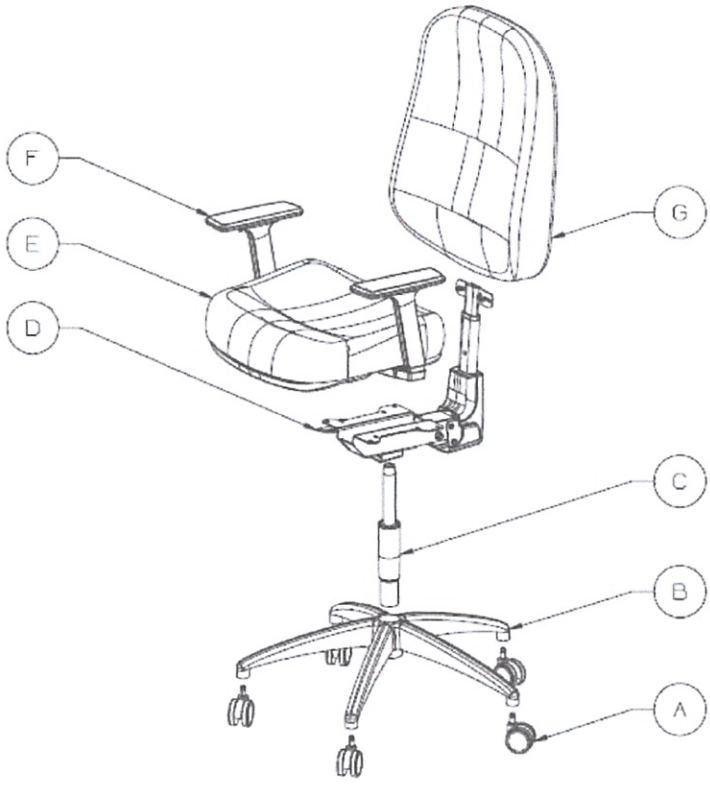

Item	Descrição
A	RODIZIOS
B	BASE
C	COLUNA
D	MECANISMO
E	ASSENTO
F	APOIA BRAÇOS
G	ENCOSTO

73.334.476/0001-32
CENTRO OESTE - COMÉRCIO DE MÓVEIS E EQUIPAMENTOS LTDA - ME
RUA PRUDENTE DE MORAIS, 855 CENTRO
CEP 85660-000 - PARANÁ
DOIS VIZINHOS

0411

3. ESPECIFICAÇÕES TÉCNICAS

a) Rodízios

Componente utilizado para manter estabilidade e apoio ao piso e com a função de manter a mobilidade da cadeira, através de deslocamentos giratórios e lineares conforme manuseio do usuário.

Constituído de duas (02) roldanas circulares na dimensão de 50,00 mm e fabricadas em material termoplástico denominado de Poliamida (PA 6,6) e PU em sua extremidade, dedicadas para serem utilizadas em Pisos Rígidos. Um (01) corpo do rodízio configurado de forma semicircular e fabricado em material termoplástico denominado Poliamida (PA 6,6). As roldanas são fixadas neste corpo através de um eixo horizontal de aço carbono ABNT 1005 /10 na dimensão de 6,00 mm que é submetido ao processo de lubrificação através de graxa específica para redução de atrito na operação de rolamento sob o piso. O corpo do rodízio é constituído por um (01) eixo vertical (perpendicular ao piso) de aço carbono ABNT 1008/10 na dimensão 11,00 mm e protegido contra a corrosão pelo processo de eletrodeposição de zinco onde se encontra montado através de um anel elástico sob pressão no corpo do rodízio, que recebe lubrificação para reduzir o atrito no deslocamento rotativo.

b) Base Giratória

Componente utilizado para manter a estabilidade da cadeira em todas as suas funcionalidades, principalmente nivelamento sobre o piso, oferecido em 4 modelos específicos conforme segue:

i. **Base de Alumínio:** Conjunto definido por uma (01) configuração em forma de pentágono, com cinco (05) pás de apoio para fixação dos rodízios e uma furação central conificada para acoplamento da coluna completa do cartucho a gás. O conjunto é fabricado em material de liga de alumínio (SAE 305), pelo processo de injeção sob pressão e submetido a um processo de pré-afinamento superficial pelo processo de lixadeira com lixa grana 80 possuindo na extremidade de cada pá integrada em peça única o alojamento para o encaixe dos rodízios;

ii. **Base Stamp Cromada ou preta:** Conjunto definido por uma configuração em forma de pentagonal obtendo um diâmetro na ordem de 680 mm e constituída com cinco (05) pás de apoio, fabricada em chapa de aço carbono ABNT 1008/1020 na espessura de 2,65 mm e conformadas por um processo de estampagem e travadas por soldagem MIG. Em suas extremidades contem um tubo de precisão de construção mecânica de aço carbono ABNT 1008/1020 e fixado pelo processo de solda MIG. Um (01) anel de centragem fabricada

73.334.476/0001-32
CENTRO OESTE COMÉRCIO DE MÓVEIS E EQUIPAMENTOS LTDA - ME
RUA PRUDENTE DE MORAIS, 855 - CENTRO
CEP 35660-000
DOIS VIZINHOS
PARANÁ

0412

em tubo de precisão de construção mecânica de Aço Carbono 1008/20 e onde as pás são fixadas a este pelo processo automatizado de soldagem MIG, que garante a qualidade e acabamento do produto. O Conjunto Base recebe uma proteção contra corrosão; caracterizada pelo processo de preparação de superfície metálica e revestida por Pintura Eletrostática Epóxi Pó ou cromagem por deposição eletrolítica. O conjunto é constituído por (01) blindagem central com Design adequando ao produto, montado pelo processo manual por Clicks de Fixação, com a função de proteção e acabamento da base. Fabricados pelo processo de injeção em material termoplástico denominado copolímero de polipropileno (PP).

iii. **Base Standard Diretor preta ou cinza:** Conjunto definido por uma configuração em forma de pentagonal obtendo um diâmetro na ordem de 690 mm e constituída com cinco (05) pás de apoio, fabricada em chapa de aço carbono ABNT 1008/1020 na espessura de 1,5 mm e conformada por um processo de estampagem formando um perfil de secção 26x26,5 mm e travadas por soldagem MIG . Suas extremidades são conformadas mecanicamente formando o encaixe para o pino do rodízio sem necessidade de buchas ou peças adicionais. Um (01) anel de centragem fabricada em tubo de precisão de construção mecânica de Aço Carbono 1008/20 e onde as pás são fixadas a este pelo processo automatizado de soldagem MIG, que garante a qualidade e acabamento do produto. O Conjunto Base recebe uma proteção contra corrosão; caracterizada pelo processo de preparação de superfície metálica e revestida por Pintura Eletrostática Epóxi Pó. O conjunto é coberto por (01) blindagem com Design adequando ao produto, montado pelo processo manual por Clicks de Fixação, com a função de proteção e acabamento da base, além de possuir também uma blindagem telescópica para a coluna a gás. As blindagens são fabricadas pelo processo de injeção em material termoplástico denominado copolímero de polipropileno (PP).

iv. **Base Piramidal:** conjunto definido por uma configuração em forma pentagonal obtendo diâmetro na ordem de 690 mm e constituída com cinco (5) pás de apoio em formato piramidal com acabamento texturizado, fabricada pelo processo de injeção de termoplástico em poliamida aditivada com 30% de fibra de vidro, possuindo na extremidade de cada pá integrada em peça única o alojamento para o encaixe dos rodízios.

c) Coluna Completa à Gás

Conjunto mecânico / pneumático utilizado para conectar a base ao

73.334.476/0001-32
CENTRO OESTE - COMÉRCIO DE MÓVEIS E EQUIPAMENTOS LTDA - ME
RUA PRUDENTE DE MORAIS, 855 CENTRO
DOIS VIZINHOS PARANÁ
CEP 85660-000

0413

mecanismo e que possui a função de regulagem de altura do assento com referência ao piso, através de uma alavanca de acionamento disposta sob o assento. Também permite movimento circular da cadeira e sistema de amortecimento de impacto pela ação do gás sob pressão no cartucho e mola de compressão que atua sobre qualquer condição de altura.

Constituído de um corpo cilíndrico denominado câmara, fabricado com tubo de construção mecânica de precisão de Aço Carbono ABNT 1008/1020 na medida externa de 50,00 mm e conformado em uma de suas extremidades pelo processo de conificação para perfeita fixação á Base.

O Conjunto Câmara recebe proteção contra corrosão através de um revestimento de pintura eletrostática epóxi preto e no cartucho a gás uma camada de eletrodeposição de cromo (Cromeação).

d) Mecanismo

Backita Plus : O mecanismo chamado Backita Plus é um conjunto mecânico que possui duas alavancas para regulagem de altura do assento e da inclinação do encosto. A alavanca de regulagem de altura do assento é injetada em poliamida PA reforçada com fibra de vidro e possui alma metálica como reforço estrutural em duas chapas de aço de espessura de 2,65 mm revestidas pelo processo de eletrodeposição a zinco, garantindo resistência mecânica e contra corrosão. O sistema de travamento de reclinação do encosto acontece por meio da pressão exercida por uma mola helicoidal em um conjunto de laminas que travam umas ao outras por atrito e pelo principio de fricção. A alavanca de controle de reclinação do encosto também é injetada em poliamida PA reforçada com fibra de vidro. Ao acionar a alavanca para cima ela libra o movimento do encosto que também se da pelo uso de duas molas helicoidais bastando ao usuário posicionar o encosto na posição desejada. A faixa de variação de reclinagem é de 73° a 104°. O mecanismo também proporciona a regulagem de altura do encosto por meio de catraca automática com curso de 70 mm, que se libera ao chegar na altura máxima e desce permitindo que o usuário ajuste sua altura para seu melhor conforto. O mecanismo é fabricado com chapas de aço ABNT 1008/1020 na espessura de 2,65 mm é fixado ao assento por (4) quatro parafusos sextavados ¼ x 11/2 com cabeças Flangeadas. O mecanismo possui um suporte para fixação do encosto em formato de L, no qual é fabricado com tubo industrial na configuração oblonga na dimensão de 25x50 mm com espessura de 1,50 mm. Dois parafusos Philips ¼ x 1 cabeça lentilha juntamente com anéis elásticos fazem a perfeita união entre o encosto e o mecanismo. O mecanismo possui uma blindagem em termoplástico de engenharia (Copolímero de Polipropileno) com acabamento superficial texturizado, para impedir o acesso do usuário nos sistemas de funcionalidades da cadeira e participando de um componente de design, segurança e proteção contra agentes externos. O conjunto mecanismo recebe uma proteção contra corrosão, caracterizada pelo processo de preparação de superfície metálica por fosfatização à base de zinco e revestida por pintura eletroestática epóxi pó.

73.354.476/0001-32
CENTRO OESTE COMÉRCIO DE MÓVEIS E EQUIPAMENTOS LTDA - ME
RUA PRUDENTE DE MORAIS, 855 CENTRO
CEP 85660-000
DOIS VIZINHOS PARANÁ
0414

e) Assento

Conjunto estrutural de apoio para atividade de sentar e com a finalidade de acomodar o usuário de maneira confortável e ergonômica.

Conjunto constituído estrutura plástica injetada em polipropileno com fibra de vidro com porcas garra ¼", fabricadas em aço carbono e revestidas pelo processo de eletrodeposição á zinco, fixadas nos pontos de montagem dos mecanismos e apoios de braço. Na estrutura do assento é fixada uma (01) almofada de espuma flexível á base de poliuretano (PU) , ergonômica e fabricada através de sistemas químicos à base de Poliol / Isocianato pelo processo de injeção sob pressão. Esta almofada possui densidade controlada de 45 a 50 Kg/m³ podendo ocorrer variações na ordem de +/- 2 Kg/ m³.

O conjunto e revestido com diversos materiais (Tecido / Laminado Vinílico) pelo processo de tapeçamento convencional . Suas dimensões giram em torno de 480 mm (largura) x 455 mm (profundidade) x 80 mm de espessura apresentando em suas extremidades cantos arredondados. O assento possui ainda uma carenagem plástica injetada em polipropileno que é encaixada à estrutura por meio de garras incorporadas na própria estrutura do assento, dispensando o uso de parafusos e grampos.

A regulagem de altura do assento permite atender as medidas mínimas de 420 mm até a altura máxima de 530 mm podendo apresentar pequenas variações de acordo com a opção de base escolhida.

f) Apoia Braços

Conjunto mecânico de apoio para os braços, utilizado para posicionamento dos braços em posições ergonomicamente confortáveis, através do sistema de regulagem vertical contendo posições ajustáveis. As opções para apoios de braço seguem abaixo:

Sem apoios de braço.

Corsa em PP preto: Consiste em uma estrutura metálica em arco fechado fabricado em aço 1008/1020 revestida com PP integral texturizado caracterizado como termoplástico de engenharia (Copolímero de Polipropileno), com duas flanges em "L" para fixação ao assento.

Braço 3D com apoio em PP ou PU: Apoio de braço com 3 tipos de regulagem à saber, altura, avanço horizontal e giro sobre seu próprio eixo. A regulagem de altura se dá pelo pressionamento de um botão na lateral externa do

73.334.476/0001-32
CENTRO OESTE - COMÉRCIO DE MÓVEIS E EQUIPAMENTOS LTDA - ME
RUA TENENTE DE MORAIS, 65 CENTRO
CEP 85560-000 PARANÁ
DOIS VIZINHOS

0415

apoio, já o avanço horizontal e o giro se dão de maneira automática, bastando que o usuário exerça força sobre o apoio e o posicione na posição desejada. Possui 70 mm de curso de regulagem de altura, a regulagem horizontal permite 22 mm de avanço e recuo do apoia braços, já a regulagem de giro permite 24° de rotação para cada sentido. A alma do apoio de braços 3D é fabricada em chapa de aço A36 com 6,35mm de espessura, já os componentes e mecanismos estruturais são fabricados em poliamida aditivada com 30% de fibra de vidro com peças de acabamento em copolímero de polipropileno. Na versão com apoio de braço em PU, o apoio possui uma alma plástica em copolímero de polipropileno revestida por uma camada de poliuretano (PU) injetado integral skin.

Braço Regulável: Apoio de braço em termoplástico de engenharia (Copolímero de Polipropileno) fabricado pelo processo de injeção, sendo que em suas propriedades mecânicas uma mistura de 30% de fibra de vidro para dar maior resistência á peça. Para regulagem vertical do apoio deve-se pressionar o gatilho localizado na parte frontal, podendo o usuário escolher até 8 posições de ajuste, obtendo um curso de regulagem de até 70 mm. A chapa do braço é constituída de aço carbono ABNT 1008/1020 com 6,35 mm de espessura com seus cantos arredondados. Para sua montagem é utilizada a seguinte configuração de parafusos: PRF Sextavado flangeado Aço 1045 UNC ZP ¼ x 1. ¼ .

g) Encosto

Componente utilizado como sustentação da região do apoio lombar e que possui a funcionalidade de acomodar confortavelmente as costas num desenho com concordâncias de raios e curvas ergonômicas, e que modelam de forma agradável e anatômica aos diversos biótipos de usuários. A cadeira é oferecida ainda com a opção de regulagem de altura do encosto permitindo o ajuste do apoio lombar à uma gama de biótipos ainda maior.

Na versão com encosto fixo a lâmina que liga o encosto ao assento é fabricada em chapa de aço 1008/1020 com 6,35 mm de espessura com vinco central para maior resistência. Já a lâmina com catraca, para a versão com regulagem de altura, é fabricada em chapa de aço 1008/1020 com 6,35mm de espessura com vinco central para maior resistência com mecanismo catraca fabricado em peças injetadas em Poliamida reforçada com fibra de vidro, esse mecanismo é automático, bastando puxar o encosto para cima e posicionar na altura desejada. Para baixa-lo basta puxar até a altura máxima que o mecanismo se desarma e libera o encosto até a posição mais baixa.

O encosto é constituído por compensado de madeira de 12 mm de espessura, fabricado a partir lâminas de eucalipto e pinus com 1,5 mm espessura, usinadas e furadas de maneira a se obter a configuração do produto. Na localização dos furos são inseridas porcas de fixação com garras de ¼" fabricadas em aço carbono e revestidas pelo processo de eletrodeposição de zinco. Suas dimensões são 450 mm de largura, 610 mm de altura e 100 mm de espessura, com cantos

73.334.476/0001-32
COMÉRCIO DE MÓVEIS E EQUIPAMENTOS LTDA - ME
RUA PRESIDENTE DE MORAIS, 855 CENTRO
CEP 85660-000 PARANÁ
DOIS VIZINHOS
0416

arredondados. A espuma possui uma espessura de 45 mm no formato ergonômico levemente adaptado ao corpo. Para acabamento o encosto recebe uma Blindagem de Termoplástico injetada em PP polipropileno que é encaixada à estrutura, dispensando o uso de parafusos e grampos.

Na estrutura do encosto é fixada uma (01) almofada de espuma flexível á base de Poliuretano (PU), ergonômica e fabricada através de sistemas químicos ä base de Poliol / Isocianato pelo processo de injeção sob pressão. Esta almofada possui densidade controlada de 40 a 45 Kg/m³ podendo ocorrer variações na ordem de +/- 2 Kg/ m³.

O conjunto é revestido com diversos materiais (Tecido / Laminado Vinílico) pelo processo de tapeçamento convencional.

CONFIGURAÇÕES

CADEIRA GIRATÓRIA OPERACIONAL COM ESPALDAR ALTO	ACABAMENTO		ENCOSTO		BRAÇO		BASE		COSTURA		REVESTIMENTO		II
CÓDIGO: 53636	Preto	1	Fixo	1	Sem braço	1	Alumínio	1	Com costura	1	Facto Dunas T01 Branco	1	POL T53 Azul Marinho
	Cinza	2	Regulável	2	Corsa Cinza PU	2	Diretor Standard Preta	2	Sem costura	2	Facto Dunas T02 Cinza	2	POL T56 Verde
					Corsa preto PU	3	Diretor Standard Cinza	3			Facto Dunas T03 Azul	3	POL T57 Cinza
					Regulável Preto	4	Stamp Cromada	4			Facto Dunas T04 Marrom	4	POL T77 Amarelo
					3D PP Preto	8	Stamp Preta	5			Facto Dunas T05 Preto	5	CEL T53 Branco

73.334.476/0001-32
CENTRO OESTE - COMÉRCIO DE MÓVEIS E EQUIPAMENTOS LTDA - ME
RUA PRUDENTE DE MORAIS, 855 CENTRO
CEP 83660-000 PARANÁ
DOIS VIZINHOS
0417

					3D PU Preto	9	Piramidal Injetada Preta	6			Facto Dunas T06 Grafite	6	CE T84 Lilás
											Facto Dunas T07 Vinho	7	FD T85 Bordô
											Poliéster T11 Preto	11	FD T86 Amarelo
											Poliéster T12 Azul	12	POL T87 Fendi
											Poliéster T13 Azul	13	CPT T88 Rose
											Poliéster T15 Vermelho	15	CPT T89 Báltico
											Poliéster T16 Laranja	16	CPT T90 Hera
											Poliéster T17 Vermelho	17	CPT T91 Granito
											Poliéster T18 Azul	18	PP T92 Vermelho/Preto
											CouroEco T19 Preto	19	CE MP T93 Preto
											CouroEco T20 Marrom	20	
											CouroEco T21 Bege	21	
											CouroEco T22 Marrom	22	
											PP T23 Preto	23	
											PP T24 Cinza/Preto	24	
											PP T25 Vermelho	25	
											PP T26 Azul	26	
											PP T27 Azul/Preto	27	
											PP T28 Verde	28	
											PP T29 Azul Claro	29	
											Aero T30 Preto	30	
											CouroEco T32 Azul	32	
											CouroEco T33 Vermelho	33	
											Poliéster T37 Laranja	37	
											Aero T38 Branco	38	
											Aero T39 Azul	39	
											Aero T40 Vermelho	40	
											CouroEco T46 Cinza	46	
											CouroEco T49 Cinza	49	

73.334.476/0001-32
CENTRO OESTE - COMÉRCIO DE MÓVEIS E EQUIPAMENTOS LTDA - ME
RUA PRUDENTE DE MORAIS, 855 CENTRO
CEP 85660-000
DOIS VIZINHOS PARANÁ

0418

4. FOTOGRAMA

73.334.476/0001-32
CENTRO OESTE - COMÉRCIO DE MÓVEIS E EQUIPAMENTOS LTDA - ME
RUA PRUDENTE DE MORAIS, 855 CENTRO
CEP 85660-000
DOIS VIZINHOS PARANÁ

0419

5. CERTIFICAÇÃO

- Em processo de certificação conforme norma ABNT NBR 13962 : Versão 2006.
- Laudo Ergonômico NR 17.

73.334.476/0001-32
CENTRO OESTE - COMERCIO DE MÓVEIS E EQUIPAMENTOS LTDA - ME
RUA PRUDENTE DE MORAIS, 855 CENTRO
CEP 85660-000
DOIS VIZINHOS PARANÁ

0420

1. PRODUTO: Linha PREMIUM modelo EXECUTIVA S Cód. 33157

Cadeira de Diálogo Fixa com Espaldar BAIXO

2. DESCRIÇÃO

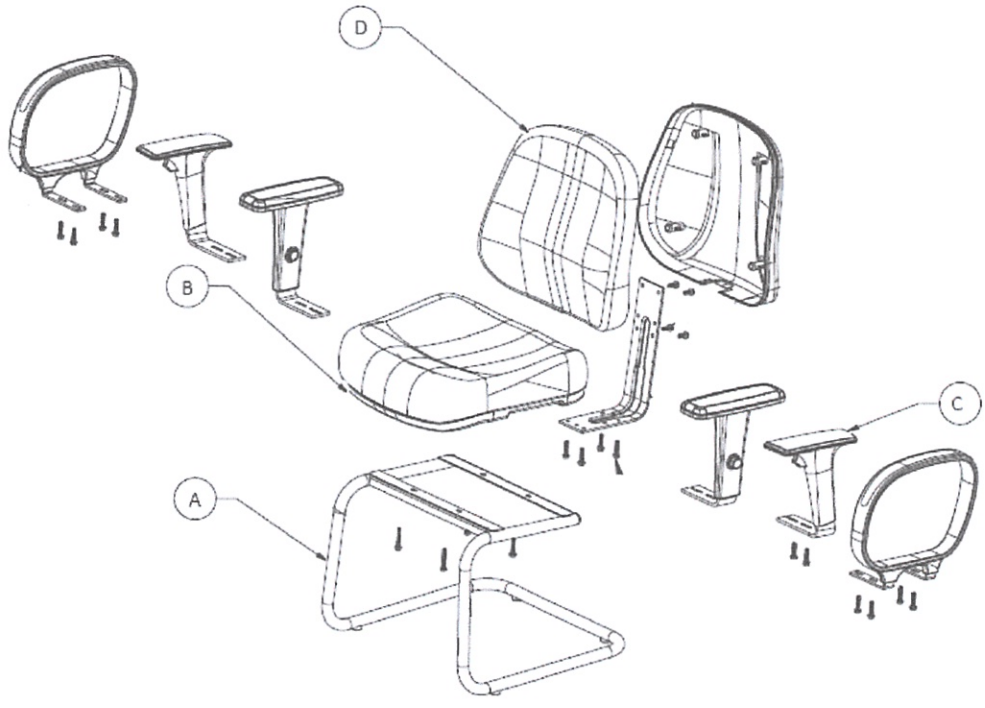

Item	Descrição
A	BASE
B	ASSENTO
C	APÓIA BRAÇOS
D	ENCOSTO

73.334.476/0001-32
CENTRO OESTE - COMÉRCIO DE MÓVEIS E EQUIPAMENTOS LTDA - ME
RUA PRUDENTE DE MORAIS, 855 CENTRO
CEP 35660-000
DOIS VIZINHOS PARANÁ

0421

3. ESPECIFICAÇÕES TÉCNICAS

a) Base

Conjunto desenvolvido para manter a integridade do produto suportando todos os níveis de resistência e durabilidade prescritos como requisitos de engenharia pelas normas técnicas.

Sua configuração é definida por uma estrutura fixa fabricada em tubo industrial de construção mecânica de aço carbono ABNT 1008/1020 com diâmetro de 25,4mm e parede de 2,25mm, e travessas de aço carbono ABNT 1008/1020 em chapa dobrada de 2,65mm de espessura. A base em forma de ski é fabricada pelo processo mecânico de curvamento de tubos possuindo duas travessas dobradas unindo suas extremidades pelo processo de soldagem MIG. A estrutura contem quatro (04) deslizadores fixos, desenvolvido para manter a base apoiada sobre o piso e principalmente evitar o contato direto do metal com a superfície de apoio. Fabricados em material termoplástico denominado Polipropileno, pelo processo de injeção. A estrutura se fixa ao assento por parafusos sextavados flangeados ¼"x2" com rosca parcial.

O conjunto recebe uma proteção contra corrosão, caracterizada pelo processo de preparação de superfície metálica por fosfatização à base de zinco e revestida por pintura eletrostática epóxi pó.

b) Assento

Conjunto estrutural de apoio para atividade de sentar e com a finalidade de acomodar o usuário de maneira confortável e ergonômica.

Conjunto constituído estrutura plástica injetada em polipropileno com fibra de vidro com porcas garra ¼", fabricadas em aço carbono e revestidas pelo processo de eletrodeposição á zinco, fixadas nos pontos de montagem dos mecanismos e apoios de braço. Na estrutura do assento é fixada uma (01) almofada de espuma flexível á base de poliuretano (PU), ergonômica e fabricada através de sistemas químicos à base de Poliol / Isocianato pelo processo de injeção sob pressão. Esta almofada possui densidade controlada de 45 a 50 Kg/m³ podendo ocorrer variações na ordem de +/- 2 Kg/ m³.

O conjunto e revestido com diversos materiais (Tecido / Laminado Vinílico) pelo processo de tapeçamento convencional. Suas dimensões giram em torno de 480 mm (largura) x 455 mm (profundidade) x 80 mm de espessura apresentando em suas extremidades cantos arredondados. O assento possui ainda uma carenagem plástica injetada em polipropileno que é encaixada a estrutura por meio de garras incorporadas na própria estrutura do assento, dispensando o uso de parafusos e grampos. A altura do assento ao piso é de 460 mm.

[73.934.476/0001-32]
CENTRO OESTE - COMERCIO DE
MÓVEIS E EQUIPAMENTOS LTDA - ME
RUA PRUDENTE DE MORAIS, 855 CENTRO
CEP 85660-000
DOIS VIZINHOS - PARANÁ

0422

c) Apoia Braços

Conjunto mecânico de apoio para os braços, utilizado para posicionamento dos braços em posições ergonomicamente confortáveis. As opções para apoios de braço seguem abaixo:

Sem apoios de braço.

Corsa em PP: Consiste em uma estrutura plástica com formato de arco em termoplástico de engenharia (Copolímero de Polipropileno) PP fabricado pelo processo de injeção, além disso possui dois flanges em formato de "L" para fixação no assento.

Braço 3D com apoio em PP ou PU: Apoio de braço com 3 tipos de regulagem à saber, altura, avanço horizontal e giro sobre seu próprio eixo. A regulagem de altura se dá pelo pressionamento de um botão na lateral externa do apoio, já o avanço horizontal e o giro se dão de maneira automática, bastando que o usuário exerça força sobre o apoio e o posicione na posição desejada. Possui 70 mm de curso de regulagem de altura, a regulagem horizontal permite 22 mm de avanço e recuo do apoia braços, já a regulagem de giro permite 24° de rotação para cada sentido. A alma do apoio de braços 3D é fabricada em chapa de aço A36 com 6,35mm de espessura, já os componentes e mecanismos estruturais são fabricados em poliamida aditivada com 30% de fibra de vidro com peças de acabamento em copolímero de polipropileno. Na versão com apoio de braço em PU, o apoio possui uma alma plástica em copolímero de polipropileno revestida por uma camada de poliuretano (PU) injetado integral skin, com altura do apoia braço máxima de 200 a 250 mm.

Braço Regulável: Apoio de braço em termoplástico de engenharia (Copolímero de Polipropileno) fabricado pelo processo de injeção, sendo que em suas propriedades mecânicas uma mistura de 30% de fibra de vidro para dar maior resistência á peça. Para regulagem vertical do apoio deve-se pressionar o gatilho localizado na parte frontal, podendo o usuário escolher até 8 posições de ajuste, obtendo um curso de regulagem de até 70 mm. A chapa do braço é constituída de aço carbono ABNT 1008/1020 com 6,35 mm de espessura com seus cantos arredondados. Para sua montagem é utilizada a seguinte configuração de parafusos: PRF Sextavado flangeado Aço 1045 UNC ZP ¼ x 1. ¼.

d) Encosto

Componente utilizado como sustentação da região do apoio lombar e que possui a funcionalidade de acomodar confortavelmente as costas num desenho com concordâncias de raios e curvas ergonômicas, e que modelam de forma agradável e anatômica aos diversos biótipos de usuários.

O encosto possui estrutura termoplástica injetada em PP polipropileno reforçada com fibra de vidro e com porcas garra ¼" fixadas nos pontos de montagem dos mecanismos e lâminas. Suas dimensões são 455 mm de largura, 410 mm de altura e 80 mm de espessura, com cantos arredondados. A espuma possui uma

73.334.476/0001-32
CENTRO OESTE DE COMÉRCIO DE MÓVEIS E EQUIPAMENTOS LTDA - ME
AVENIDA PRESIDENTE DE MORAIS, 859 CENTRO
CEP 85660-000 PARANÁ
DOIS VIZINHOS
8423

espessura de 45 mm no formato ergonômico levemente adaptado ao corpo. Para acabamento o encosto recebe uma Blindagem de Termoplástico injetada em PP polipropileno que é encaixada à estrutura, dispensando o uso de parafusos e grampos.

Na estrutura do encosto é fixada uma (01) almofada de espuma flexível á base de Poliuretano (PU), ergonômica e fabricada através de sistemas químicos ä base de Poliol / Isocianato pelo processo de injeção sob pressão. Esta almofada possui densidade controlada de 40 a 45 Kg/m³ podendo ocorrer variações na ordem de +/- 2 Kg/ m³.

A lâmina que liga o encosto ao assento é fabricada em chapa de aço 1008/1020 com 4,75mm de espessura com vinco central para maior resistência.

O conjunto é revestido com diversos materiais (Tecido / Laminado Vinílico) pelo processo de tapeçamento convencional.

73.334.476/0001-32
CENTRO OESTE - COMÉRCIO DE MÓVEIS E EQUIPAMENTOS LTDA - ME
RUA PRUDENTE DE MORAIS, 855 CENTRO
CEP 85660-000
DOIS VIZINHOS - PARANÁ

0424

4. PRINCIPAIS MEDIDAS

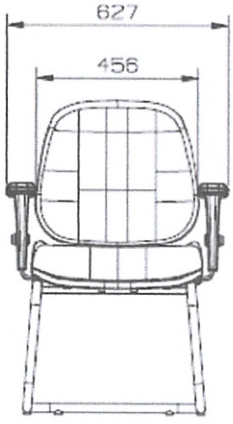

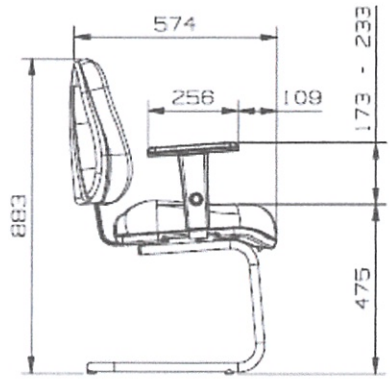

Braço 3D

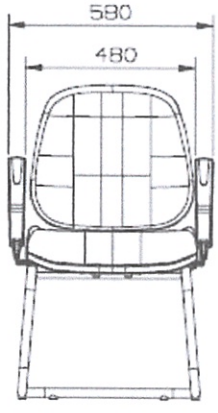

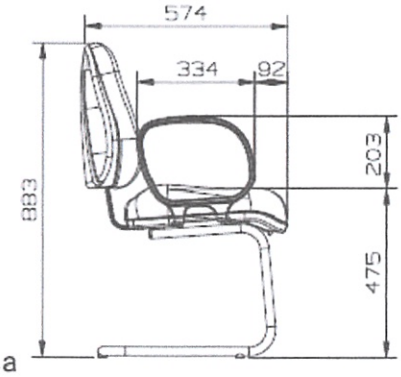

Braço Corsa

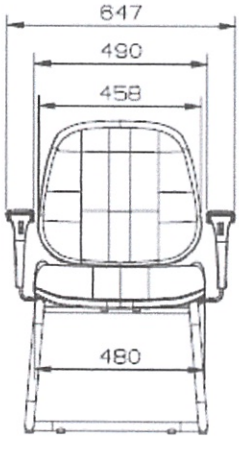

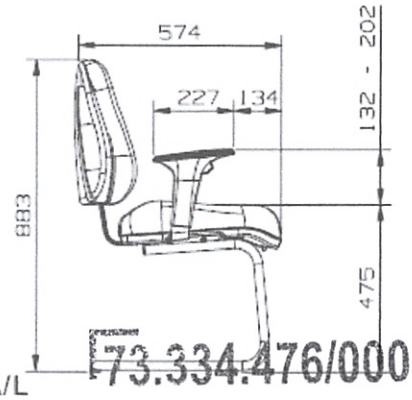

Braço Reg. A/L

73.334.476/0001-32
CENTRO OESTE - COMÉRCIO DE MÓVEIS E EQUIPAMENTOS LTDA - ME
RUA PRUDENTE DE MORAIS, 855 CENTRO
CEP 85660-000
DOIS VIZINHOS - PARANÁ

0425

5. CONFIGURAÇÕES

CADEIRA DE DIÁLOGO FIXA COM ESPALDAR BAIXO	ACABAMENTO		BRAÇO		COSTURA		REVESTIMENTO		II	
	Preto	1	Sem braço	1	Com costura	1	Facto Dunas T01 Branco	1	FD T53 Azul Marinho	53
	Cinza	2	Corsa Cinza PU	2	Sem costura	2	Facto Dunas T02 Cinza	2	POL T56 Verde	56
			Corsa preto PU	3			Facto Dunas T03 Azul	3	POL T57 Cinza	57
			Braço Reg.				Facto Dunas T04 Marrom	4	POL T77 Amarelo	77
							Facto Dunas T05 Preto	5	FD T79 Basalto	79
							Facto Dunas T06 Grafite	6	CE T81 Verde Oliva	81
							Facto Dunas T07 Vinho	7	CE T82 Amarelo	82
							Poliéster T11 Preto	11	CE T83 Branco	83
							Poliéster T12 Azul	12	CE T84 Lilás	84
							Poliéster T13 Azul	13	FD T85 Bordô	85
							Poliéster T15 Vermelho	15	FD T86 Amarelo	86
							Poliéster T16 Laranja	16	POL T87 Fendi	87
							Poliéster T17 Vermelho	17	CPT T88 Rose	88
							Poliéster T18 Azul	18	CPT T89 Báltico	89
							CouroEco T19 Preto	19	CPT T90 Hera	90
							CouroEco T20 Marrom	20	CPT T91 Granito	91
CÓDIGO: 33157							CouroEco T21 Bege	21	PP T92 Vermelho/Preto	92
							CouroEco T22 Marrom	22	CE MP T93 Preto	93
							PP T23 Preto	23		
							PP T24 Cinza/Preto	24		
							PP T25 Vermelho	25		
							PP T26 Azul	26		
							PP T27 Azul/Preto	27		
							PP T28 Verde	28		
							PP T29 Azul Claro	29		
							Aero T30 Preto	30		
							CouroEco T32 Azul	32		
							CouroEco T33 Vermelho	33		
							Poliéster T37 Laranja	37		
							Aero T38 Branco	38		
							Aero T39 Azul	39		
							Aero T40 Vermelho	40		
							CouroEco T46 Cinza	46		
							CouroEco T49 Cinza	49		

73.334.476/0001-32
CENTRO OESTE - COMÉRCIO DE MÓVEIS E EQUIPAMENTOS LTDA - ME
RUA PRUDENTE DE MORAIS, 855 CENTRO
CEP 35660-000
DOIS VIZINHOS - PARANÁ
0426

5. FOTOGRAMA

73.334.476/0001-32
CENTRO OESTE - COMÉRCIO DE
MÓVEIS E EQUIPAMENTOS LTDA - ME
RUA PRUDENTE DE MORAIS, 855 CENTRO
CEP 85660-000
DOIS VIZINHOS - PARANÁ

0427

CERTIFICAÇÃO

- Certificação conforme norma ABNT NBR 13962: Versão 2018.
- Laudo Ergonômico NR 17.

73.334.476/0001-32
CENTRO OESTE - COMÉRCIO DE MÓVEIS E EQUIPAMENTOS LTDA - ME
RUA PRUDENTE DE MORAIS, 855 CENTRO
CEP 85660-000
DOIS VIZINHOS PARANÁ

1. PRODUTO: Linha PREMIUM modelo DIRETOR Back Plus Cód. 52373

Cadeira Giratória Operacional com Espaldar Médio

2. DESCRIÇÃO

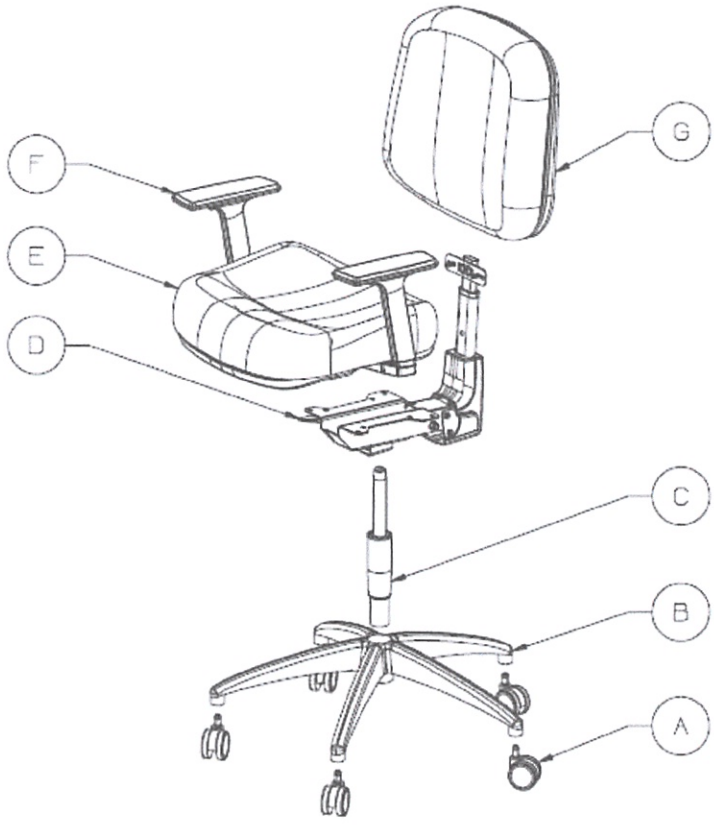

Item	Descrição
A	RODIZIOS
B	BASE
C	COLUNA
D	MECANISMO
E	ASSENTO
F	APOIA BRAÇOS
G	ENCOSTO

73.334.476/0001-32
CENTRO OESTE - COMÉRCIO DE MÓVEIS E EQUIPAMENTOS LTDA - ME
RUA PRUDENTE DE MORAIS, 855 CENTRO
CEP 85660-000
DOIS VIZINHOS - PARANÁ
0429

3. ESPECIFICAÇÕES TÉCNICAS

a) Rodízios

Componente utilizado para manter estabilidade e apoio ao piso e com a função de manter a mobilidade da cadeira, através de deslocamentos giratórios e lineares conforme manuseio do usuário.

Constituído de duas (02) roldanas circulares na dimensão de 50,00 mm e fabricadas em material termoplástico denominado de Poliamida (PA 6,6) e PU em sua extremidade, dedicadas para serem utilizadas em Pisos Rígidos. Um (01) corpo do rodízio configurado de forma semicircular e fabricado em material termoplástico denominado Poliamida (PA 6,6). As roldanas são fixadas neste corpo através de um eixo horizontal de aço carbono ABNT 1005 /10 na dimensão de 6,00 mm que é submetido ao processo de lubrificação através de graxa específica para redução de atrito na operação de rolamento sob o piso. O corpo do rodízio é constituído por um (01) eixo vertical (Perpendicular ao piso) de aço carbono ABNT 1008/10 na dimensão 11,00 mm e protegido contra a corrosão pelo processo de eletrodeposição de zinco onde se encontra montado através de um anel elástico sob pressão no corpo do rodízio, que recebe lubrificação para reduzir o atrito no deslocamento rotativo.

i.i Constituído de duas (02) roldanas circulares na dimensão de 55,00 mm e fabricadas em material termoplástico denominado de Poliamida (PA 6,6) e PU em sua extremidade, dedicadas para serem utilizadas em Pisos Rígidos. Um (01) corpo do rodízio configurado de forma semicircular e fabricado em material termoplástico denominado Poliamida (PA 6,6). As roldanas são fixadas neste corpo através de um eixo horizontal de aço carbono ABNT 1005 /10 na dimensão de 6,00 mm que é submetido ao processo de lubrificação através de graxa específica para redução de atrito na operação de rolamento sob o piso. O corpo do rodízio é constituído por um (01) eixo vertical (perpendicular ao piso) de aço carbono ABNT 1008/10 na dimensão 11,00 mm e protegido contra a corrosão pelo processo de eletrodeposição de zinco onde se encontra montado através de um anel elástico sob pressão no corpo do rodízio, que recebe lubrificação para reduzir o atrito no deslocamento rotativo.

b) Base Giratória

Componente utilizado para manter a estabilidade da cadeira em todas as suas funcionalidades, principalmente nivelamento sobre o piso, oferecido em 4 modelos específicos conforme segue:

73.334.476/0001-32

CENTRO OESTE - COMÉRCIO DE MOVEIS E EQUIPAMENTOS LTDA - ME
RUA [illegible] CENTRO
CEP 35660-000
DOIS VIZINHOS PARANÁ

0430

i. **Base de Alumínio:** Conjunto definido por uma (01) configuração em forma de pentágono, com cinco (05) pés de apoio para fixação dos rodízios e uma furação central conificada para acoplamento da coluna completa do cartucho a gás. O conjunto é fabricado em material de liga de alumínio (SAE 305), pelo

processo de injeção sob pressão e submetido a um processo de pré-afinamento superficial pelo processo de lixadeira com lixa grana 80 possuindo na extremidade de cada pá integrada em peça única o alojamento para o encaixe dos rodízios;

ii. **Base Stamp Cromada ou preta:** Conjunto definido por uma configuração em forma de pentagonal obtendo um diâmetro na ordem de 680 mm e constituída com cinco (05) pás de apoio, fabricada em chapa de aço carbono ABNT 1008/1020 na espessura de 2,65 mm e conformadas por um processo de estampagem e travadas por soldagem MIG. Em suas extremidades contem um tubo de precisão de construção mecânica de aço carbono ABNT 1008/1020 e fixado pelo processo de solda MIG. Um (01) anel de centragem fabricada em tubo de precisão de construção mecânica de Aço Carbono 1008/20 e onde as pás são fixadas a este pelo processo automatizado de soldagem MIG, que garante a qualidade e acabamento do produto. O Conjunto Base recebe uma proteção contra corrosão; caracterizada pelo processo de preparação de superfície metálica e revestida por Pintura Eletrostática Epóxi Pó ou cromagem por deposição eletrolítica. O conjunto é constituído por (01) blindagem central com Design adequando ao produto, montado pelo processo manual por Clicks de Fixação, com a função de proteção e acabamento da base. Fabricados pelo processo de injeção em material termoplástico denominado copolímero de polipropileno (PP).

iii. **Base Standard Diretor preta ou cinza:** Conjunto definido por uma configuração em forma de pentagonal obtendo um diâmetro na ordem de 690 mm e constituída com cinco (05) pás de apoio, fabricada em chapa de aço carbono ABNT 1008/1020 na espessura de 1,5 mm e conformada por um processo de estampagem formando um perfil de secção 26x26,5 mm e travadas por soldagem MIG. Suas extremidades são conformadas mecanicamente formando o encaixe para o pino do rodízio sem necessidade de buchas ou peças adicionais. Um (01) anel de centragem fabricada em tubo de precisão de construção mecânica de Aço Carbono 1008/20 e onde as pás são fixadas a este pelo processo automatizado de soldagem MIG, que garante a qualidade e acabamento do produto. O Conjunto Base recebe uma proteção contra corrosão; caracterizada pelo processo de preparação de superfície metálica e revestida por Pintura Eletrostática Epóxi Pó. O conjunto é coberto por (01) blindagem com Design adequando ao produto, montado pelo processo manual por Clicks de Fixação, com a função de proteção e acabamento da base, além de possuir também uma blindagem telescópica para a coluna à gás. As blindagens são fabricadas pelo processo de injeção em material termoplástico de engenharia Copolímero de Polipropileno PP).

iv. **Base Piramidal:** conjunto definido por uma configuração em

75.534.476/0001-32
CENTRO OESTE COMERCIO DE MÓVEIS E EQUIPAMENTOS LTDA - ME
RUA PRUDENTE DE MORAIS, 855 CENTRO
CEP 35660-000
LUIS PINHO MG PARANÁ
0431

forma pentagonal obtendo diâmetro na ordem de 690 mm e constituída com cinco (5) pás de apoio em formato piramidal com acabamento texturizado, fabricada pelo processo de injeção de termoplástico em poliamida aditivada com 30% de fibra de vidro, possuindo na extremidade de cada pá integrada em peça única o alojamento para o encaixe dos rodízios.

c) Coluna Completa à Gás

Conjunto mecânico / pneumático utilizado para conectar a base ao mecanismo e que possui a função de regulagem de altura do assento com referência ao piso, através de uma alavanca de acionamento disposta sob o assento. Também permite movimento circular da cadeira e sistema de amortecimento de impacto pela ação do gás sob pressão no cartucho e mola de compressão que atua sobre qualquer condição de altura.

Constituído de um corpo cilíndrico denominado câmara, fabricado com tubo de construção mecânica de precisão de Aço Carbono ABNT 1008/1020 na medida externa de 50,00 mm e conformado em uma de suas extremidades pelo processo de conificação para perfeita fixação á Base.

O Conjunto Câmara recebe proteção contra corrosão através de um revestimento de pintura eletrostática epóxi preto e no cartucho a gás uma camada de eletrodeposição de cromo (Cromeação).

d) Mecanismo

Backita Plus: O mecanismo chamado Backita Plus é um conjunto mecânico que possui duas alavancas para regulagem de altura do assento e da inclinação do encosto. Sua alavanca de regulagem de altura do assento é injetada em poliamida PA reforçada com fibra de vidro e possui alma metálica com reforço estrutural em duas chapas de aço na espessura de 2,65 mm revestidas pelo processo de eletrodeposição a zinco, garantindo resistência mecânica contra corrosão. O sistema de travamento de reclinação do encosto acontece por meio da pressão exercida por uma mola helicoidal em um conjunto de laminas que travam umas as outras por atrito ou por princípios de fricção. A alavanca de controle de reclinação do encosto é também injetada em poliamida PA reforçada com fibra de vidro. Ao acionar a alavanca para cima ela libera o movimento do encosto que também se da pelo uso de duas molas helicoidais bastando ao usuário posicionar o encosto na posição desejada e liberar a alavanca para que o mesmo trave na posição escolhida.

A faixa de variação de reclinagem é de 73° a 104°. O mecanismo também proporciona a regulagem de altura do encosto por meio de catraca automática com curso de 70 mm, que se libera ao chegar a altura máxima e desce permitindo que o usuário ajuste sua altura para seu melhor conforto. O mecanismo é fabricado com chapas de aço ABNT 1008/1020 na espessura de 2,65 mm e fixado ao assento por

73.334.476/0001-32
CENTRO OESTE - COMÉRCIO DE MÓVEIS E EQUIPAMENTOS LTDA - ME
RUA PRUDENTE DE MORAIS, 660 - CENTRO
CEP 85.660-000
DOIS VIZINHOS - PARANÁ

0432

(04) quatro parafusos sextavados ¼ x 11/2 com cabeças Flangeadas. O mecanismo possui um suporte para fixação do encosto em formato de L, no qual é fabricado com tubo industrial na configuração oblonga e na dimensão de 25x50 mm com espessura de 1,50 mm. Dois parafusos Philips ¼ x 1 cabeça lentilha juntamente com anéis elásticos fazem a perfeita união entre e encosto e o mecanismo. O mecanismo possui uma blindagem de Termoplástico PP – Polipropileno, no acabamento superficial texturizado, para impedir o acesso do usuário nos sistemas de funcionalidade da cadeira participando de um componente de design, segurança e proteção contra agentes externos. O conjunto mecanismo recebe uma proteção contra corrosão, caracterizada pelo processo de preparação de superfície metálica por fosfatização á base de zinco e revestida por pintura eletrostática epóxi pó.

e) Assento

Conjunto estrutural de apoio para atividade de sentar e com a finalidade de acomodar o usuário de maneira confortável e ergonômica.

Conjunto constituído estrutura plástica injetada em polipropileno com fibra de vidro com porcas garra ¼", fabricadas em aço carbono e revestidas pelo processo de eletrodeposição á zinco, fixadas nos pontos de montagem dos mecanismos e apoios de braço. Na estrutura do assento é fixada uma (01) almofada de espuma flexível á base de poliuretano (PU), ergonômica e fabricada através de sistemas químicos à base de Poliol / Isocianato pelo processo de injeção sob pressão. Esta almofada possui densidade controlada de 45 a 50 Kg/m³ podendo ocorrer variações na ordem de +/- 2 Kg/ m³.

O conjunto e revestido com diversos materiais (Tecido / Laminado Vinílico) pelo processo de tapeçamento convencional. Suas dimensões giram em torno de 480 mm (largura) x 455 mm (profundidade) x 80 mm de espessura apresentando em suas extremidades cantos arredondados. O assento possui ainda uma carenagem plástica injetada em polipropileno que é encaixada à estrutura por meio de garras incorporadas na própria estrutura do assento, dispensando o uso de parafusos e grampos.

A regulagem de altura do assento permite atender as medidas mínimas de 420 mm até a altura máxima de 530 mm podendo apresentar pequenas variações de acordo com a opção de base escolhida.

f) Apoia Braços

Conjunto mecânico de apoio para os braços, utilizado para posicionamento dos braços em posições ergonomicamente confortáveis, através do sistema de regulagem vertical contendo posições ajustáveis. As opções para apoios de braço seguem abaixo:

Sem apoios de braço.

73.334.476/0001-32
CENTRO OESTE - COMÉRCIO DE MÓVEIS E EQUIPAMENTOS LTDA - ME
RUA PRUDENTE DE MORAIS, 855 CENTRO
CEP 35660-000
DOIS VIZINHOS - PARANÁ

0433

Corsa em PP preto: Consiste em uma estrutura metálica em arco fechado fabricado em aço 1008/1020 revestida com PP texturizado caracterizado com termoplástico de engenharia (Copolímero de Polipropileno), com duas flanges em "L" para fixação ao assento.

Braço 3D com apoio em PP ou PU: Apoio de braço com 3 tipos de regulagem à saber, altura, avanço horizontal e giro sobre seu próprio eixo. A regulagem de altura se dá pelo pressionamento de um botão na lateral externa do apoio, já o avanço horizontal e o giro se dão de maneira automática, bastando que o usuário exerça força sobre o apoio e o posicione na posição desejada. Possui 70 mm de curso de regulagem de altura, a regulagem horizontal permite 22 mm de avanço e recuo do apoia braços, já a regulagem de giro permite 24° de rotação para cada sentido. A alma do apoio de braços 3D é fabricada em chapa de aço A36 com 6,35mm de espessura, já os componentes e mecanismos estruturais são fabricados em poliamida aditivada com 30% de fibra de vidro com peças de acabamento em copolímero de polipropileno. Na versão com apoio de braço em PU, o apoio possui uma alma plástica em copolímero de polipropileno revestida por uma camada de poliuretano (PU) injetado integral skin.

Braço Regulável: Apoio de braço em termoplástico de engenharia (Copolímero de Polipropileno) fabricado pelo processo de injeção, sendo que em suas propriedades mecânicas uma mistura de 30% de fibra de vidro para dar maior resistência á peça. Para regulagem vertical do apoio deve-se pressionar o gatilho localizado na parte frontal, podendo o usuário escolher até 8 posições de ajuste, obtendo um curso de regulagem de até 70 mm. A chapa do braço é constituída de aço carbono ABNT 1008/1020 com 6,35 mm de espessura com seus cantos arredondados. Para sua montagem é utilizada a seguinte configuração de parafusos: PRF Sextavado flangeado Aço 1045 UNC ZP ¼ x 1. ¼ .

g) Encosto

Componente utilizado como sustentação da região do apoio lombar e que possui a funcionalidade de acomodar confortavelmente as costas num desenho com concordâncias de raios e curvas ergonômicas, e que modelam de forma agradável e anatômica aos diversos biótipos de usuários. A cadeira é oferecida ainda com a opção de regulagem de altura do encosto permitindo o ajuste do apoio lombar a uma gama de biótipos ainda maior.

Na versão com encosto fixo a lâmina que liga o encosto ao assento é fabricada em chapa de aço 1008/1020 com 4,75mm de espessura com vinco central para maior resistência. Já a lâmina com catraca, para a versão com regulagem de altura, é fabricada em chapa de aço 1008/1020 com 6,35mm de espessura com vinco central para maior resistência com mecanismo catraca fabricado em peças injetadas em Poliamida reforçada com fibra de vidro, esse mecanismo é automático, bastando puxar o encosto para cima e posicionar na altura desejada. Para baixá-lo

CNPJ 03.344.476/0001-32
CENTRO GERAL DE COMÉRCIO DE MÓVEIS E EQUIPAMENTOS LTDA - ME
RUA PRUDENTE DE MORAIS, 859 - CENTRO
CEP 85560-000
DOIS VIZINHOS - PARANÁ
0934

basta puxar até a altura máxima que o mecanismo se desarma e libera o encosto até a posição mais baixa.

O encosto possui estrutura termoplástica injetada em PP polipropileno reforçada com fibra de vidro e com porcas garra ¼" fixadas nos pontos de montagem dos mecanismos e lâminas. Suas dimensões são 450 mm de largura, 450 mm de altura e 100 mm de espessura, com cantos arredondados. A espuma possui uma espessura de 45 mm no formato ergonômico levemente adaptado ao corpo. Para acabamento o encosto recebe uma Blindagem de Termoplástico injetada em PP polipropileno que é encaixada à estrutura, dispensando o uso de parafusos e grampos.

Na estrutura do encosto é fixada uma (01) almofada de espuma flexível á base de Poliuretano (PU), ergonômica e fabricada através de sistemas químicos ä base de Poliol / Isocianato pelo processo de injeção sob pressão. Esta almofada possui densidade controlada de 40 a 45 Kg/m³ podendo ocorrer variações na ordem de +/- 2 Kg/ m³.

O conjunto é revestido com diversos materiais (Tecido / Laminado Vinílico) pelo processo de tapeçamento convencional.

4. CONFIGURAÇÕES

CADEIRA GIRATÓRIA OPERACIONAL COM ESPALDAR MÉDIO	ENCOSTO		BRAÇO		BASE		COSTURA		REVESTIMENTO		REVESTIMENTO	
CÓDIGO: 52373	Fixo	1	Sem braço	0	Alumínio	1	Com costura	1	FD T01 Branco	1	CE T46 Cinza	46
	Regulável	2	Braço corsa	1	Diretor Standard Preta	2	Sem costura	2	FD T02 Cinza	2	CE T49 Cinza	49
			Braço 3D PP	2	Diretor Standard Cinza	3		3	FD T03 Azul	3	FD T53 Azul Marinho	53
			Braço 3D PU	3	Stamp cromada	4		4	FD T04 Marrom	4	POL T 56 Verde	56
			Braço 1D PP	4	Stamp Preta	8		5	FD T05 Preto	5	POL T57 Cinza	57
			Braço 1D PU	5	Piramidal Injetada Preta	9		6	FD T06 Grafite	6	PP T71 Verde/Preto	71
									FD T07 Vinho		POL T77 Amarelo	77
									POL T11 Preto	11	FD T79 Chocolate	79
									POL T12 Azul	12	CE T81 Verde Oliva	81

73.334.476/0001-32
CENTRO OESTE - COMERCIO DE MÓVEIS E EQUIPAMENTOS LTDA - ME
RUA PRUDENTE DE MORAIS, 855 CENTRO
CEP 85660-000
DOIS VIZINHOS - PARANÁ
0435

										POL T13 Azul	13	CE T82 Amarelo	82
										POL T15 Vermelho	15	CE T83 Branco	83
										POL T16 Laranja	16	CE T84 Lilás	84
										POL T17 Vermelho	17	FD T85 Bordô	85
										POL T18 Azul	18	FD T86 Amarelo	86
										CE T19 Preto	19	POL T87 Fendi	87
										CE T20 Marrom	20	CPT T88 Rosê	88
										CE T21 Bege	21	CPT T89 Báltico	89
										CE T22 Marr. café	22	CPT T90 Héra	90
										PP T23 Preto	23	CPT T91 Granito	91
										PP T24 Cinza/Preto	24	PP T92 Vermelho Preto	92
										PP T25 Vermelho	25	CEMP T93 Preto	93
										PP T26 Azul	26		
										PP T27 Azul/ Preto	27		
										PP T29 azul Claro	28		
										Aero T30 Preto	30		
										CE T32 Azul	31		
										CE T33 Vermelho	33		
										PP T36 Bege Mesclado	36		
										POL T37 Laranja	37		
										Aero T38 Branco	38		
										Aero T39 Azul	39		
										Aero T40 Vermelho	40		
										POL T42 Verde	42		
										CE T43 Vinho	43		

FOTOGRAMA

73.334.476/0001-32
CENTRO OESTE - COMÉRCIO DE MÓVEIS E EQUIPAMENTOS LTDA - ME
RUA PRUDENTE DE MORAIS, 855 CENTRO
CEP 35660-000
DOIS VIZINHOS - PARANÁ

2436

73.334.476/0001-32
CENTRO OESTE - COMÉRCIO DE MÓVEIS E EQUIPAMENTOS LTDA - ME
RUA PRUDENTE DE MORAIS, 855 CENTRO
CEP 85660-000
DOIS VIZINHOS - PARANÁ
0437

CERTIFICAÇÃO

- Em processo de certificação conforme norma ABNT NBR 13962: Versão 2006.
- Laudo Ergonômico NR 17.

73.334.476/0001-32
CENTRO OESTE - COMÉRCIO DE MÓVEIS E EQUIPAMENTOS LTDA - ME
RUA PRUDENTE DE MORAIS, 855 CENTRO
CEP 35660-000
DOIS VIZINHOS PARANÁ

0438

CONFIDENCIAL

isopoint CERTIFICAÇÕES

Certificação de Produto
OCP 0081

CERTIFICADO DE CONFORMIDADE
Conformity Certificate
N°: CP.16.01.0054

Solicitante / Endereço: Applicant / Address Solicitante / Dirección	Plaxmetal S/A – Indústria de Cadeiras Corporativas BR 153 Km 42, N°845, Bairro Industrial Norte CEP 99702-503 Erechim - RS CNPJ N° 91.404.251/0001-97
Fabricante / Endereço: Manufacturer / Address Fabricante / Dirección	Plaxmetal S/A – Indústria de Cadeiras Corporativas BR 153 Km 42, N°845, Bairro Industrial Norte CEP 99702-503 Erechim - RS CNPJ N° 91.404.251/0001-97
Escopo de Certificação: Certification Scope	Móveis Corporativos - Cadeiras
Número de Série / Lote: Serial number / Batch number Número de serie / Número de lote	Não Aplicável
Normas Aplicáveis: Aplicable Standards Normas aplicables	ABNT NBR 13962:2006
Modelo de Certificação: Certification Model Modelo de certificacion	Modelo 3
Portaria Inmetro N°: Inmetro Decree n° / Scope Ordenanza Inmetro / Alcance	Não Aplicável
Concessão para: Concession for Concesión	Uso do Selo de Identificação da Conformidade sobre o(s) produto(s) relacionado(s) neste Certificado

O Instituto Nacional da Qualidade e Desenvolvimento Social - ISOPOINT, CNPJ: 10.541.582/0001-77, Rua Dr. Antônio Bento, 560 – Conj. 903, Santo Amaro - São Paulo – SP, CEP 04750-001, Organismo de Certificação de Produto acreditado pela Coordenação Geral de Acreditação – Cgcre, sob o registro N° OCP-0081, confirma que o produto está em conformidade com a(s) Norma(s), Procedimento(s) e/ou Portaria acima descritas.

Primeira Concessão: 16/12/2016
First Concessioni / Primera Concesión

Período de Validade: 16/12/2016 a 15/12/2021
Period of Validity / Periodo de validez

Assinado de forma digital por INSTITUTO NACIONAL DA QUALIDADE E DESENVOLVIMENTO:10541582000177
DN: c=BR, st=SP, l=SAO PAULO, o=ICP-Brasil, ou=Secretaria da Receita Federal do Brasil - RFB, ou=RFB e-CNPJ A1, ou=AR ROCHA, cn=INSTITUTO NACIONAL DA QUALIDADE E DESENVOLVIMENTO:10541582000177
Dados: 2016.12.16 [illegible]

Evandir de L. Rodrigues
Diretoria Executiva
Executive Board/Authorized signatory / Personal autorizado

Emissão: 16/12/2016
Emission / Emisión

CENTRO OESTE - COMÉRCIO DE MÓVEIS E EQUIPAMENTOS LTDA - ME
RUA PRUDENTE DE MORAIS, 855 CENTRO
CEP 35660-000
DOIS VIZINHOS - PARANÁ

PARA DIVULGAÇÃO PÚBLICA

*Este Certificado de Conformidade é válido somente acompanhado das páginas de **1 a 2** e somente pode ser reproduzido em sua totalidade e sem qualquer alteração.*

0439

CERTIFICADO DE CONFORMIDADE

Conformity Certificate

N°: CP.16.01.0054

OCP 0081

Designação do Produto: **Linha**
Line / Product's Family/ Familia de productos

CONFIDENCIAL

Nome Comercial do Produto: **CADEIRA PREMIUM EXECUTIVA ASSENTO DIR. OPERATIVA**
Product/ Producto

Data da Realização da Auditoria: 27/09/2016

NUMERO(S) E DATA(S) DO(S) RELATÓRIO(S) DE ENSAIO:INICIAL		LABORATÓRIO / CRL	
Nº 12732/16 - 10/11/2016 Nº 1611134-0/01-2 - 23/11/2016 Nº 1612304-1/01 – 06/12/2016 Nº 1612087-0-01 - 15/12/2016		LABORATÓRIO DE ÁRVORES, MADEIRAS E MÓVEIS / CT-FLORESTA / IPT - CRL 0269 ITEN - INSTITUTO TECNOLÓGICO DE ENSAIOS LTDA - CRL 0323	
Marca	**Modelo (Designação Comercial)**	**Descrição Técnica**	**Código de Barras**
PLAXMETAL	CADEIRA PREMIUM EXECUTIVA ASSENTO DIR. OPERATIVA	A Cadeira Giratória de assento, encosto e mecanismo Backita Plus, coluna a gás e base com rodizio, dimensões aproximadas de 590mm de profundidade e 560mm de largura e possui um conjunto de apoia braços com regulagem..	N/A

a) Somente as unidades comercializadas durante a vigência deste Certificado estarão cobertas por esta certificação;

b) Este certificado é válido apenas para o(s) produtos idênticos aos avaliados. Qualquer modificação no projeto, bem como a utilização de componentes e/ou materiais diferentes daqueles definidos na documentação descritiva aprovada nesta certificação, sem a prévia autorização da ISOPOINT, invalida este Certificado;

c) A validade deste Certificado está atrelada à realização das avaliações de manutenção e tratamento de possíveis não conformidades de acordo com as orientações do ISOPOINT e previstas em Portarias, Normas e no POP.5.021 – Elaboração e Acompanhamento de Processos de Certificação/ISOPOINT

d) Para verificação da condição atualizada de regularidade deste certificado de conformidade devem ser consultados os bancos de dados do Inmetro (para Produtos com Certificação Compulsória) e o Sítio Eletrônico: www.isopoint.com.br, referente a produtos certificados.

e) O Selo de Identificação da Conformidade deve ser colocado na superfície externa do produto, em local facilmente visível e o seu uso está vinculado ao FOR.3.007 - Termo de Acordo para Uso da Marca de Conformidade, que é específico para o fabricante e no endereço citado neste Certificado.

Emissão: 16/12/2016
Emission / Emisión

73.334.476/0001-32
CENTRO OESTE - COMÉRCIO DE MÓVEIS E EQUIPAMENTOS LTDA - ME
RUA PRUDENTE DE MORAIS, 855 CENTRO
CEP 85660-000
DOIS VIZINHOS - PARANÁ

NÃO É PARA DIVULGAÇÃO PÚBLICA

Garantia Plaxmetal

Nossa garantia é um compromisso na confiança da qualidade de nossos produtos e da preocupação com a satisfação dos nossos clientes.

A Plaxmetal S/A – Indústria de Cadeiras Corporativas está integralmente comprometida na satisfação de seus clientes, trabalhando com rigoroso Sistema de Gestão da Qualidade IS0 9001 para assegurar e garantir a performance de todos os produtos vendidos com a marca "Plaxmetal".

Conforme o Art. 26 do Código de Defesa do Consumidor, Lei 8078 de 1990, "O direito de reclamar pelos vícios aparentes ou de fácil constatação caduca em noventa dias, tratando-se de fornecimento de serviço e de produtos duráveis". A Plaxmetal S/A – Indústria de Cadeiras Corporativas estende a garantia de seus produtos para 5 (cinco) anos, inclusos os 90 (noventa) dias de garantia Legal, contra defeitos de fabricação na estrutura metálica e peças plásticas com função estrutural em suas cadeiras. Estruturas Metálicas comercializadas de forma avulsa, assim como os demais componentes, possuem garantia de 12 (doze) meses.

A Garantia é concedida considerando uso por 8 (oito) horas de trabalho/dia, usuários com peso máximo de 110 kg e respeito total as Recomendações de Uso, Limpeza, Conservação e Segurança.

- Colunas a Gás possuem 2 anos de Garantia.
- Componentes Cromados possuem 1 ano de Garantia (considerando o uso exclusivo em ambientes de escritório).
- Rodízios, Bases de Termoplástico, Botões, Mecanismos, Alavancas, Revestimentos em Tecido e Laminados Vinílicos possuem 1 ano de Garantia.

Durante o período de garantia aplicável, a Plaxmetal irá reparar ou substituir (a seu critério) qualquer produto, peça ou componente coberto por esta garantia, desde que verificados defeitos de material ou de mão de obra (defeitos de fabricação). Além disso, devem ser constatadas as condições normais de uso e a observação das Instruções de Uso e Conservação do Produto, contidas neste termo.

CNPJ 33.476/0001-32
CENTRO OESTE - COMERCIO DE MOVEIS E EQUIPAMENTOS LTDA - ME
RUA PRUDENTE DE MORAIS, 855 CENTRO
CEP 85660-000
DOIS VIZINHOS - PARANÁ

0441

A substituição do supracitado produto, peça ou componente poderá ser por outro igual ou similar.

Para demais produtos, peças ou componentes, o período de garantia começa a partir da emissão da nota fiscal do primeiro adquirente, mesmo que o produto seja transferido a terceiros, e só terá validade com a apresentação da mesma.

Este documento descreve todas as garantias dadas e recursos disponíveis no que diz respeito aos produtos e serviços da empresa. A Plaxmetal não assume nenhuma outra garantia em relação aos produtos.

O Termo de Garantia não abrange:

-Peças ou Componentes com falhas resultantes de desgaste natural devido ao uso do produto, uso indevido, falta de cuidados mínimos, montagem incorreta, tais como: Rodízios, Reguladores, Buchas, Deslizadores, Tecidos, Telas, Materiais Vinílicos, Termoplásticos Coloridos e outros Materiais de Revestimento e/ou Acabamento.
-Desgaste natural em peças móveis e sujeitas a pressões/atritos.
-Defeitos causados pelo uso indevido do produto, por falta de cuidados mínimos, montagem ou instalação incorreta, manutenções efetuadas por terceiros sem prévia autorização da Plaxmetal.
-Variações de tons de tecidos, peças injetadas e pintadas dentro de tolerâncias comerciais.
-Mudanças, alterações de cor, danos, marcas ou manchas nas peças plásticas, acabamentos de superfície (cromagem, pintura, texturas ou polimento) e revestimentos (tecidos, telas, materiais vinílicos, couro) pelo uso indevido do produto, uso de objetos pontiagudos, produtos abrasivos, produtos químicos durante a limpeza, exposição prolongada à luz solar, exposição à intempéries e envelhecimento, uso do produto em áreas externas ou com umidade, temperatura excessiva, chuva, maresia, bem como o uso em pisos irregulares.
-Danos resultantes de qualquer uso indevido, abuso ou modificações dos produtos originais feitas pelo proprietário ou pessoas não autorizadas, manutenções, adaptações, bem como materiais acrescentados posteriormente à entrega.
-Conservação inadequada, armazenagem e avarias ocorridas durante o transporte realizado pelo cliente ou sob responsabilidade do mesmo.
-Materiais fornecidos ou especificados pelo cliente, tais como tecidos ou outro material que não seja padrão da linha Plaxmetal.
-Danos causados por acidentes naturais, inundações, incêndios, outros.
A Garantia tem validade a partir da emissão da Nota Fiscal, e é válida

[78.334.476/0001-32]
CENTRO OESTE COMÉRCIO DE MÓVEIS E EQUIPAMENTOS LTDA - ME
RUA PRUDENTE DE MORAIS, 855 CENTRO
CEP 35660-000
DOIS VIZINHOS - PARANÁ

mediante a apresentação do documento fiscal. O consumidor final, em caso de defeito de fabricação, deve procurar a empresa onde adquiriu o produto, munido da Nota Fiscal.

A Plaxmetal coloca-se à disposição para esclarecer qualquer dúvida referente aos seus produtos e serviços, bem como orientá-lo da melhor forma sobre procedimentos de garantia ou sobre a conservação do seu produto.

A Plaxmetal reserva-se o direito de alterar as especificações ou incluir melhorias em seus sistemas e produtos a qualquer momento, sem aviso prévio.

Ainda, a Plaxmetal S/A – Indústria de Cadeiras Corporativas não fornece e não assume qualquer garantia em relação a materiais e/ou componentes fornecidos pelo cliente, e não garante o desempenho do produto quando alterado e/ou utilizado em combinação com outros materiais, peças ou componentes do que os originais do produto Plaxmetal.

Dados do seu produto:

Data da Compra: _____ / _____ / _____

Local da Compra: _____

Nota Fiscal N°: _____

Modelo: _____

WWW.PLAXMETAL.COM.BR

Serviço de Atendimento ao Consumidor
Tel: *(54) 2107-1800 (Ramal 7)* | *E-mail: sac@plaxmetal.com.br*

Plaxmetal S/A - Todos os Direitos Reservados
RQ-PED 48 - 4.1 Manual de Uso Cadeiras Corporativas
Outubro de 2018 - Rev.03

73.334.476/0001-32
CENTRO OESTE - COMÉRCIO DE MÓVEIS E EQUIPAMENTOS LTDA - ME
RUA PRUDENTE DE MORAIS, 855 CENTRO
CEP 85660-000
DOIS VIZINHOS - PARANÁ

0443

WWW.PLAXMETAL.COM.BR

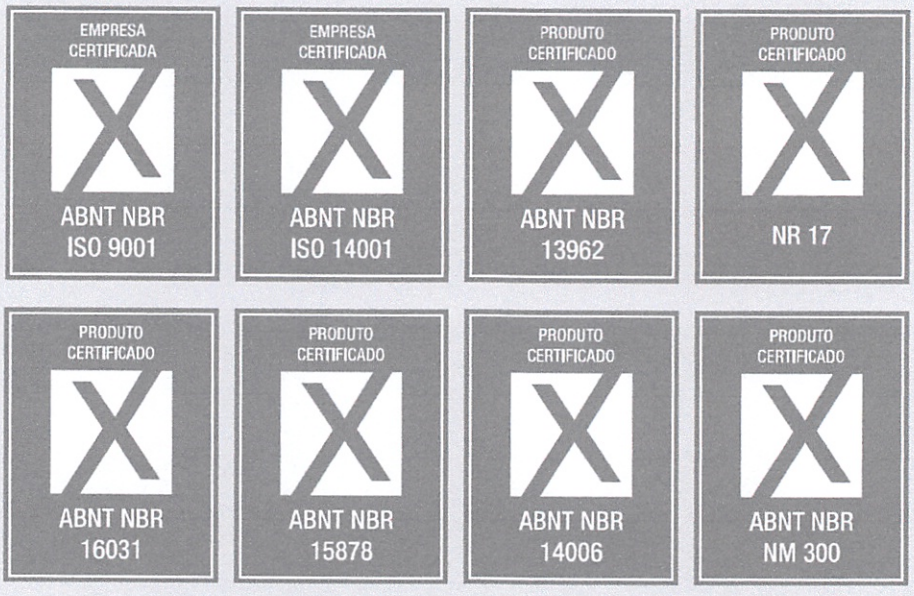

Plaxmetal S/A - Indústria de Cadeiras Corporativas
BR - 153, km 42, nº 845 | Bairro Industrial Davide Zorzi
99702-503 | Erechim – RS – Brasil
Fone: +55 (54) 2107-1800

73.334.476/0001-32
CENTRO OESTE - COMÉRCIO DE MÓVEIS E EQUIPAMENTOS LTDA - ME
RUA PRUDENTE DE MORAIS, 855 CENTRO
CEP 85660-000
DOIS VIZINHOS - PARANÁ

0444

CONFIDENCIAL

PLAXMETAL

Laudo Técnico de Ergonomia

Produto
CADEIRA PREMIUM EXECUTIVA
(Linha Operativa Versão Secretária Executiva)

Fabricante
Plaxmetal S/A Indústria de Cadeiras Corporativas

São Paulo - SP

Período da Avaliação Técnica: Fevereiro de 2017

Responsáveis Técnico:

Prof. Dr. Carlos Maurício Duque dos Santos
Designer e Ergonomista Sênior
Certificado pela ABERGO - Associação Brasileira de Ergonomia
desde 2010

Engª. Rosangela Ferreira Santos
Engenheira de Segurança do Trabalho
CREA nº 841069817

73.334.476/0001-32
CENTRO OESTE - COMÉRCIO DE MÓVEIS E EQUIPAMENTOS LTDA - ME
RUA PRUDENTE DE MORAIS, 855 CENTRO
CEP 85660-000
DOIS VIZINHOS - PARANÁ

NÃO É PARA DIVULGAÇÃO PÚBLICA

6445

CONFIDENCIAL

SUMÁRIO

1. Objetivo.....3

2. Metodologia.....3

3. Identificação do Produto.....4

4. Avaliação Antropométrica Real.....5

5. Avaliação Biomecânica Real.....6

6. Avaliação Antropomórfica.....8

7. Avaliação das Características Técnicas no Uso.....10

8. Avaliação de Adequação a Norma NR-17 e Anexo II.....11

9. Parecer Técnico Final (conclusão).....13

10. Referencias Bibliográficas.....14

11. Autores e Responsáveis Técnico.....15

12. Certificado do Ergonomista Sênior/ABERGO.....16

13. Diploma de Doutor em Engenharia de Produção.....17

14. Certificado de Pós-Graduação em Eng. de Seg. Trabalho.....17

73.334.476/0001-32
CENTRO OESTE - COMÉRCIO DE MÓVEIS E EQUIPAMENTOS LTDA - ME
RUA PRUDENTE DE MORAIS, 855 CENTRO
CEP 35660-000
DOIS VIZINHOS - PARANÁ

NÃO É PARA DIVULGAÇÃO PÚBLICA

0446

CONFIDENCIAL

1.Objetivo

Este laudo técnico tem por finalidade apresentar os resultados da avaliação da Qualidade Ergonômica de uma cadeira da **LINHA OPERATIVA PREMIUM - Modelo Secretária Executiva** para uso em estações de trabalho com tarefas gerais de escritório e uso em Tele-Atendimento/Telemarketing (Call Center) tomando por referência os conceitos da Ergonomia contemporânea e as exigências da NR-17 de Ergonomia e, em especial o ANEXO II da NR-17 de Ergonomia no item Mobiliário do Posto de Trabalho. Salientando que é o ANEXO II da NR-17 do MTE-Ministério do Trabalho e Emprego, que estabelece os requisitos mínimos do Mobiliário de Tele-Atendimento/Telemarketing, onde menciona que "o mobiliário do posto de trabalho deve estar adequado à tarefa e ao trabalhador" para cumprir a legislação trabalhista.

2.Metodologia

Em função do objetivo a ser atingido, adotou-se a metodologia de avaliação da Qualidade Ergonômica de produtos (ref. Bibliográfica 4), utilizando-se os dados antropométricos da população brasileira obtidos da publicação do INT-Instituto Nacional de Tecnologia do Rio de Janeiro (ref. Bibliográfica 1), bem como dos conceitos de postura adequada para trabalho com terminais de computador (ref. Bibliográfica 2 e 3) e ainda, o uso de modelos humanos reais com variações antropométricas de estaturas variando de 1,59m a 1,80m o que corresponde a mais de 90% dos usuários adultos de ambos os sexos tomando por referência a pesquisa do INT.

A avaliação ergonômica foi realizada em 6 etapas, que compõem o Sistema de Avaliação de Qualidade Ergonômica de Produtos que denominamos de **DIFPU-Diagnóstico da Interface Física Produto x Usuário** abrangendo as seguintes etapas: a) Identificação do Produto; b) Avaliação Antropométrica Real; c) Avaliação Biomecânica Real; d) Avaliação Antropomórfica; e) Avaliação das Características Técnicas Construtivas do Produto e f) Avaliação de Adequação a norma NR-17 de Ergonomia e ao ANEXO II da referida NR, relativa ao Item Mobiliário do Posto de Trabalho.

173.594.179/0001-11
CENTRO OESTE - COMÉRCIO DE MÓVEIS E EQUIPAMENTOS LTDA - ME
RUA PRUDENTE DE MORAIS, 855 CENTRO
DOIS VIZINHOS - PARANÁ

Salienta-se que o Sistema de Avaliação de Qualidade Ergonômica do Produto é parte integrante da tese de doutorado *"ERGODESIGN – Modelos de Avaliação de Qualidade Ergonômica para Produtos, Postos de Trabalho e Condições de Trabalho,* portanto de reconhecimento científico comprovado academicamente pelo fórum de professores-doutores que aprovaram a referida tese em banca pública.

CONFIDENCIAL

3. Identificação do Produto

O produto avaliado é a Cadeira da LINHA OPERATIVA PREMIUM - Modelo Secretária Executiva:

Descrição do Modelo - Cadeira Operativa Giratória: cadeira operativa giratória com as seguintes características técnicas: assento com regulagem de altura por alavanca, com altura mínima 370mm e máxima 500mm, ajuste de regulagem da inclinação do encosto de 74º a 104º. O modelo possui base com 5 pás com rodízios deslizantes e encosto e assento revestidos em Poliéster, Vinyl e Curvim Aero. O modelo possui apoio de braços com regulagem de altura com variação de 70mm.

Cadeira Operativa Giratória com regulagem mínima e máxima do assento/encosto

73.334.476/0001-32
CENTRO OESTE - COMÉRCIO DE MÓVEIS E EQUIPAMENTOS LTDA - ME
RUA PRUDENTE DE MORAIS, 855 CENTRO
CEP 85660-000
DOIS VIZINHOS PARANÁ

NÃO É PARA DIVULGAÇÃO PÚBLICA

CONFIDENCIAL

4. Avaliação Antropométrica Real do Modelo Avaliado:

Esta avaliação foi realizada com modelos humanos reais de diferentes estaturas e pesos, e teve por objetivo diagnosticar a adequação ou não da cadeira para usuários de estatura variando de 1,595m (%5) a 1,810m (%95), conforme banco de dados do INT-Instituto Nacional de Tecnologia (Ref. 4 da Bibliografia) com suas respectivas variações de biotipo, sentados na cadeira com postura correta no uso da mesma.

A avaliação foi realizada com 3 modelos humanos com as seguintes estaturas: 1,59m (sexo feminino); 1,72m (sexo masculino); 1,81m (sexo masculino).

A variação de estatura de 1,59m a 1,81m corresponde a mais de 90% dos usuários adultos de ambos os sexos, o que é considerado uma abrangência satisfatória em relação aos aspectos antropométricos da população usuária adulta.

.MODELO: Cadeira Operativa Giratória Premium

a. Modelo humano de estatura 1,59m (percentil 5%):

Resultado: As dimensões da cadeira permite a acomodação do usuário de estatura 1,59m com postura correta, estando adequada para o uso.

b. Modelo humano de estatura 1,72m (percentil 55%):

Resultado: As dimensões da cadeira permite a acomodação do usuário de estatura 1,72m com postura correta, estando adequada para o uso

c. Modelo humano de estatura 1,81m (percentil 95%):

Resultado: As dimensões da cadeira permite a acomodação do usuário de estatura 1,81m com postura correta, estando adequada para o uso.

Conclusão da Avaliação Antropométrica Real: a altura e a regulagem de altura do assento (do piso até a superfície superior do assento) da cadeira Operativa Giratória Premium – Versão Secretária Executiva são adequadas para a função que se destina para os usuários jovens e adultos com variação de estatura entre 1,59m a 1,81m o que corresponde a mais de 90% dos usuários adultos de ambos os sexos. A cadeira por possuir regulagem variando de 37cm a 50cm atende usuários de estatura variando de 154,5cm (%1) a 187,5cm (%99) o que corresponde a mais de 95% dos usuários.

73.534.476/0001-32
CENTRO OESTE - COMÉRCIO DE MÓVEIS E EQUIPAMENTOS LTDA - ME
RUA PRUDENTE DE MORAIS, 885 CENTRO
CEP 85560-000
DOIS VIZINHOS - PARANÁ

CONFIDENCIAL

5. Avaliação Biomecânica Real

Esta avaliação foi realizada com modelos humanos reais de diferentes estaturas e compleição física e teve por objetivo diagnosticar a adequação ou não da cadeira para usuários de estatura variando de 1,59m a 1,81m com seus respectivos biotipos, simulando variação de uso na cadeira operativa, no intuito de avaliar as posturas assumidas pelos usuários durante a tarefa.

Salientamos que na avaliação consideramos as regulagens de altura e de inclinação do encosto, regulagem de altura do assento e do apoio de braço da Cadeira Giratória Operativa Premium versão Secretária Executiva, que tem por função permitir a variabilidade postural e acomodação do corpo nas várias posições assumidas pelo usuário (desde a postura ereta até a postura inclinada para trás) em seu uso operacional. A avaliação foi realizada com 3 modelos humanos com as seguintes estaturas: 1,59m (sexo feminino); 1,72m (sexo masculino); 1,81m (sexo masculino).

A variação de estatura de 1,59m a 1,81m corresponde a mais de 90% dos usuários adultos de ambos os sexos, o que é considerado uma abrangência satisfatória em relação aos aspectos antropométricos da população usuária adulta.

.MODELO 1: Cadeira Giratória Operativa

a. Modelo humano de estatura 1,59m:

Resultado: permite a adequação postural e biomecânica no uso em diversas posturas (ereta e inclinada para trás) e com os braços apoiados no apoio de braços.

b. Modelo humano de estatura 1,72m:

Resultado: permite a adequação postural e biomecânica no uso em diversas posturas (ereta e inclinada para trás) e com os braços apoiados no apoio de braços.

c. Modelo humano de estatura 1,81m:

Resultado: permite a adequação postural e biomecânica no uso em diversas posturas (ereta e inclinada para trás) e com os braços apoiados no apoio de braços.

73.334.476/0001-32
CENTRO OESTE - COMÉRCIO DE MÓVEIS E EQUIPAMENTOS LTDA - ME
RUA PRUDENTE DE MORAIS, 858 - CENTRO
CEP 35660-000
DOIS VIZINHOS - PARANÁ

NÃO É PARA DIVULGAÇÃO PÚBLICA

CONFIDENCIAL

Conclusão da Avaliação Biomecânica Real da Cadeira Giratória Operativa Premium versão Secretária Executiva de uso em estação de trabalho durante as tarefas de "escrita manual e/ou uso de terminal de computador" e/ou em Tele-Atendimento/Telemarketing (Call Center) permite a usuários de estatura variando de 1,59m a 1,81m assumirem posturas corretas em condições de conforto sem causar constrangimentos posturais ou biomecânicos aos mesmos, bem como possibilita a alternância postural de forma a evitar a fadiga muscular estando de acordo com as recomendações da NR-17 de Ergonomia e seu Anexo II, e ainda aos modernos conceitos da ergonomia contemporânea.

Os mecanismos de ajustes de altura do assento e de inclinação do encosto, os mecanismos de ajuste de altura do apoio de braços são recursos técnicos que contribuem para facilitar a acomodação com conforto em diversas posições, atendendo as exigências da NR-17 no que se refere a postura sentada no posto de trabalho.

73.334.476/0001-32
CENTRO OESTE - COMÉRCIO DE MÓVEIS E EQUIPAMENTOS LTDA - ME
RUA PRUDENTE DE MORAIS, 855 CENTRO
CEP 35660-000
DOIS VIZINHOS - PARANÁ

CONFIDENCIAL

6. Avaliação Antropomórfica

Esta avaliação é realizada no intuito de detectar possíveis inadequações ergonômicas relativas a interface produto x usuário do ponto de vista da anatomia humana e a sua interação com o produto ou partes do produto.

Avaliou-se neste item as características anatômicas e antropomórficas do assento e do encosto da Cadeira Operativa Giratória Premium versão Secretária Executiva, bem como dos apoios de braços e dos materiais de acabamento das mesmas, cujas partes entram em contato direto com o corpo do usuário e a relação com o conforto e bem-estar no uso da referida cadeira.

O Design do Assento e Encosto (formato)

O modelo apresenta-se com desenho antropomórfico (forma anatomicamente adequada) no assento e no encosto.

O assento com design antropomórfico (anatomicamente adequado) tem estofamento em espuma de poliuretano com 3 tipos de revestimento (a escolher: poliéster, vinyl e curvim aero), nas 3 versões permite conforto e sem compressão dos vasos sanguíneos e veias femurais, facilitando a irrigação sanguínea e, consequentemente, evitando a fadiga e proporcionando conforto.

Cadeira Giratória Operativa Premium versão Secretária Executiva

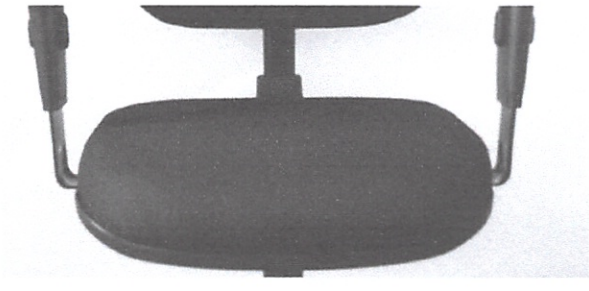

Design Frontal do Assento

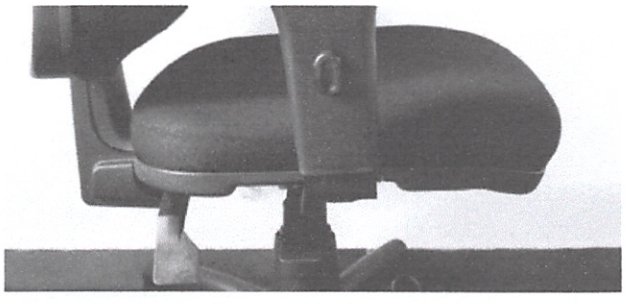

Design Lateral do Assento

73.334.476/0001-32
CENTRO OESTE - COMÉRCIO DE MÓVEIS E EQUIPAMENTOS LTDA - ME
RUA PRUDENTE DE MORAIS, 855 CENTRO
CEP 35660-000
DOIS VIZINHOS - PARANÁ
8452

NÃO É PARA DIVULGAÇÃO PÚBLICA

CONFIDENCIAL

O encosto possui design antropomórfico e regulagem de altura e inclinação o que possibilita a alternância postural na posição sentada contribuindo para melhorar o conforto e minimizar o risco de fadiga muscular nas costas.

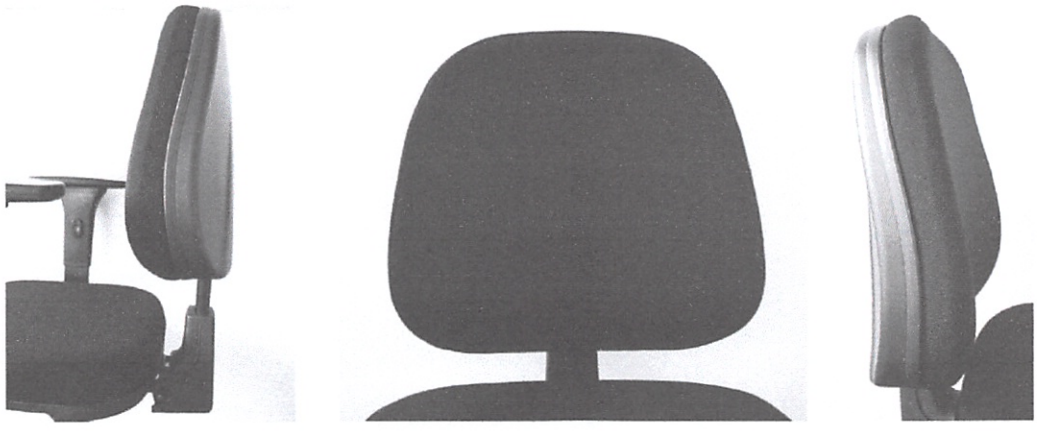

Design do Encosto (lateral e frontal)

Apoio de braços com altura, forma e dimensionamento adequado, possuindo regulagem de altura e largura com regulagens de fácil manuseio. A forma com design geométrico acomoda o braço adequadamente, permitindo maior conforto ao usuário em operação ou nas pausas para relaxamento e descanso.

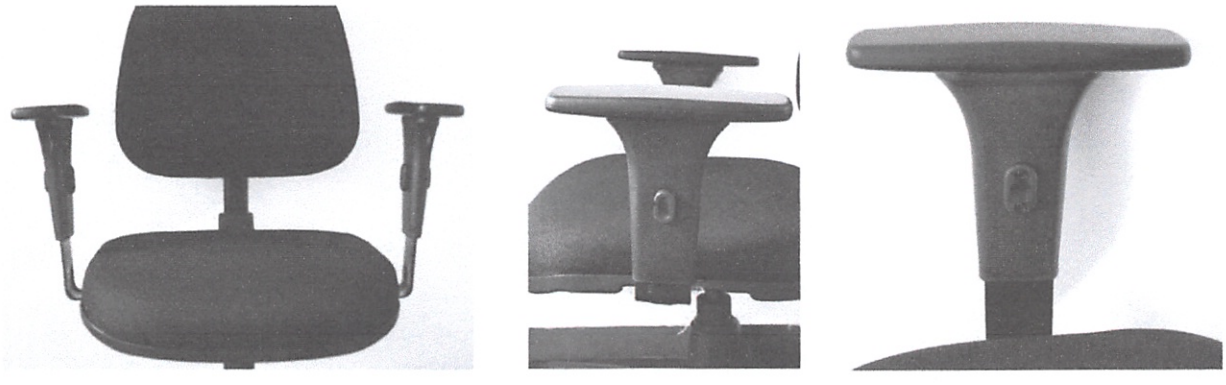

Design do Apoio de Braços

Conclusão da Avaliação Antropomórfica: o conjunto assento/encosto e apoio de braços do modelo avaliado, permite ao usuário assumir posturas corretas e adequadas para a função que se destina (uso operacional em estação de trabalho), estando em conformidade com os padrões de conforto e de qualidade ergonômica satisfatória e atende a NR-17 de Ergonomia e seu Anexo II.

173.334.476/0001-32
CENTRO OESTE COMÉRCIO DE MÓVEIS E EQUIPAMENTOS LTDA - ME
RUA PRUDENTE DE MORAIS, 855 CENTRO
CEP 35660-000
DOIS VIZINHOS PARANÁ

0453

NÃO É PARA DIVULGAÇÃO PÚBLICA

CONFIDENCIAL

7. Avaliação das Características Técnicas no Uso

A avaliação das características técnicas da Cadeira Operativa Giratória Premium versão Secretária Executiva, foram realizadas tomando-se por referencia a Especificação Técnica fornecida pelo fabricante PLAXMETAL, onde descreve tecnicamente os componentes da cadeira, os materiais utilizados, os recursos técnicos, as dimensões gerais do produto, seus acabamentos, mecanismos de regulagens e ajustes.

Esta avaliação não tem o caráter de atestar a "qualidade técnica" do produto e de seu processo de fabricação, mas verificar se o produto apresenta características técnicas construtivas que permitam ao usuário utilizar o produto de forma confortável e segura, sem risco de acidentes com o produto ou com os componentes do produto em atendimento a NR-17 de Ergonomia e seu Anexo II.

Após os testes de usabilidade realizados pelos modelos humanos e pelo ergonomista (utilizando a Cadeira Giratória Operativa Premium versão Secretária Executiva) concluímos que as características técnicas do produto atendem os requisitos de conforto, segurança e flexibilidade no uso, caracterizando-se como um produto de Boa Qualidade Ergonômica ("usabilidade").

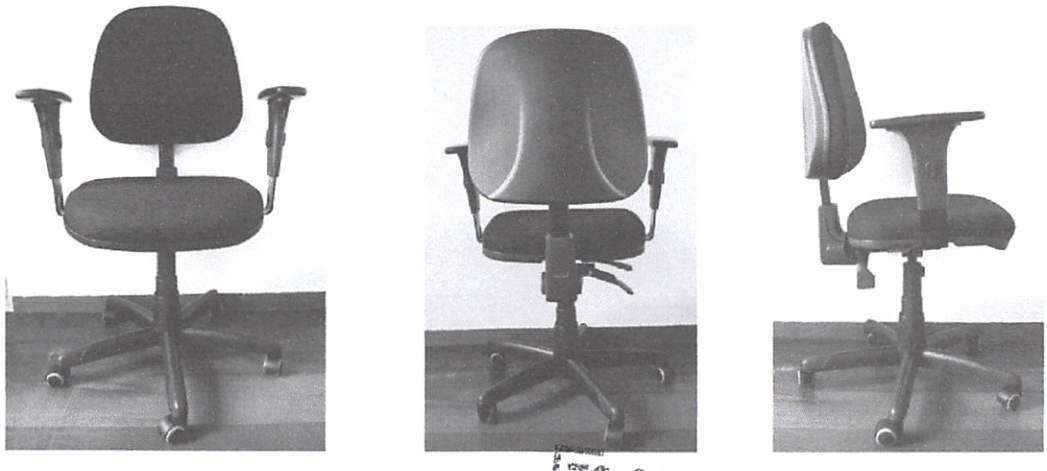

Cadeira Operativa Giratória Premium versão Secretária Executiva

[73.334.476/0001-32]
CENTRO OESTE - COMÉRCIO DE MÓVEIS E EQUIPAMENTOS LTDA - ME
RUA PRUDENTE DE MORAIS, 855 CENTRO
CEP 85660-000
DOIS VIZINHOS PARANÁ

NÃO É PARA DIVULGAÇÃO PÚBLICA

0454

CONFIDENCIAL

8. Avaliação de Adequação a Norma NR-17 e seu Anexo II Relativo ao Trabalho em Tele-Atendimento/Telemarketing no item Mobiliário do Posto de Trabalho.

8.1.Para atender a NR-17 de Ergonomia (portaria MTb 3.214/1978 e redação conforme portaria MTB.3751/1990), as cadeiras devem atender os seguintes requisitos mínimos de conforto (redação da própria NR-17):

a) altura ajustável a estatura do trabalhador e à natureza da função exercida;

b) características de pouca ou nenhuma conformação na base do assento;

c) borda frontal arredondada;

d) encosto com forma levemente adaptada ao corpo para proteção da região lombar.

Conclusão: A Cadeira Operativa Giratória Premium versão Secretária Executiva atende o item 17.3 Mobiliário do Posto de Trabalho nos requisitos contido nas alíneas a, b, c e d recomendados na NR-17 de Ergonomia conforme constatamos na avaliação.

8.2.Para atender Anexo II da NR-17 de Ergonomia as cadeiras devem atender os seguintes requisitos mínimos de conforto (redação do próprio ANEXO II da NR-17):

1. apoio em 05 (cinco) pés, com rodízios cuja resistência evite deslocamentos involuntários e que não comprometam a estabilidade do assento;

2. superfícies onde ocorre contato corporal estofadas e revestidas de material que permita a perspiração;

3. base estofada com material de densidade entre 40 (quarenta) a 50 (cinquenta) kg/m3;

4. altura da superfície superior ajustável, em relação ao piso, entre 37 (trinta e sete) e 50 (cinquenta) centímetros, podendo ser adotados até 03 (três) tipos de cadeiras com alturas diferentes, de forma a atender as necessidades de todos os operadores;

5. profundidade útil de 38 (trinta e oito) a 46 (quarenta e seis) centímetros;

6. borda frontal arredondada;

73.334.476/0001-32
CENTRO OESTE - COMERCIO DE MOVEIS E EQUIPAMENTOS LTDA - ME
RUA [illegible] 855 CENTRO
CEP 35660-000
DOIS VIZINHOS - PARANÁ

5455

NÃO É PARA DIVULGAÇÃO PÚBLICA

CONFIDENCIAL

7. características de pouca ou nenhuma conformação na base;

8. encosto ajustável em altura e em sentido antero-posterior, com forma levemente adaptada ao corpo para proteção da região lombar; largura de, no mínimo, 40 (quarenta) centímetros e, com relação aos encostos, de no mínimo, 30,5 (trinta vírgula cinco) centímetros;

9. apoio de braços regulável em altura de 20 (vinte) a 25 (vinte e cinco) centímetros a partir do assento, sendo que seu comprimento não deve interferir no movimento de aproximação da cadeira em relação à mesa, nem com os movimentos inerentes à execução da tarefa.

Conclusão: A Cadeira Operativa Giratória Premium versão Secretária Executiva atende a alínea "J" do item 2.Mobiliário do Posto de Trabalho recomendados no Anexo II da NR-17 de Ergonomia conforme constatamos na avaliação.

73.334.476/0001-32
CENTRO OESTE - COMÉRCIO DE MÓVEIS E EQUIPAMENTOS LTDA - ME
RUA PRUDENTE DE MORAIS, 855 CENTRO
CEP 35660-000
DOIS VIZINHOS - PARANÁ

2456

NÃO É PARA DIVULGAÇÃO PÚBLICA

CONFIDENCIAL

9. Parecer Técnico Final (conclusão)

O modelo de cadeira avaliado (Cadeira Operativa Giratória Premium versão Secretária Executiva) foi submetida ao Sistema de Avaliação de Qualidade Ergonômica de Produtos utilizando **o DIFPU - Diagnóstico da Interface Física Produto Usuário** abrangendo: Avaliação Antropométrica Real, Avaliação Biomecânica Real, Avaliação Antropomórfica, Avaliação das Características Técnicas e Avaliação de Adequação a Norma NR-17 de Ergonomia no item 17.3 Mobiliário do Posto de Trabalho e o ANEXO II da NR-17 de Ergonomia (Trabalho em Tele-Atendimento/Telemarketing, foi considerada de Qualidade Ergonômica satisfatória e em conformidade com pré-requisitos estabelecidos pela NR-17 de Ergonomia (portaria MTb 3.214/1978 e redação na portaria MTB.3751/1990) para as funções que se destina e ao ANEXO II da referida NR-17.

São Paulo, 14 de Fevereiro de 2017.

Prof. Dr. Carlos Maurício Duque dos Santos
Designer e Ergonomista Senior
Certificado pela ABERGO

Engª. Rosangela Ferreira Santos
Engenheira de Segurança do Trabalho
CREA nº 841069817

73.334.476/0001-32
CENTRO OESTE - COMÉRCIO DE MÓVEIS E EQUIPAMENTOS LTDA - ME
RUA PRUDENTE DE MORAIS, 855 CENTRO
CEP 85660-000
DOIS VIZINHOS - PARANÁ

0457

NÃO É PARA DIVULGAÇÃO PÚBLICA

CONFIDENCIAL

10. Referências Bibliográficas:

1.Pesquisa Antropométrica e Biomecânica dos Operários da Indústria da Transformação - RJ. Medidas para Postos de Trabalho. Instituto Nacional de Tecnologia do Rio de Janeiro - INT, 1988.

2.Ergodesign para Trabalho com Terminais Informatizados. Ana Maria de Moraes e Suzi Pequini. Editora 2AB, Rio de Janeiro, 2000.

3.Ergonomia Projeto e Produção – Itiro Iida, Editora Edgard Blucher, São Paulo, 2005.

4.ERGODESIGN – Modelos de Avaliação de Qualidade Ergonômica para Produtos, Postos de Trabalho e Condições de Trabalho. **Tese de Doutorado em Engenharia de Produção**. *Autor: Carlos Maurício Duque dos Santos. USP-Universidade de São Paulo e UNIP-Universidade Paulista, 2010.*

73.334.476/0001-32
CENTRO OESTE - COMÉRCIO DE MÓVEIS E EQUIPAMENTOS LTDA - ME
RUA PRUDENTE DE MORAIS, 855 CENTRO
CEP 35660-000
DOIS VIZINHOS - PARANÁ

0458

NÃO É PARA DIVULGAÇÃO PÚBLICA

CONFIDENCIAL

11. Autores e Responsáveis Técnico

.Prof. Dr. Carlos Maurício Duque dos Santos: designer, mestre e doutor em Engenharia de Produção com ênfase em ERGONOMIA pela Escola Politécnica da USP e UNIP com a tese de doutorado: Modelos de Avaliação da Qualidade Ergonômica de Produtos, Postos de Trabalho e Condições de Trabalho em Processos de Produção e dissertação de mestrado: ERGODESIGN - O Projeto Ergonômico do Posto de Trabalho como Estratégia Competitiva para Melhoria da Qualidade e Produtividade. É diretor e responsável técnico da DCA Ergonomia & Design desde 1987.

.Menção Honrosa de Melhor Projeto Ergonômico apresentado no Congresso da IEA-International Ergonomics Association de 2009 realizado em Pequim-China com o projeto do CIC-Centro Integrado de Controle de uma Refinaria da PETROBRAS aplicando metodologia ergonômica e processo de engenharia simultânea de desenvolvimento de projeto.

.Co-autor do livro: Aspectos do Design – Ergodesign & Qualidade: A Ergonomia como Ferramenta de Projeto. SENAI-SP Editora, 2012.

.Professor Titular da UNIP-SP nos cursos de pós-graduação em Engenharia de Segurança do Trabalho e nos cursos de Graduação em Engenharia de Produção Desenho Industrial (Design do Produto) e Arquitetura e Urbanismo desde 1990 **Professor Convidado da UFPE** (Recife-PE) no curso de Pós-Graduação em Ergonomia desde 2007. **Professor Convidado da UNICASTELO** no curso de Pós-Graduação em Medicina do Trabalho e Professor Coordenador da UNICASTELO no curso de Pós-Graduação em Ergonomia desde 2008.

.Engª Rosangela Ferreira Santos: engenheira civil com pós-graduação em Engenharia de Segurança do Trabalho pela UNIP e especialista em Ergonomia.

Coordenou o programa de Ergonomia da CSN-Cia. Siderúrgica Nacional pela GAPP Grupo Associado de Pesquisa e Planejamento Ltda. de 1986 a 1990. Consultora de Ergonomia do Bradesco, Citibank, Rhodia, Alcoa, Mabe, Siemens, entre outras.

É diretora e responsável técnica de Engenharia de Segurança do Trabalho da DCA Ergonomia & Design desde 1989.

73.334.476/0001-32
CENTRO OESTE - COMÉRCIO DE MÓVEIS E EQUIPAMENTOS LTDA - ME
RUA PRUDENTE DE MORAIS, 855 CENTRO
CEP 35660-000
DOIS VIZINHOS - PARANÁ

NÃO É PARA DIVULGAÇÃO PÚBLICA

CONFIDENCIAL

12. Certificado do Ergonomista Responsável

O certificado de **Ergonomista Sênior** (grau máximo de capacitação e habilitação creditado pela ABERGO-Associação Brasileira de Ergonomia, comprova que o laudo en questão foi realizado dentro dos parâmetros e conhecimentos técnicos da Ergonomia contemporânea e seguiu o código de ética e da deontologia da profissão, seguindo a diretrizes da IEA-Associação Internacional de Ergonomia.

ABERGO
Associação
Brasileira de
Ergonomia

A Câmara Técnica de Certificação,

do **Sistema de Certificação do Ergonomista Brasileiro,**

outorga a

Carlos Mauricio Duque dos Santos

o título de **Ergonomista Certificado,**

pelo período de cinco anos, assumindo como condição de registro

submeter-se ao Código de Deontologia do Ergonomista Certificado.

Prof. Laerte Idal Sznelwar, Dr.
Comitê de Feitos Profissionais

Prof. Paulo Antonio Barros, Dr.
Comitê de Exame de Competências

Profa. Cláudia Mont'Alvão, Dra.
Comitê de Acreditação de Cursos

ABERGO

73.334.476/0001-32

CENTRO OESTE - COMÉRCIO DE
MÓVEIS E EQUIPAMENTOS LTDA - ME

RUA PRUDENTE DE MORAIS, 855 CENTRO
CEP 35660-000
DOIS VIZINHOS - PARANÁ

NÃO É PARA DIVULGAÇÃO PÚBLICA

CONFIDENCIAL

13. Diploma de Doutor em Engenharia de Produção de Carlos Mauricio Duque dos Santos

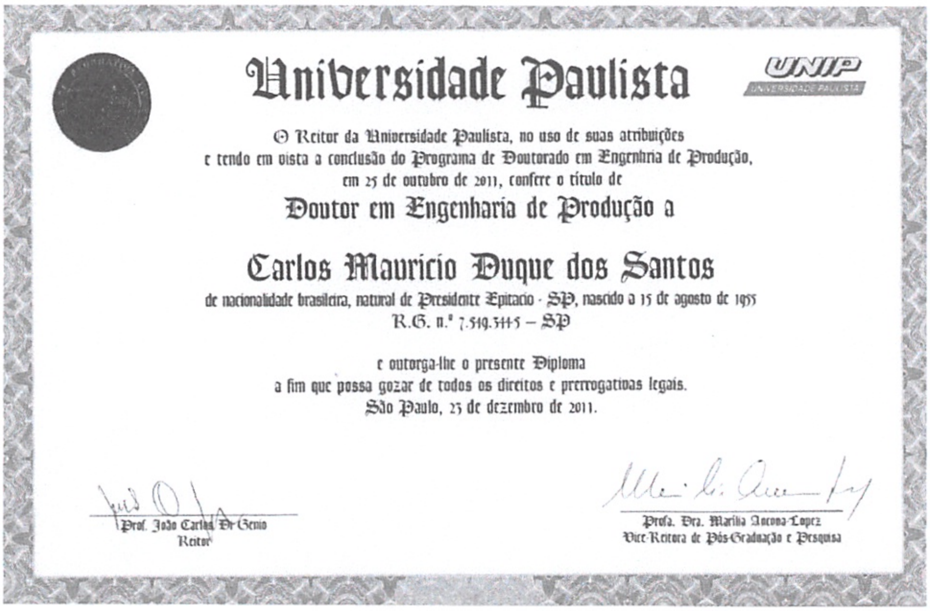

Universidade Paulista

UNIP UNIVERSIDADE PAULISTA

O Reitor da Universidade Paulista, no uso de suas atribuições
e tendo em vista a conclusão do Programa de Doutorado em Engenharia de Produção,
em 25 de outubro de 2011, confere o título de
Doutor em Engenharia de Produção a

Carlos Mauricio Duque dos Santos
de nacionalidade brasileira, natural de Presidente Epitácio - SP, nascido a 15 de agosto de 1955
R.G. n.º 7.519.314-5 – SP

e outorga-lhe o presente Diploma
a fim que possa gozar de todos os direitos e prerrogativas legais.
São Paulo, 23 de dezembro de 2011.

Prof. João Carlos Di Genio
Reitor

Profa. Dra. Marilia Ancona-Lopez
Vice-Reitora de Pós-Graduação e Pesquisa

14. Certificado de Pós-Graduação em Eng. de Seg. Do Trabalho de Rosangela Ferreira Santos

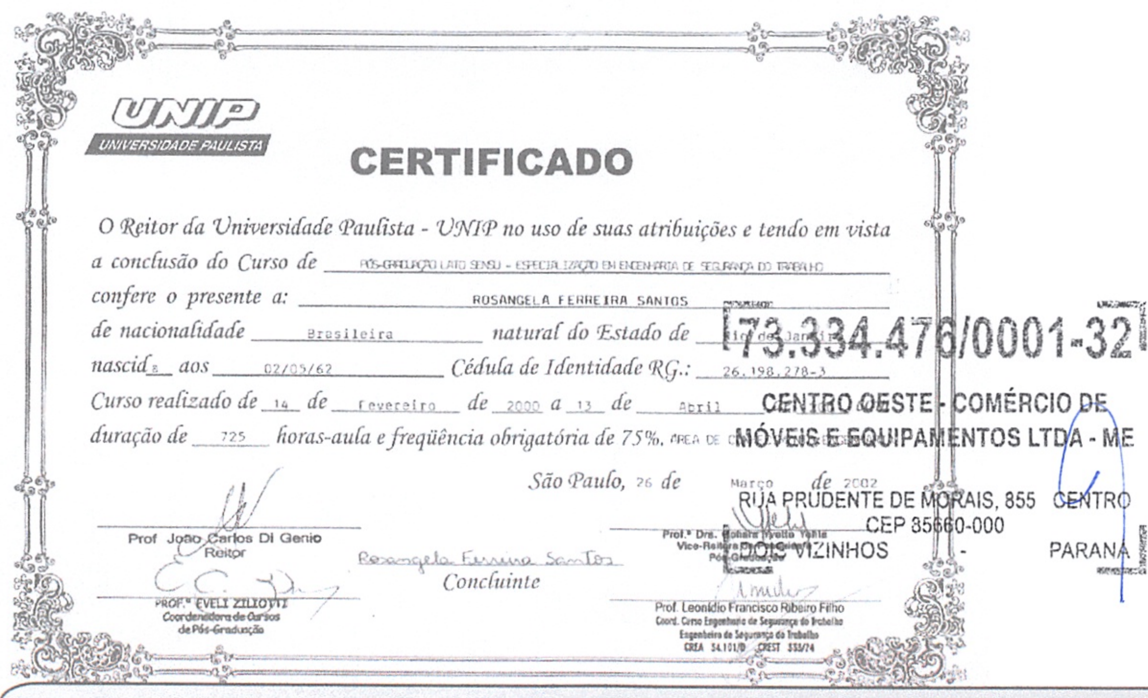

UNIP UNIVERSIDADE PAULISTA

CERTIFICADO

O Reitor da Universidade Paulista - UNIP no uso de suas atribuições e tendo em vista a conclusão do Curso de PÓS-GRADUAÇÃO LATO SENSU - ESPECIALIZAÇÃO EM ENGENHARIA DE SEGURANÇA DO TRABALHO confere o presente a: ROSANGELA FERREIRA SANTOS de nacionalidade Brasileira natural do Estado de Rio de Janeiro nascida aos 02/05/62 Cédula de Identidade RG.: 26.198.278-3 Curso realizado de 14 de Fevereiro de 2000 a 13 de Abril de 2001, duração de 725 horas-aula e freqüência obrigatória de 75%. ÁREA DE C[illegible]

São Paulo, 26 de Março de 2002

Prof João Carlos Di Genio
Reitor

Rosangela Ferreira Santos
Concluinte

PROF.ª EVELI ZILIOTTI
Coordenadora de Cursos de Pós-Graduação

Prof.ª Dra. [illegible]
Vice-Reitora de Pós-Graduação

Prof. Leonídio Francisco Ribeiro Filho
Coord. Curso Engenharia de Segurança do Trabalho
Engenheiro de Segurança do Trabalho
CREA 54.101/D CREST 335/74

73.334.476/0001-32
CENTRO OESTE - COMÉRCIO DE MÓVEIS E EQUIPAMENTOS LTDA - ME
RUA PRUDENTE DE MORAIS, 855 CENTRO
CEP 85660-000
DOIS VIZINHOS - PARANÁ

NÃO É PARA DIVULGAÇÃO PÚBLICA

PLAXMETAL

PREFEITURA DE ENÉAS MARQUES
PREGÃO PRESENCIAL N° 23/2020

DECLARAÇÃO DE REVENDA AUTORIZADA

A empresa PLAXMETAL S/A - INDUSTRIA DE CADEIRAS CORPORATIVAS, inscrita no CNPJ sob n° 91.404.251/0001-97, sediada na Rodovia BR 153, km 42, n° 845, Bairro Davide Zorzi, Erechim/RS, CEP: 99702-503, por intermédio de seu Diretor o Senhor Rafael Simão Zorzi, portador do RG n° 2032946614 e do CPF n° 433549800-44, vem por meio desta DECLARAR, que a empresa *Centro Oeste - Com. de Móveis e Equip. Ltda.*, inscrita no CNPJ sob n° 73.334.476/0001-32, localizada na Rua Prudente de Morais, 855 Bairro: Centro Norte, cidade DOIS VIZINHOS/PR CEP: 85660000, telefone: (46) 3536 6378, é revenda autorizada, bem como está apta a prestar assistência/ manutenção técnica e dar garantia conforme certificado dos produtos de nossa linha de fabricação ofertados para este certame

Erechim, 12 de maio de 2020

RAFAEL SIMÃO ZORZI
CPF: 433.549.800-44
Diretor

Plaxmetal S/A
CNPJ 91 404 251/0001-97
Rodovia BR 153,Km 42
Bairro:Industrial Norte,N°845
CEP:99702-503

73.334.476/0001-32
CENTRO OESTE - COMÉRCIO DE MÓVEIS E EQUIPAMENTOS LTDA - ME
RUA PRUDENTE DE MORAIS, 855 CENTRO
CEP 85660-000
DOIS VIZINHOS PARANÁ

Documento Autenticado Digitalmente de acordo com os artigos 1º, 3º e 7º inc. V 8º, 41 e 52 da Lei Federal 8.935/1994 e Art. 6 Inc. XII da Lei Estadual 8.721/2008 autentico a presente imagem digitalizada, reprodução fiel do documento apresentado e conferido neste ato. O referido é verdade. Dou fé. ********** Confira os dados do ato em: https://selodigital.tjpb.jus.br ou Consulte o Documento em: https://azevedobastos.not.br/documento/873812052088989563332

CARTÓRIO Autenticação Digital Código: 87381205208898956332-1
Data: 12/05/2020 15:56:45
Valor Total do Ato: R$ 4,56
Selo Digital Tipo Normal C: AKB05961-1AIV;

CNJ: 06.870-0 Cartório Azevêdo Bastos
Av. Presidente Epitácio Pessoa - 1145
Bairro dos Estado, João Pessoa - PB
(83) 3244-5404 - cartorio@azevedobastos.not.br
https://azevedobastos.not.br

Bel. Válber Azevêdo de Miranda Cavalcanti
Titular

TJPB

REPÚBLICA FEDERATIVA DO BRASIL
ESTADO DA PARAÍBA
CARTÓRIO AZEVÊDO BASTOS
FUNDADO EM 1888
PRIMEIRO REGISTRO CIVIL DE NASCIMENTO E ÓBITOS E PRIVATIVO DE CASAMENTOS, INTERDIÇÕES E TUTELAS DA COMARCA DE JOÃO PESSOA

Av. Epitácio Pessoa, 1145 Bairro dos Estados 58030-00, João Pessoa PB
Tel.: (83) 3244-5404 / Fax: (83) 3244-5484
http://www.azevedobastos.not.br
E-mail: cartorio@azevedobastos.not.br

DECLARAÇÃO DE SERVIÇO DE AUTENTICAÇÃO DIGITAL

O Bel. Válber Azevêdo de Miranda Cavalcanti, Oficial do Primeiro Registro Civil de Nascimentos e Óbitos e Privativo de Casamentos, Interdições e Tutelas com atribuição de autenticar e reconhecer firmas da Comarca de João Pessoa Capital do Estado da Paraíba, em virtude de Lei, etc...

DECLARA para os devidos fins de direito que, o documento em anexo identificado individualmente em cada Código de Autenticação Digital[1] ou na referida sequência, foi autenticado de acordo com as Legislações e normas vigentes[2].

DECLARO ainda que, para garantir transparência e segurança jurídica de todos os atos oriundos da atividade Notarial e Registral no Estado da Paraíba, foi instituído pela da Lei Nº 10.132, de 06 de novembro de 2013, a aplicação obrigatória de um Selo Digital de Fiscalização Extrajudicial em todos os atos de notas e registro, composto de um código único (por exemplo: Selo Digital: ABC12345-X1X2) e dessa forma, cada autenticação processada pela nossa Serventia pode ser verificada e confirmada tantas vezes quanto for necessário através do site do Tribunal de Justiça do Estado da Paraíba, endereço https://corregedoria.tjpb.jus.br/selo-digital/

A autenticação digital do documento faz prova de que, na data e hora em que ela foi realizada, a empresa PLAXMETAL SA - INDUSTRIA DE CADEIRAS CORPORATIVAS tinha posse de um documento com as mesmas características que foram reproduzidas na cópia autenticada, sendo da empresa PLAXMETAL SA - INDUSTRIA DE CADEIRAS CORPORATIVAS a responsabilidade, única e exclusiva, pela idoneidade do documento apresentado a este Cartório.

Esta DECLARAÇÃO foi emitida em **12/05/2020 15:59:30 (hora local)** através do sistema de autenticação digital do Cartório Azevêdo Bastos, de acordo com o Art. 1º, 10º e seus §§ 1º e 2º da MP 2200/2001, como também, o documento eletrônico autenticado contendo o Certificado Digital do titular do Cartório Azevêdo Bastos, poderá ser solicitado diretamente a empresa **PLAXMETAL SA - INDUSTRIA DE CADEIRAS CORPORATIVAS**ou ao Cartório pelo endereço de e-mail autentica@azevedobastos.not.br

Para informações mais detalhadas deste ato, acesse o site https://autdigital.azevedobastos.not.br e informe o *Código de Consulta desta Declaração*.

A consulta desta Declaração estará disponível em nosso site.

[1]Código de Autenticação Digital: 87381205208898956332-1
[2]Legislações Vigentes: Lei Federal nº 8.935/94, Lei Federal nº 10.406/2002, Medida Provisória nº 2200/2001, Lei Federal nº 13.105/2015, Lei Estadual nº 8.721/2008, Lei Estadual nº 10.132/2013 e Provimento CGJ Nº 003/2014.

O referido é verdade, dou fé.

CHAVE DIGITAL

00005b1d734fd94f057f2d69fe6bc05b83faaf7f1d077d6b73595cedf39906cd58955548938510b8f18fb3cbc528e826307a865f3e472a8d3b5dd7b2f5e3
1fc53c51419c5607de9699da15be1274b4a6

Presidência da República
Casa Civil
Medida Provisória Nº 2.200-2,
de 24 de agosto de 2001.

ICP Brasil

73.334.476/0001-32
CENTRO OESTE - COMÉRCIO DE MÓVEIS E EQUIPAMENTOS LTDA - ME
RUA PRUDENTE DE MORAIS, 855 CENTRO
CEP 85660-000
DOIS VIZINHOS - PARANÁ

Prefeitura Municipal de Planalto - 2022

Relatorio de Lances por Lote

Pregão 2/2022

Objeto: MOVEIS CAMARA DE VEREADORES

Lote: 1

Fornecedor 2721	RD COMÉRCIO DE MÓVEIS LTDA	Vencedor
Rodada	Valor	
Lance Inicial	28.260,00	
1	28.200,00	
2	28.120,00	
3	28.080,00	
4	27.950,00	
5	27.900,00	
6	27.800,00	
7	27.800,00	

Fornecedor 13299	CENTRO OESTE COMERCIO DE MOVEIS E EQUIPAMENTOS LTDA	Declinou
Rodada	Valor	
Lance Inicial	28.224,00	
1	28.150,00	
2	28.100,00	
3	28.000,00	
4	27.930,00	
5	27.850,00	

Lote: 2

Fornecedor 2721	RD COMÉRCIO DE MÓVEIS LTDA	Vencedor
Rodada	Valor	
Lance Inicial	52.520,00	
1	52.450,00	
2	52.380,00	
3	52.150,00	
4	52.090,00	
5	52.000,00	
6	52.000,00	

Fornecedor 13299	CENTRO OESTE COMERCIO DE MOVEIS E EQUIPAMENTOS LTDA	Declinou
Rodada	Valor	
Lance Inicial	52.462,00	
1	52.400,00	
2	52.200,00	
3	52.100,00	
4	52.050,00	

CARLA SABRINA RECH MALINSKI
Pregoeiro

CEZAR AUGUSTO SOARES
Membro

ANA SARA WELTER
Membro

FABIO SABINO DA SILVA
Membro

RD COMÉRCIO DE MÓVEIS LTDA
EVERALDO DA SILVA MACAGNAN

CENTRO OESTE COMERCIO DE MOVEIS E EQUIPAMENTOS LTDA
AVELINO ANDRETTA SANTOLIN

JHONATAN BAGATOLI - EPP
Jhonatan Bagatoli

Prefeitura Municipal de Planalto - 2022

Mapa da Licitação

Pregão 2/2022

Equiplano

Data abertura: 27/01/2022 Data julgamento: 27/01/2022 Data homologação:

	Produto	UN.	Quantidade	CNPJ: 06.336.209/0001-07 Preço	Marca	CNPJ: 73.334.476/0001-32 Preço	Marca		
Lote 001 - Lote 001									
001	MESA L 120x160cm C/GAVETEIRO MÓVEL	UN	5,00	1.549,00 *	AVANTTI -	1.571,00	LUNASA TR25110		
002	MESA L 180x180cm C/02 GAVETEIRO MÓV	UN	3,00	1.888,00 *	AVANTTI -	1.918,00	LUNASA TR251717		
003	ARMÁRIO ALTO 80x159.9cm Com a segui	UN	5,00	1.578,00 *	AVANTTI - 391507	1.605,00	LUNASA TR25500		
004	ARMÁRIO / BALCÃO BAIXO 9Qcm C/PORTA	UN	10,00	649,00 *	AVANTTI - 391504	659,00	LUNASA TR25502		
TOTAL DO LOTE				**27.789,00** *		**28.224,00**		**0,00**	**0,00**
Lote 002 - Lote 002									
001	POLTRONA PRESIDENTE GIRATÓRIA	UN	9,00	1.405,00 *	CAVALETTI - 6001SRE	1.418,00	PLAXMETAL		
002	CADEIRA FIXA C/PÉS EM SEM BRAÇOS Ca	UN	16,00	683,00 *	CAVALETTI - 4107S	690,00	PLAXMETAL		
003	POLTRONA DIRETOR GIRATÓRIA	UN	20,00	1.420,00 *	CAVALETTI - 6002SRE	1.433,00	PLAXMETAL 52373		
TOTAL DO LOTE				**51.973,00** *		**52.462,00**		**0,00**	**0,00**
TOTAL GERAL DO FORNECEDOR									
TOTAL GANHO PELO FORNECEDOR				**79.762,00**					

CNPJ: 06.336.209/0001-07 - RD COMÉRCIO DE MÓVEIS LTDA

CNPJ: 73.334.476/0001-32 - CENTRO OESTE COMERCIO DE MOVEIS E EQUIPAMENTOS LTDA

FRU - Frustrado DES - Deserto EMP - Empate EME - Empate ME

Prefeitura Municipal de Planalto - 2022

Classificação por Fornecedor

Pregão 2/2022

Equiplano

Item	Produto/Serviço	UN.	Quantidade	Status	Marca	Modelo	Preço Unitário	Preço Total	Sel
Fornecedor: 2721-9 RD COMÉRCIO DE MÓVEIS LTDA	**CNPJ: 06.336.209/0001-07**	**Telefone: 3035-0030**		**Status: Classificado**				79.762,00	
Email: rdmoveisltda@gmail.com									
Representante: 3687-1 EVERALDO DA SILVA MACAGNAN									
Lote 001 - Lote 001								27.789,00	
001	29638 MESA L 120x160cm C/GAVETEIRO MÓVEL C/CHAVE Com a seguinte composição:	UN	5,00	Classificado	AVANTTI - 391111/391702		1.549,00	7.745,00	*
002	29639 MESA L 180x180cm C/02 GAVETEIRO MÓVEL C/CHAVE Com a seguinte composiçã	UN	3,00	Classificado	AVANTTI - 391121/391702		1.888,00	5.664,00	*
003	29640 ARMÁRIO ALTO 80x159.9cm Com a seguinte composição: Tampo confeccionada	UN	5,00	Classificado	AVANTTI - 391507		1.578,00	7.890,00	*
004	29641 ARMÁRIO / BALCÃO BAIXO 90cm C/PORTAS Com a seguinte composição: Tampo	UN	10,00	Classificado	AVANTTI - 391504		649,00	6.490,00	*
Lote 002 - Lote 002								51.973,00	
001	29642 POLTRONA PRESIDENTE GIRATÓRIA C/MECANISMO S.R.E E APOIO DE BRAÇOS	UN	9,00	Classificado	CAVALETTI - 6001SRE		1.405,00	12.645,00	*
002	29643 CADEIRA FIXA C/PÉS EM SEM BRAÇOS Cadeira executiva aproximação pé em	UN	16,00	Classificado	CAVALETTI - 4107S		683,00	10.928,00	*
003	29644 POLTRONA DIRETOR GIRATÓRIA C/MECANISMO S.R.E E APOIO DE BRAÇOS ENCOST	UN	20,00	Classificado	CAVALETTI - 6002SRE		1.420,00	28.400,00	*

VALOR TOTAL: 79.762,00

RD - Comércio de Móveis Ltda

Rua Tenente Camargo, 1956 - Centro
Telefone 46 | 3035-0030 - e-mail: rdmoveisltda@gmail.com
85.601-610 - Francisco Beltrão - PR.

CNPJ 06.336.209/0001-07 - Insc. Est. 903.08300-05

À COMISSÃO DE LICITAÇÃO DO MUNICÍPIO DE PLANALTO-PR.

06.336.209/0001-07
903.08300-05
RD Comércio de Móveis Ltda
Rua Tenente Camargo, 1956
85.601-610 - Francisco Beltrão-PR.

DOCUMENTAÇÃO

REF.: EDITAL Nº 002/2022
MODALIDADE: PREGÃO PRESENCIAL

PÁG 01	CERTIFICADO DE REGULARIDADE DO FGTS
PÁG 02	CERTIDÃO NEGATIVA DE DÉBITOS, TRIBUTOS E CONTRIBUIÇÕES FEDERAIS E QUANTO À DÍVIDA ATIVA DA UNIÃO
PÁG 03	CERTIDÃO NEGATIVA DE DÉBITOS E TRIBUTOS ESTADUAIS
PÁG 04	CERTIDÃO NEGATIVA DE TRIBUTOS MUNICIPAIS
PÁG 05	CERTIDÃO DE FALÊNCIA, CONCORDATA OU RECUPERAÇÃO JUDICIAL
PÁG 06 À 13	BALANÇO PATRIMONIAL
PAG 14	CERTIDÃO NEGATIVA DE DÉBITOS TRABALHISTAS – CNDT
PÁG 15	COMPROVANTE DE INSCRIÇÃO NO CADASTRO GERAL DE CONTRIBUINTE - CNPJ
PÁG 16 À 23	CONTRATO SOCIAL CONSOLIDADO – 5ª ALTERAÇÃO CONTRATUAL
PÁG 24	DECLARAÇÃO – ANEXO IV
PÁG 25	DECLARAÇÃO – ANEXO V
PÁG 26 E 27	DECLARAÇÃO – ANEXO VII

FRANCISCO BELTRÃO (PR), 17 DE JANEIRO DE 2022.

RD COMÉRCIO DE MÓVEIS LTDA
EVERALDO DA SILVA MACAGNAN
CPF Nº 900.320.129-34
RG Nº 6.193.783-8 / PR
REPRESENTANTE / PROCURADOR

0467

Voltar Imprimir

CAIXA ECONÔMICA FEDERAL

Certificado de Regularidade do FGTS - CRF

Inscrição: 06.336.209/0001-07
Razão Social: R D COMERCIO DE MOVEIS LTDA
Endereço: R TENENTE CAMARGO 156 / CENTRO / FRANCISCO BELTRAO / PR / 85601-610

A Caixa Econômica Federal, no uso da atribuição que lhe confere o Art. 7, da Lei 8.036, de 11 de maio de 1990, certifica que, nesta data, a empresa acima identificada encontra-se em situação regular perante o Fundo de Garantia do Tempo de Servico - FGTS.

O presente Certificado não servirá de prova contra cobrança de quaisquer débitos referentes a contribuições e/ou encargos devidos, decorrentes das obrigações com o FGTS.

Validade:06/01/2022 a 04/02/2022

Certificação Número: 2022010602134929975075

Informação obtida em 14/01/2022 09:40:23

A utilização deste Certificado para os fins previstos em Lei esta condicionada a verificação de autenticidade no site da Caixa: **www.caixa.gov.br**

0468

MINISTÉRIO DA FAZENDA
Secretaria da Receita Federal do Brasil
Procuradoria-Geral da Fazenda Nacional

CERTIDÃO NEGATIVA DE DÉBITOS RELATIVOS AOS TRIBUTOS FEDERAIS E À DÍVIDA ATIVA DA UNIÃO

Nome: R. D. COMERCIO DE MOVEIS LTDA
CNPJ: 06.336.209/0001-07

Ressalvado o direito de a Fazenda Nacional cobrar e inscrever quaisquer dívidas de responsabilidade do sujeito passivo acima identificado que vierem a ser apuradas, é certificado que não constam pendências em seu nome, relativas a créditos tributários administrados pela Secretaria da Receita Federal do Brasil (RFB) e a inscrições em Dívida Ativa da União (DAU) junto à Procuradoria-Geral da Fazenda Nacional (PGFN).

Esta certidão é válida para o estabelecimento matriz e suas filiais e, no caso de ente federativo, para todos os órgãos e fundos públicos da administração direta a ele vinculados. Refere-se à situação do sujeito passivo no âmbito da RFB e da PGFN e abrange inclusive as contribuições sociais previstas nas alíneas 'a' a 'd' do parágrafo único do art. 11 da Lei nº 8.212, de 24 de julho de 1991.

A aceitação desta certidão está condicionada à verificação de sua autenticidade na Internet, nos endereços <http://rfb.gov.br> ou <http://www.pgfn.gov.br>.

Certidão emitida gratuitamente com base na Portaria Conjunta RFB/PGFN nº 1.751, de 2/10/2014.
Emitida às 11:03:42 do dia 31/10/2021 <hora e data de Brasília>.
Válida até 29/04/2022.
Código de controle da certidão: **F12E.513F.93FE.E1DC**
Qualquer rasura ou emenda invalidará este documento.

Estado do Paraná
Secretaria de Estado da Fazenda
Receita Estadual do Paraná

Certidão Negativa

de Débitos Tributários e de Dívida Ativa Estadual
Nº 025900174-21

Certidão fornecida para o CNPJ/MF: **06.336.209/0001-07**
Nome: **R D COMERCIO DE MOVEIS LTDA**

Ressalvado o direito da Fazenda Pública Estadual inscrever e cobrar débitos ainda não registrados ou que venham a ser apurados, certificamos que, verificando os registros da Secretaria de Estado da Fazenda, constatamos não existir pendências em nome do contribuinte acima identificado, nesta data.

Obs.: Esta Certidão engloba todos os estabelecimentos da empresa e refere-se a débitos de natureza tributária e não tributária, bem como ao descumprimento de obrigações tributárias acessórias.

Válida até 14/05/2022 - Fornecimento Gratuito

A autenticidade desta certidão deverá ser confirmada via Internet
www.fazenda.pr.gov.br

Emitido via Receita/PR (14/01/2022 09:58:54) por JOAO GIACOBO JUNIOR

0470

MUNICÍPIO DE FRANCISCO BELTRÃO
ESTADO DO PARANÁ
SECRETARIA MUNICIPAL DA FAZENDA

CERTIDÃO NEGATIVA
Nº1087/2022

RAZÃO SOCIAL: R D COMERCIO DE MOVEIS LTDA - EPP
CNPJ: 06.336.209/0001-07
INSCRIÇÃO MUNICIPAL: 96954
INSCRIÇÃO ESTADUAL: 903.08300-05
ALVARÁ:
ENDEREÇO: R TENENTE CAMARGO, 1956 - CX POSTAL 379 - CENTRO CEP: 85601610 Francisco Beltrão - PR
ATIVIDADE: Comércio varejista de móveis

Certificamos que não existem pendências em nome do contribuinte supramencionado relativas aos tributos administrados pela Secretaria Municipal da Fazenda. Fica ressalvado o direito de a Fazenda Pública do Município de Francisco Beltrão cobrar quaisquer dívidas provenientes de tributos que venham a ser apurados ou que se verifiquem a qualquer tempo, inclusive em relação ao período abrangido por esta certidão.

DATA DE EMISSÃO: 14/01/2022
DATA DE VALIDADE: 15/03/2022
FINALIDADE: CONCORRÊNCIA / LICITAÇÃO
CÓDIGO DE AUTENTICAÇÃO: 9ZTMHBUFFH2JZX2H9TUB

A autenticidade desta certidão deverá ser confirmada na Internet, no endereço *www.franciscobeltrao.pr.gov.br*

Certidão emitida gratuitamente pela internet em: 14/01/2022 - 10:25:50
Qualquer rasura invalidará este documento.

0471

Certificado digitalmente por:
ALESSANDRA MARTA
FISCHBORN ABREU

Tribunal de Justiça
ASSINADO DIGITALMENTE
Estado do Paraná

TRIBUNAL DE JUSTIÇA DO ESTADO DO PARANÁ

Secretaria do Ofício Distribuidor e Anexos de FRANCISCO BELTRÃO

CERTIDÃO DE DISTRIBUIÇÃO - FINS GERAIS – CÍVEIS - NEGATIVA:

Certifico que revendo os livros, sistemas e arquivos de distribuição CÍVEL (Cível, Precatória, Precatória Especial, Juizado Especial Cível, Pequenas Causas, Ações Possessórias, Tutela, Curatelas), FAZENDA PÚBLICA (Fazenda Pública, Juizado Especial da Fazenda Pública) desta Secretaria, verifiquei NÃO CONSTAR nenhum registro em andamento contra:

RD COMERCIO DE MOVEIS LTDA
CNPJ: 06.336.209/0001-07
Local da Sede:

Orientações:

Esta certidão NÃO APONTA ordinariamente os processos em que a pessoa cujo nome pesquisado figura como Autor(a).
São apontados os feitos em tramitação cadastrados no Sistema Informatizado referente à comarca de FRANCISCO BELTRÃO
Não existe qualquer conexão com qualquer outra base de dados de instituição pública ou com a Receita Federal que verifique a identidade do NOME/RAZÃO SOCIAL com o CPF/CNPJ. A conferência dos dados pessoais fornecidos pelo pesquisado é de responsabilidade exclusiva do destinatário da certidão.
A certidão em nome de pessoa jurídica considera os processos referentes à matriz e às filiais.
Considera-se NEGATIVA a certidão que aponta somente homônimos não qualificados, nos termos do art. 8º, §2º da Resolução CNJ 121/2010.
A presente certidão menciona somente o registro de distribuição, para dados complementares do procedimento, deve-se dirigir até a Secretaria para onde foi distribuído e solicitar uma CERTIDÃO DE OBJETO E PÉ.
A Busca de MICROEMPREENDEDOR INDIVIDUAL e EMPRESÁRIO INDIVIDUAL abrange também a pessoa física

FRANCISCO BELTRÃO, 14 de Janeiro de 2022

Alessandra Marta Fischborn Abreu
Distribuidor

Código Validador TJPR: CACC.4122.88CAEDFD.02 **Valide esta certidão em https://bit.ly/2DQEIbE

Documento assinado digitalmente, conforme MP n.° 2.200-2/2001, Lei n.° 11.419/2006 e Resolução n.° 09/2008, do TJPR/OE

472

BALANÇO PATRIMONIAL

Entidade: R.D. COMÉRCIO DE MÓVEIS LTDA EPP

Período da Escrituração: 01/01/2020 a 31/12/2020 CNPJ: 06.336.209/0001-07

Número de Ordem do Livro: 17

Período Selecionado: 01 de Janeiro de 2020 a 31 de Dezembro de 2020

Descrição	Nota	Saldo Inicial	Saldo Final
ATIVO		R$ 2.009.803,98	R$ 2.629.762,41
ATIVO CIRCULANTE		R$ 2.009.603,98	R$ 2.560.399,05
DISPONIVEL		R$ 1.650.181,33	R$ 1.778.882,20
BENS NUMERARIOS		R$ 10.451,72	R$ 14.118,30
CAIXA MATRIZ		R$ 10.451,72	R$ 14.118,30
BANCOS C/MOVIMENTO		R$ 36.286,79	R$ 166.710,60
BANCO DO BRASIL S/A		R$ 18,05	R$ 29.222,07
BANCO SICOOB CRESUD		R$ 34.928,49	R$ 136.828,58
EVOLUA COOP. DE CREDITO		R$ 1.340,25	R$ 659,95
APLICACOES DE LIQUIDES IMEDIATA		R$ 1.603.442,82	R$ 1.598.053,30
APLICAÇÃO EVOLUA		R$ 1.375.378,31	R$ 1.416.772,50
APLICAÇÃO RDC SICOOB		R$ 228.064,51	R$ 181.280,80
CREDITOS		R$ 300.029,44	R$ 537.811,90
DUPLICATAS A RECEBER		R$ 289.035,13	R$ 489.269,41
DUPLICATAS A RECEBER		R$ 289.035,13	R$ 489.269,41
ADIANTAMENTOS		R$ 0,00	R$ 24.497,63
ADIANTAMENTO A FORNECEDORES		R$ 0,00	R$ 24.497,63
OUTROS CREDITOS		R$ 10.712,44	R$ 23.743,39
BANCO EVOLUA COTA CAPITAL		R$ 10.073,70	R$ 22.285,06
BANCO SICOOB COTA CAPITAL		R$ 638,74	R$ 1.458,33
ADIANTAMENTO A FUNCIONARIOS		R$ 281,87	R$ 301,47
ANTECIPACAO DE FERIAS		R$ 281,87	R$ 301,47
ESTOQUES		R$ 59.393,21	R$ 243.704,95
ESTOQUES		R$ 59.393,21	R$ 243.704,95
ESTOQUE DE MERCADORIA P/ REVENDA		R$ 59.393,21	R$ 243.704,95
ATIVO NAO CIRCULANTE		R$ 200,00	R$ 69.363,36
IMOBILIZADO		R$ 0,00	R$ 69.333,36
IMOBILIZADO		R$ 33.983,42	R$ 113.983,42
VEICULOS		R$ 32.813,42	R$ 112.813,42
APARELHOS DE INFORMATICA		R$ 1.170,00	R$ 1.170,00
(-) DEPREC.AMORT.EXAUST/ACUMUL. CORRIG.		R$ (33.983,42)	R$ (44.650,06)

Este documento é parte integrante de escrituração cuja autenticação se comprova pelo recibo de número 66.1D.2A.E2.C0.B5.4B.8D.9E.C4.83.2F.64.6B.70.26.29.BA.12.BD-7, nos termos do Decreto nº 8.683/2016.

Este relatório foi gerado pelo Sistema Público de Escrituração Digital – Sped

Versão 8.0.3 do Visualizador

173

BALANÇO PATRIMONIAL

Entidade: R.D. COMÉRCIO DE MÓVEIS LTDA EPP

Período da Escrituração: 01/01/2020 a 31/12/2020 CNPJ: 06.336.209/0001-07

Número de Ordem do Livro: 17

Período Selecionado: 01 de Janeiro de 2020 a 31 de Dezembro de 2020

Descrição	Nota	Saldo Inicial	Saldo Final
(-) (-) DEPREC.ACUM.S/APARELHOS DE INFORMATICA		R$ (1.170,00)	R$ (1.170,00)
(-) (-) DEPREC.ACUM.S/VEICULOS		R$ (32.813,42)	R$ (43.480,06)
COMPENSADO REF. BENS TANGIVEIS		R$ 200,00	R$ 30,00
BENS EM PODER DE TERCEIROS		R$ 200,00	R$ 30,00
BENS DE TERCEIROS EM DEMOSTRAÇÃO		R$ 200,00	R$ 0,00
MERCADORIA ENVIADA P/ CONSERTO		R$ 0,00	R$ 30,00
PASSIVO		R$ 2.009.803,98	R$ 2.629.762,41
PASSIVO CIRCULANTE		R$ 201.610,97	R$ 698.851,48
OBRIGACOES A CURTO PRAZO		R$ 201.610,97	R$ 698.851,48
FORNECEDORES		R$ 160.899,90	R$ 626.301,13
FORNECEDORES		R$ 160.899,90	R$ 626.301,13
OBRIGACOES TRIBUTARIAS		R$ 26.711,15	R$ 54.983,71
SIMPLES NACIONAL A RECOLHER		R$ 22.326,65	R$ 50.677,70
I.R.R.F A RECOLHER		R$ 84,74	R$ 99,38
INSS A RECOLHER		R$ 1.801,76	R$ 1.771,25
FGTS A RECOLHER		R$ 2.498,00	R$ 2.435,38
(-) CONT. SINDICAL A RECOLHER		R$ (0,00)	R$ (0,00)
OBRIGACOES SOCIAIS E TRABALHISTAS		R$ 13.999,83	R$ 17.566,64
ORDENADOS E SALARIOS A PAGAR		R$ 10.439,83	R$ 14.006,64
PRO-LABORE A PAGAR		R$ 3.560,00	R$ 3.560,00
OUTRAS PROVISOES		R$ 0,09	R$ (0,00)
(-) FERIAS A PAGAR		R$ (0,00)	R$ (0,00)
13º SALARIO A PAGAR		R$ 0,09	R$ (0,00)
PASSIVO NAO CIRCULANTE		R$ 200,00	R$ 560.030,00
(-) OBRIGACOES A LONGO PRAZO		R$ (0,00)	R$ 560.000,00
(-) ADIANTAMENTO DE LUCROS		R$ (0,00)	R$ (0,00)
(-) ADIANTAMENTO DE LUCROS		R$ (0,00)	R$ (0,00)
(-) EMPRESTIMOS DE TERCEIROS		R$ (0,00)	R$ 560.000,00
(-) EMPRESTIMOS DE TERCEIROS		R$ (0,00)	R$ 560.000,00
COMPENSADO REF. BENS TANGIVEIS		R$ 200,00	R$ 30,00
BENS EM PODER DE TERCEIROS		R$ 200,00	R$ 30,00

Este documento é parte integrante de escrituração cuja autenticação se comprova pelo recibo de número 66.1D.2A.E2.C0.B5.4B.8D.9E.C4.83.2F.64.6B.70.26.29.BA.12.BD-7, nos termos do Decreto nº 8.683/2016.

Este relatório foi gerado pelo Sistema Público de Escrituração Digital – Sped

Versão 8.0.3 do Visualizador

0474

BALANÇO PATRIMONIAL

Entidade: R.D. COMÉRCIO DE MÓVEIS LTDA EPP

Período da Escrituração: 01/01/2020 a 31/12/2020 CNPJ: 06.336.209/0001-07

Número de Ordem do Livro: 17

Período Selecionado: 01 de Janeiro de 2020 a 31 de Dezembro de 2020

Descrição	Nota	Saldo Inicial	Saldo Final
(-) MERCADORIA ENVIADA P/ CONSERTO		R$ (0,00)	R$ 30,00
MERCADORIA RECEBIDA EM DEMONSTRACAO		R$ 200,00	R$ (0,00)
PATRIMONIO LIQUIDO		R$ 1.807.993,01	R$ 1.370.880,93
CAPITAL SOCIAL		R$ 20.000,00	R$ 20.000,00
CAPITAL INTEGRALIZADO		R$ 20.000,00	R$ 20.000,00
CAPITAL SOCIAL		R$ 20.000,00	R$ 20.000,00
RESERVAS		R$ 1.787.993,01	R$ 1.350.880,93
RESERVAS DE LUCROS		R$ 1.787.993,01	R$ 1.350.880,93
RESERVAS DE LUCROS		R$ 1.665.550,16	R$ 1.212.593,68
RESERVA LEGAL		R$ 122.442,85	R$ 138.287,25
(-) LUCROS OU PREJUIZOS LIQUIDOS		R$ (0,00)	R$ (0,00)
(-) LUCROS OU PREJUIZOS ACUMULADOS		R$ (0,00)	R$ (0,00)
(-) LUCROS OU PREJUIZOS ACUMULADOS		R$ (0,00)	R$ (0,00)

0475

DEMONSTRAÇÃO DAS MUTAÇÕES DO PATRIMÔNIO LÍQUIDO

Sped CONTÁBIL

Entidade: R.D. COMÉRCIO DE MÓVEIS LTDA EPP

Período da Escrituração: 01/01/2020 a 31/12/2020 CNP 06.336.209/0001-07 Número de Ordem do Livro: 17

Período Selecionado: 01 de Janeiro de 2020 a 31 de Dezembro de 2020

Histórico	Código de Aglutinação das Contas de Patrimônio Líquido				Total (R$)
	CAPITAL SOCIAL (R$)	RESERVAS DE LUCROS (R$)	RESERVA LEGAL (R$)	LUCROS OU PREJUIZOS ACUMULADOS (R$)	
Saldo Inicial em 01.01.2020	20.000,00	1.665.550,16	122.442,85	0,00	1.807.993,01
Vlr.ref.transferencia de distribuição de		(-)754.000,00		316.887,92	(-)437.112,08
Transferência para Reservas Legais			15.844,40	(-)15.844,40	0,00
Transferência para Reservas de Lucros a		301.043,52		(-)301.043,52	0,00
Saldo Final em 31.12.2020	20.000,00	1.212.593,68	138.287,25	0,00	1.370.880,93
Notas					

Este documento é parte integrante de escrituração cuja autenticação se comprova pelo recibo de número 66.1D.2A.E2.C0.B5.4B.8D.9E.C4.83.2F.64.6B.70.26.29.BA.12.BD-7, nos termos do Decreto nº 8.683/2016.

DEMONSTRAÇÃO DE RESULTADO DO EXERCÍCIO

Entidade: R.D. COMÉRCIO DE MÓVEIS LTDA EPP

Período da Escrituração: 01/01/2020 a 31/12/2020 CNPJ: 06.336.209/0001-07

Número de Ordem do Livro: 17

Período Selecionado: 01 de Janeiro de 2020 a 31 de Dezembro de 2020

Descrição	Nota	Saldo anterior	Saldo atual
RESULTADO DO EXERCICIO		R$ 270.240,30	R$ 316.887,92
RECEITAS OPERACIONAIS LIQUIDAS		R$ 264.642,81	R$ 303.057,15
RECEITAS LIQUIDAS COML, INDL E DA PRESTAÇÃO DE SERVIÇO		R$ 2.036.743,88	R$ 3.097.844,07
RECEITA COMERCIAL BRUTA		R$ 2.036.743,88	R$ 3.097.844,07
VENDAS MERCADORIAS A VISTA		R$ 80.107,00	R$ 295.419,00
VENDAS MERCADORIAS A PRAZO		R$ 1.956.636,88	R$ 2.802.425,07
(-) DEDUCAO DA RECEITA BRUTA		R$ (205.430,22)	R$ (316.693,99)
(-) (-) DEDUÇÕES DAS RECEITAS DA PRESTAÇÃO DE SERVIÇO		R$ (205.430,22)	R$ (316.693,99)
(-) (-) SIMPLES NACIONAL		R$ (205.430,22)	R$ (316.693,99)
(-) CUSTO DA REVENDA DE MERCADORIAS		R$ (1.357.829,24)	R$ (2.212.852,83)
(-) CUSTO DE AQUISIÇÃO DE MERCADORIAS		R$ (1.357.829,24)	R$ (2.212.745,75)
(-) COMPRAS MERCADORIAS A VISTA		R$ (127.005,13)	R$ (63.831,49)
(-) COMPRAS MERCADORIAS A PRAZO		R$ (1.224.754,84)	R$ (2.338.153,87)
BONIFICAÇÃO DE MERCADORIAS		R$ 1.711,77	R$ 2.547,36
(-) ESTOQUE INICIAL MERCADORIA P/REVENDA		R$ (73.960,36)	R$ (59.393,21)
ESTOQUE FINAL MERCADORIA P/REVENDA		R$ 59.393,21	R$ 243.704,95
(-)DEVOLUCAO COMPRAS MERCADORIAS		R$ 6.786,11	R$ 2.380,51
(-) CUSTOS DOS SERVIÇOS PRESTADOS		R$ (0,00)	R$ (107,08)
(-) COMPRA DE MATERIAL DE CONSUMO		R$ (0,00)	R$ (107,08)
(-) CUSTOS DA REVENDA DE MERCADORIAS		R$ (608,49)	R$ (1.597,07)
(-) CUSTO INDIRETO MERCADORIAS REVENDIDAS		R$ (608,49)	R$ (1.597,07)
(-) TRANSPORTES E FRETES		R$ (0,00)	R$ (440,64)
(-) IMPOSTOS E TAXAS		R$ (399,49)	R$ (938,93)
(-) CERTIFICADO DIGITAL		R$ (209,00)	R$ (217,50)
(-) DESPESAS OPERACIONAIS		R$ (269.805,73)	R$ (282.045,90)
(-) DESPESAS COM PESSOAL		R$ (269.805,73)	R$ (282.045,90)
(-) SALARIOS E ORDENADOS		R$ (166.976,08)	R$ (174.216,20)
(-) FERIAS		R$ (22.220,62)	R$ (26.168,63)
(-) 13§ SALARIOS		R$ (16.178,42)	R$ (16.212,88)
(-) FGTS		R$ (16.430,61)	R$ (17.448,19)
(-) PRO-LABORE		R$ (48.000,00)	R$ (48.000,00)

0477

DEMONSTRAÇÃO DE RESULTADO DO EXERCÍCIO

Entidade: R.D. COMÉRCIO DE MÓVEIS LTDA EPP

Período da Escrituração: 01/01/2020 a 31/12/2020 CNPJ: 06.336.209/0001-07

Número de Ordem do Livro: 17

Período Selecionado: 01 de Janeiro de 2020 a 31 de Dezembro de 2020

Descrição	Nota	Saldo anterior	Saldo atual
(-) ADMINISTRATIVAS		R$ (1.654,67)	R$ (11.877,46)
(-) OCUPACAO		R$ (425,83)	R$ (10.666,64)
(-) DEPRECIAÇÕES E AMORTIZAÇÕES		R$ (425,83)	R$ (10.666,64)
(-) IMPOSTOS E TAXAS		R$ (1.228,84)	R$ (1.210,82)
(-) CONTRIBUICAO SINDICAL		R$ (128,48)	R$ (393,59)
(-) ICMS DIFERENCIAL DE ALIQUOTA		R$ (1.100,36)	R$ (817,23)
RESULTADOS FINANCEIROS LIQUIDOS		R$ 63.227,28	R$ 30.280,33
(-) DESPESAS FINANCEIRAS		R$ (28.016,34)	R$ (19.988,06)
(-) DESCONTOS CONCEDIDOS		R$ (10.931,05)	R$ (15.840,49)
(-) JUROS E DESPESAS BANCARIAS		R$ (16.952,62)	R$ (4.127,97)
(-) JUROS DE MORA		R$ (19,30)	R$ (19,60)
RECEITAS FINANCEIRAS		R$ 91.243,62	R$ 50.268,39
DESCONTOS OBTIDOS		R$ 56,58	R$ 856,42
JUROS RECEBIDOS		R$ 2.151,66	R$ 1.684,15
RENDIMENTO DE APLICACOES		R$ 89.035,38	R$ 47.727,82
RESULTADOS NAO-OPERACIONAIS		R$ 5.597,49	R$ 13.830,77
GANHOS E PERDAS DE CAPITAL NOS INV		R$ 5.597,49	R$ 13.830,77
GANHOS E PERDAS DE CAP.NOS INVEST.		R$ 5.597,49	R$ 13.830,77
OUTRAS RECEITAS		R$ 5.597,49	R$ 13.830,77
(-) JUROS E MULTA DEDUTIVEIS		R$ (113,37)	R$ (0,00)

MINISTÉRIO DA FAZENDA
SECRETARIA DA RECEITA FEDERAL DO BRASIL
SISTEMA PÚBLICO DE ESCRITURAÇÃO DIGITAL – Sped Versão: 8.0.3

RECIBO DE ENTREGA DE ESCRITURAÇÃO CONTÁBIL DIGITAL

IDENTIFICAÇÃO DO TITULAR DA ESCRITURAÇÃO

NIRE	CNPJ	
41205263414	06.336.209/0001-07	

NOME EMPRESARIAL
R.D. COMÉRCIO DE MÓVEIS LTDA EPP

IDENTIFICAÇÃO DA ESCRITURAÇÃO

FORMA DA ESCRITURAÇÃO CONTÁBIL	PERÍODO DA ESCRITURAÇÃO
Livro Diário	01/01/2020 a 31/12/2020
NATUREZA DO LIVRO	**NÚMERO DO LIVRO**
LIVRO DIARIO	17

IDENTIFICAÇÃO DO ARQUIVO (HASH)
66.1D.2A.E2.C0.B5.4B.8D.9E.C4.83.2F.64.6B.70.26.29.BA.12.BD

ESTE LIVRO FOI ASSINADO COM OS SEGUINTES CERTIFICADOS DIGITAIS:

QUALIFICAÇÃO DO SIGNATARIO	CPF/CNPJ	NOME	Nº SÉRIE DO CERTIFICADO	VALIDADE	RESPONSÁVEL LEGAL
Contador	57508070968	ROSINEI LUIZ SCOTTI:57508070968	295388503205368517080065588471054256 87	05/05/2020 a 05/05/2021	Não
PROCURADOR	57508070968	ROSINEI LUIZ SCOTTI:57508070968	295388503205368517080065588471054256 87	05/05/2020 a 05/05/2021	Sim

NÚMERO DO RECIBO:

66.1D.2A.E2.C0.B5.4B.8D.9E.C4.83.2F.
64.6B.70.26.29.BA.12.BD-7

Escrituração recebida via Internet
pelo Agente Receptor SERPRO

em 15/04/2021 às 11:01:12

00.7B.69.97.77.29.51.84
59.47.E2.C5.34.EB.7A.55

Considera-se autenticado o livro contábil a que se refere este recibo, dispensando-se a autenticação de que trata o art. 39 da Lei nº 8.934/1994. Este recibo comprova a autenticação.

BASE LEGAL: Decreto nº 1.800/1996, com a alteração do Decreto nº 8.683/2016, e arts. 39, 39-A, 39-B da Lei nº 8.934/1994 com a alteração da Lei Complementar nº 1247/2014.

TERMOS DE ABERTURA E ENCERRAMENTO

Sped CONTÁBIL

Entidade: R.D. COMÉRCIO DE MÓVEIS LTDA EPP

Período da Escrituração: 01/01/2020 a 31/12/2020 CNPJ: 06.336.209/0001-07

Número de Ordem do Livro: 17

Período Selecionado: 01 de Janeiro de 2020 a 31 de Dezembro de 2020

TERMO DE ABERTURA

Nome Empresarial	R.D. COMÉRCIO DE MÓVEIS LTDA EPP
NIRE	41205263414
CNPJ	06.336.209/0001-07
Número de Ordem	17
Natureza do Livro	LIVRO DIARIO
Município	FRANCISCO BELTRAO
Data do arquivamento dos atos constitutivos	28/06/2004
Data de arquivamento do ato de conversão de sociedade simples em sociedade empresária	28/06/2004
Data de encerramento do exercício social	31/12/2020
Quantidade total de linhas do arquivo digital	22401

TERMO DE ENCERRAMENTO

Nome Empresarial	R.D. COMÉRCIO DE MÓVEIS LTDA EPP
Natureza do Livro	LIVRO DIARIO
Número de ordem	17
Quantidade total de linhas do arquivo digital	22401
Data de inicio	01/01/2020
Data de término	31/12/2020

Este documento é parte integrante de escrituração cuja autenticação se comprova pelo recibo de número 66.1D.2A.E2.C0.B5.4B.8D.9E.C4.83.2F.64.6B.70.26.29.BA.12.BD-7, nos termos do Decreto nº 8.683/2016.

Este relatório foi gerado pelo Sistema Público de Escrituração Digital – Sped

Versão 8.0.3 do Visualizador

0480

PODER JUDICIÁRIO
JUSTIÇA DO TRABALHO

CERTIDÃO NEGATIVA DE DÉBITOS TRABALHISTAS

Nome: R. D. COMERCIO DE MOVEIS LTDA (MATRIZ E FILIAIS)
CNPJ: 06.336.209/0001-07
Certidão nº: 52283656/2021
Expedição: 09/11/2021, às 11:32:20
Validade: 07/05/2022 - 180 (cento e oitenta) dias, contados da data de sua expedição.

Certifica-se que **R. D. COMERCIO DE MOVEIS LTDA (MATRIZ E FILIAIS)**, inscrito(a) no CNPJ sob o nº **06.336.209/0001-07**, **NÃO CONSTA** do Banco Nacional de Devedores Trabalhistas.
Certidão emitida com base no art. 642-A da Consolidação das Leis do Trabalho, acrescentado pela Lei nº 12.440, de 7 de julho de 2011, e na Resolução Administrativa nº 1470/2011 do Tribunal Superior do Trabalho, de 24 de agosto de 2011.
Os dados constantes desta Certidão são de responsabilidade dos Tribunais do Trabalho e estão atualizados até 2 (dois) dias anteriores à data da sua expedição.
No caso de pessoa jurídica, a Certidão atesta a empresa em relação a todos os seus estabelecimentos, agências ou filiais.
A aceitação desta certidão condiciona-se à verificação de sua autenticidade no portal do Tribunal Superior do Trabalho na Internet (http://www.tst.jus.br).
Certidão emitida gratuitamente.

INFORMAÇÃO IMPORTANTE
Do Banco Nacional de Devedores Trabalhistas constam os dados necessários à identificação das pessoas naturais e jurídicas inadimplentes perante a Justiça do Trabalho quanto às obrigações estabelecidas em sentença condenatória transitada em julgado ou em acordos judiciais trabalhistas, inclusive no concernente aos recolhimentos previdenciários, a honorários, a custas, a emolumentos ou a recolhimentos determinados em lei; ou decorrentes de execução de acordos firmados perante o Ministério Público do Trabalho ou Comissão de Conciliação Prévia.

0481

REPÚBLICA FEDERATIVA DO BRASIL

CADASTRO NACIONAL DA PESSOA JURÍDICA

NÚMERO DE INSCRIÇÃO	COMPROVANTE DE INSCRIÇÃO E DE SITUAÇÃO CADASTRAL	DATA DE ABERTURA
06.336.209/0001-07 **MATRIZ**		**28/06/2004**

NOME EMPRESARIAL
R. D. COMERCIO DE MOVEIS LTDA

TÍTULO DO ESTABELECIMENTO (NOME DE FANTASIA)	PORTE
********	**EPP**

CÓDIGO E DESCRIÇÃO DA ATIVIDADE ECONÔMICA PRINCIPAL
47.54-7-01 - Comércio varejista de móveis

CÓDIGO E DESCRIÇÃO DAS ATIVIDADES ECONÔMICAS SECUNDÁRIAS
Não informada

CÓDIGO E DESCRIÇÃO DA NATUREZA JURÍDICA
206-2 - Sociedade Empresária Limitada

LOGRADOURO	NÚMERO	COMPLEMENTO
R TENENTE CAMARGO	**1956**	**TERREO**

CEP	BAIRRO/DISTRITO	MUNICÍPIO	UF
85.601-610	**BAIRRO CENTRO**	**FRANCISCO BELTRAO**	**PR**

ENDEREÇO ELETRÔNICO	TELEFONE

ENTE FEDERATIVO RESPONSÁVEL (EFR)
*****

SITUAÇÃO CADASTRAL	DATA DA SITUAÇÃO CADASTRAL
ATIVA	**03/11/2005**

MOTIVO DE SITUAÇÃO CADASTRAL

SITUAÇÃO ESPECIAL	DATA DA SITUAÇÃO ESPECIAL
********	********

Aprovado pela Instrução Normativa RFB nº 1.863, de 27 de dezembro de 2018.

Emitido no dia **14/01/2022** às **10:29:44** (data e hora de Brasília).

Página: **1/1**

0482

R. D. COMÉRCIO DE MÓVEIS LTDA – EPP
CNPJ: 06.336.209/0001-07
QUINTA ALTERAÇÃO CONTRATUAL

RITA MARIA GIONGO FISCHER, brasileira, comerciante, casada sob o regime de comunhão parcial de bens, inscrita no CPF sob o número 014.964.749-29, RG número 4.055.733-4, expedida pela Secretaria de Segurança Pública do Paraná, domiciliada a Rua Enoemia Carvalho Schmitt, 815, Bairro Centro, na cidade de Marmeleiro, Estado do Paraná, CEP: 85615-000, e

LAURA CAROLINE FISCHER, brasileira, solteira, estudante, portadora da Cédula de Identidade Civil nº 10.583.188-9, expedida pela Secretaria de Segurança Pública do Paraná, e inscrito no CPF sob o nº 083.288.869-95, residente e domiciliada à Rua Enoemia Carvalho Schimidt, 815, centro, na cidade de Marmeleiro, Estado do Paraná, CEP 85615-000, sócios componentes da sociedade que gira sob a razão social de R. D. COMÉRCIO DE MÓVEIS LTDA-EPP, inscrita no CNPJ sob nº 06.336.209/0001-07, com sede na Rua Tenente Camargo, 1956, Bairro Centro, na cidade de Francisco Beltrão, Estado do Paraná, CEP 85601-610, registrada na Junta Comercial do Estado do Paraná, sob o NIRE 41205263414, sessão de 28 de junho de 2004, e última alteração contratual arquivada sob o nº 20097284050, sessão de 27 de novembro de 2009, resolvem, assim alterar o seu contrato social e posteriores alterações, conforme as cláusulas e condições seguintes:

CLÁUSULA PRIMEIRA – Ingressa na sociedade JOÃO GIACOBO JUNIOR, brasileiro, solteiro, empresário, portador da Cédula de Identidade Civil nº 9.842.048-7, expedida pela Secretaria de Segurança Pública do Paraná, e inscrito no CPF sob o nº 010.309.769-45, residente e domiciliado à Travessa Frei Leodato, 284, Apto 22, centro, na cidade de Francisco Beltrão, Estado do Paraná, CEP 85601-620;

PARÁGRAFO PRIMEIRO - O sócio ingressante declara ser conhecedor da situação econômica e financeira da sociedade, ficando sub-rogado, a partir da data do ingresso na sociedade, nos direitos e obrigações ativas e passivas;

CLÁUSULA SEGUNDA - Ingressa na sociedade ALEXANDRA GIACOBO, brasileira, menor, nascida em 12 de dezembro de 1995, estudante, portadora da Cédula de Identidade Civil nº 9.442.411-9, expedida pela Secretaria de Segurança

3483

Pública do Paraná, e inscrita no CPF sob o nº 095.241.359-06, residente e domiciliada à Travessa Frei Leodato, 284, Apto 22, Centro, na cidade de Francisco Beltrão, Estado do Paraná, CEP 85601-620, neste ato assistida por sua mãe RITA PAZETTO GIACOBO, brasileira, casada sob o regime de comunhão universal de bens, empresária, inscrita no CPF sob o nº 513.588.679-68, portadora da Cédula de Identidade Civil nº 2.004.830-1, expedida pelo Instituto de Identificação do Paraná, residente e domiciliada à Travessa Frei Deodato, 284, Apto 284, Centro, na cidade de Francisco Beltrão, Estado do Paraná, CEP 85601-620;
PARÁGRAFO PRIMEIRO - A sócia ingressante declara ser conhecedora da situação econômica e financeira da sociedade, ficando sub-rogada, a partir da data do ingresso na sociedade, nos direitos e obrigações ativas e passivas;

CLÁUSULA TERCEIRA – Retira-se da sociedade a sócia LAURA CAROLINE FISCHER, cedendo e transferindo 400 (quatrocentos) quotas do capital, no valor de R$ 1,00 (um real) cada uma, perfazendo um valor total de R$ 400,00 (quatrocentos reais), para a sócia ALEXANDRA GIACOBO;

CLÁSULA QUARTA – Retira-se da sociedade a sócia RITA MARIA GIONGO FISCHER, cedendo e transferindo 1.600(um mil e seiscentos) quotas do capital, no valor de R$ 1,00 (um real) cada uma, perfazendo um valor total de R$ 1.600,00 (um mil e seiscentos reais) para a sócia ALEXANDRA GIACOBO, e cede e transfere para o sócio ingressante JOÃO GIACOBO JUNIOR 18.000 (dezoito mil) quotas do capital no valor de R$ 1,00 (um real) cada uma, perfazendo um valor total de R$ 18.000,00 (dezoito mil reais);
PARÁGRAFO PRIMEIRO: A sócia LAURA CAROLINE FISCHER, que retirou-se da sociedade declara ter recebido, neste ato, em moeda corrente, a quantia de R$ 400,00 (Quatrocentos reais), e declara ter recebido todos os seus direitos e haveres perante a sociedade, nada mais tendo a reclamar, seja a que título for, dando-lhe plena, geral e rasa quitação.
PARÁGRAFO SEGUNDO: A sócia RITA MARIA GIONGO FISCHER, que retirou-se da sociedade declara ter recebido, neste ato, em moeda corrente, a quantia de R$ 18.000,00 (dezoito mil reais), e declara ter recebido todos os seus direitos e haveres perante a sociedade, nada mais tendo a reclamar, seja a que título for, dando-lhe plena, geral e rasa quitação.

CONFERE COM O ORIGINAL
Data 27/01/22
ASSINATURA

0484

CLAÚSULA QUINTA – Em virtude das modificação ocorridas, a cláusula de capital passa a ter a seguinte redação: O capital social é de R$ 20.000,00 (Vinte mil reais), dividido em 20.000 (Vinte mil) quotas de valor nominal R$ 1,00 (Um real) cada uma já integralizadas pelos sócios, da seguinte forma:

SÓCIO	QUOTAS	%	CAPITAL
JOÃO GIACOBO JUNIOR	80.00	80	R$ 18.000,00
ALEXANDRA GIACOBO	20,00	20	R$ 2.000,00
TOTAL	20.000	100	R$ 20.000,00

CLÁUSULA SEXTA - A sociedade poderá antecipar a distribuição de lucros com base em balancetes intermediários mensais ou em períodos menores que 12 meses, procedendo à sua respectiva demonstração do resultado, que deve ser obrigatòriamente transcrita no Livro Diário para comprovar a existência dos lucros distribuídos.

CLÁUSULA SÉTIMA – A administração da sociedade que era feita pela sócia RITA MARIA GIONGO FISCHER, passa a ser em nome de JOÃO GIACOBO JUNIOR.

CLÁUSULA OITAVA – Todas as demais cláusulas e condições estabelecidas nos atos constitutivos da sociedade, não alcançadas pelo presente instrumento, permanecem em vigor.

CLÁUSULA NONA – DA CONSOLIDAÇÃO DO CONTRATO

À vista da modificação ora ajustada e em consonância com o que determina o art. 2.031 da lei nº 10.406/2002, os sócios **RESOLVEM**, por este instrumento, atualizar e consolidar o contrato social, tornando assim sem efeito, a partir desta data, as cláusulas e condições contidas no contrato primitivo que, adequado às disposições da referida lei nº 10.406/2002 aplicáveis a este tipo societário, passa a ter a seguinte redação:

CONFERE COM O ORIGINAL
Data 27/01/22
ASSINATURA

0485

R. D. COMÉRCIO DE MÓVEIS LTDA – EPP
CNPJ: 06.336.209/0001-07
QUINTA ALTERAÇÃO CONTRATUAL

JOÃO GIACOBO JUNIOR, brasileiro, solteiro, empresário, portador da Cédula de Identidade Civil nº 9.842.048-7, expedida pela Secretaria de Segurança Pública do Paraná, e inscrito no CPF sob o nº 010.309.769-45, residente e domiciliado à Travessa Frei Leodato, 284, Apto 22, centro, na cidade de Francisco Beltrão, Estado do Paraná, CEP 85601-620;

ALEXANDRA GIACOBO, brasileira, menor, nascida em 12 de dezembro de 1995, estudante, portadora da Cédula de Identidade Civil nº 9.442.411-9, expedida pela Secretaria de Segurança Pública do Paraná, e inscrita no CPF sob o nº 095.241.359-06, residente e domiciliada à Travessa Frei Leodato, 284, Apto 22, Centro, na cidade de Francisco Beltrão, Estado do Paraná, CEP 85601-620, neste ato assistida por sua mãe RITA PAZETTO GIACOBO, brasileira, casada sob o regime de comunhão universal de bens, empresária, inscrita no CPF sob o nº 513.588.679-68, portadora da Cédula de Identidade Civil nº 2.004.830-1, expedida pelo Instituto de Identificação do Paraná, residente e domiciliada à Travessa Frei Deodato, 284, Apto 284, Centro, na cidade de Francisco Beltrão, Estado do Paraná, CEP 85601-620; , sócios componentes da sociedade que gira sob a razão social de **R. D. COMÉRCIO DE MÓVEIS LTDA-EPP,** inscrita no CNPJ sob nº 06.336.209/0001-07, com sede na Rua Tenente Camargo, 1956, Bairro Centro, na cidade de Francisco Beltrão, Estado do Paraná, CEP 85601-610, registrada na Junta Comercial do Estado do Paraná, sob o NIRE 41205263414, sessão de 28 de junho de 2004, e última alteração contratual arquivada sob o nº 20097284050, sessão de 27 de novembro de 2009, resolvem, assim consolidar o seu contrato social e posteriores alterações, conforme as cláusulas e condições seguintes:

CLÁUSULA PRIMEIRA - A sociedade gira sob o nome empresarial de **R. D. COMÉRCIO DE MÓVEIS LTDA-EPP,** e tem sua sede e domicilio na Rua Tenente Camargo, 1956, Bairro Centro, na cidade de Francisco Beltrão, Estado do Paraná, CEP: 85601-610.

CLÁUSULA SEGUNDA - O objeto da sociedade é o de Comércio Varejista de Móveis.

CONFERE COM O ORIGINAL
Data 27/01/22
ASSINATURA

0486

R. D. COMÉRCIO DE MÓVEIS LTDA – EPP
CNPJ: 06.336.209/0001-07
QUINTA ALTERAÇÃO CONTRATUAL

CLAÚSULA TERCEIRA - O capital social é de R$ 20.000,00 (Vinte mil reais), dividido em 20.000 (Vinte mil) quotas de valor nominal R$ 1,00 (Um real) cada uma, integralizadas neste ato em moeda corrente do país pelos sócios, da seguinte forma:

SÓCIO	QUOTAS	%	CAPITAL
JOÃO GIACOBO JUNIOR	18.000	80	R$ 18.000,00
ALEXANDRA GIACOBO	2.000	20	R$ 2.000,00
TOTAL	20.000	100	R$ 20.000,00

CLÁUSULA QUARTA - A sociedade iniciou suas atividades em 01 de setembro de 2004 e seu prazo de duração é indeterminado, consoante prescreve o art. 997, II do Código Civil em vigor.

CLÁUSULA QUINTA - As quotas são indivisíveis e não poderão ser cedidas ou transferidas a terceiros sem o consentimento do outro sócio, a quem fica assegurado, em igualdade de condições e preço, direito de preferência para a sua aquisição se postas à venda, formalizando, se realizada a cessão delas, a alteração contratual pertinente, nos termos dos arts. 1.056 e 1.057 do Código Civil em vigor.

CLÁUSULA SEXTA - A responsabilidade de cada sócio é restrita ao valor de suas quotas, mas todos respondem solidariamente pela integralização do capital social, nos termos do art. 1.052 do Código Civil em vigor.

CLÁUSULA SÉTIMA - A administração da sociedade cabe ao sócio **JOÃO GIACOBO JUNIOR** , ao qual compete privativa e individualmente o uso da firma e a representação ativa e passiva, judicial e extrajudicial da sociedade, sendo-lhe no entanto, vedado em atividades estranhas ao interesse e objeto social ou assumir obrigações seja em favor de qualquer dos quotistas ou de terceiros, especialmente a prestação de avais, endossos, fianças ou cauções de favor, bem como onerar ou alienar bens imóveis da sociedade, sem autorização do outro sócio, nos termos dos arts. 997, VI, 1.013, 1.015 e 1.064 do Código Civil em vigor.

CONFERE COM O ORIGINAL
Data 27/01/22
ASSINATURA

0487

CLÁUSULA OITAVA – Os sócios ingressantes declaram conhecedores da situação econômica e financeira da sociedade, ficando sub-rogado, a partir da data do ingresso na sociedade, nos direitos e obrigações ativas e passivas;

CLÁUSULA NONA - Será permitido nomear administrador não sócio se for necessário, a designação do administrador será feita com o consentimento de todos os sócios, nos termos do art, 1.061 do Código Civil em vigor.

CLÁUSULA DÉCIMA - Ao término da cada exercício social, em 31 de dezembro, o administrador prestará contas justificadas de sua administração, procedendo à elaboração do inventário, do balanço patrimonial e do balanço de resultado econômico, cabendo aos sócios, na proporção de suas quotas, os lucros ou perdas apurados, consoante prescreve o art. 1.065 do Código Civil em vigor.

CLÁUSULA DÉCIMA PRIMEIRA - Nos quatro meses seguintes ao término do exercício social, os sócios deliberarão sobre as contas e designarão administrador(es) quando for o caso.

CLÁUSULA DÉCIMA SEGUNDA - A sociedade poderá a qualquer tempo, abrir ou fechar filial, agências, escritórios, em qualquer parte do território nacional, onde for do seu interesse, mediante alteração contratual assinada por todos os sócios.

CLÁUSULA DÉCIMA TERCEIRA - A sociedade poderá antecipar a distribuição de lucros com base em balancetes intermediários mensais ou em períodos menores que 12 meses, procedendo à sua respectiva demonstração do resultado, que deve ser obrigatòriamente transcrita no Livro Diário para comprovar a existência dos lucros distribuídos.

CLÁUSULA DÉCIMA QUARTA - Os sócios poderão, de comum acordo, fixar uma retirada mensal, a título de "Pró-Labore", observadas as disposições regulamentares pertinentes.

CONFERE COM O ORIGINAL
Data 27/01/22
ASSINATURA

0488

CLÁUSULA DÉCIMA QUINTA - Falecendo ou interditado qualquer sócio, a sociedade continuará suas atividades com os herdeiros, sucessores e o incapaz. Não sendo possível ou inexistindo interesse destes ou do(s) sócio(s) remanescente(s), o valor de seus haveres será apurado e liquidado com base na situação patrimonial da sociedade, à data da resolução, verificada em balanço especialmente levantado.
PARÁGRAFO ÚNICO - O mesmo procedimento será adotado em outros casos em que a sociedade se resolva em relação a seu sócio.

CLÁUSULA DÉCIMA SEXTA – O Administrador declara, sob as penas da lei, de que não está impedida de exercer a administração da sociedade, por lei especial, ou em virtude de condenação criminal, ou por se encontrar sob os efeitos dela, a pena que vede, ainda que temporariamente, o acesso a cargos públicos; ou por crime falimentar, de prevaricação, peita ou suborno, concussão, peculato, ou contra a economia popular, contra o sistema financeiro nacional, contra normas de defesa da concorrência, contra as relações de consumo, fé pública, ou a propriedade.

CLÁUSULA DÉCIMA SÉTIMA - Fica eleito o foro da Comarca de Francisco Beltrão - PR para o exercício e o cumprimento dos direitos e obrigações resultantes deste contrato.

E por estarem assim justos e contratados assinam o presente instrumento em quatro vias.

Francisco Beltrão - PR, 19 de setembro 2013.

CONFERE COM O ORIGINAL
Data 27/01/22
ASSINATURA

0489

RITA MARIA GIONGO FISCHER

LAURA CAROLINE FISCHER

JOÃO GIACOBO JUNIOR

ALEXANDRA GIACOBO
Menor assistida pela mãe

RITA PAZETTO GIACOBO
Mãe assistente

JUNTA COMERCIAL DO PARANA
AGENCIA REGIONAL DE FRANCISCO BELTRAO
CERTIFICO O REGISTRO EM: 25/09/2013
SOB NÚMERO: 20135630100
Protocolo: 13/563010-0, DE 24/09/2013
Empresa:41 2 0526341 4
R. D. COMÉRCIO DE MÓVEIS LTDA-EPP
SEBASTIÃO MOTTA
SECRETARIO GERAL

JUNTA COMERCIAL DO PARANÁ
Agência FRANCISCO BELTRÃO

CONFERE COM O ORIGINAL
Data 27/01/22
ASSINATURA

0490

RD - Comércio de Móveis Ltda
Rua Tenente Camargo, 1956 - Centro
Telefone 46 | 3035-0030 - e-mail: rdmoveisltda@gmail.com
85.601-610 - Francisco Beltrão - PR.
CNPJ 06.336.209/0001-07 - Insc. Est. 903.08300-05

À COMISSÃO DE LICITAÇÃO DO MUNICÍPIO DE PLANALTO-PR.

DECLARAÇÃO DE IDONEIDADE

ANEXO IV

06.336.209/0001-07
903.08300-05
RD Comércio de Móveis Ltda
Rua Tenente Camargo, 1956
85.601-610 - Francisco Beltrão-PR.

REF.: EDITAL Nº 002/2022
MODALIDADE: PREGÃO PRESENCIAL

RAZÃO SOCIAL: **RD COMÉRCIO DE MÓVEIS LTDA**
CNPJ: 06.336.209/0001-07
ENDEREÇO: RUA TENENTE CAMARGO, 1956 – CENTRO – 85.601-610 – FRANCISCO BELTRÃO-PR.
TELEFONE: 46 3035-0030

DECLARAMOS PARA OS FINS DE DIREITO, NA QUALIDADE DE PROPONENTE DO PROCEDIMENTO LICITATÓRIO, SOB A MODALIDADE DE **PREGÃO PRESENCIAL Nº 002/2022**, INSTAURADO PELO MUNICÍPIO DE PLANALTO, QUE NÃO FOMOS DECLARADOS INIDÔNEOS PARA LICITAR OU CONTRATAR COM O PODER PÚBLICO, EM QUALQUER DE SUAS ESFERAS.

POR SER A EXPRESSÃO DA VERDADE, FIRMAMOS A PRESENTE.

FRANCISCO BELTRÃO (PR), 17 DE JANEIRO DE 2022.

RD COMÉRCIO DE MÓVEIS LTDA
EVERALDO DA SILVA MACAGNAN
CPF Nº 900.320.129-34
RG Nº 6.193.783-8 / PR
REPRESENTANTE / PROCURADOR

0491

RD - Comércio de Móveis Ltda

Rua Tenente Camargo, 1956 - Centro
Telefone 46 | 3035-0030 - e-mail: rdmoveisltda@gmail.com
85.601-610 - Francisco Beltrão - PR.
CNPJ 06.336.209/0001-07 - Insc. Est. 903.08300-05

À COMISSÃO DE LICITAÇÃO DO MUNICÍPIO DE PLANALTO-PR.

DECLARAÇÃO DE OBSERVÂNCIA AO DISPOSTO DO INCISO XXXIII DO ARTIGO 7° DA CONSTITUIÇÃO FEDERAL

ANEXO V

06.336.209/0001-07
903.08300-05
RD Comércio de Móveis Ltda
Rua Tenente Camargo, 1956
85.601-610 - Francisco Beltrão-PR.

REF.: EDITAL Nº 002/2022
MODALIDADE: PREGÃO PRESENCIAL

RAZÃO SOCIAL: **RD COMÉRCIO DE MÓVEIS LTDA**
CNPJ: 06.336.209/0001-07
ENDEREÇO: RUA TENENTE CAMARGO, 1956 – CENTRO – 85.601-610 – FRANCISCO BELTRÃO-PR.
TELEFONE: 46 3035-0030

A PROPONENTE ABAIXO ASSINADA, PARTICIPANTE DA LICITAÇÃO MODALIDADE DE **PREGÃO PRESENCIAL Nº 002/2022**, POR SEU REPRESENTANTE, DECLARA, NA FORMA E SOB AS PENAS IMPOSTAS PELA LEI Nº 8.666/93, DE 21 DE JUNHO DE 1993 E DEMAIS LEGISLAÇÃO PERTINENTE, QUE, NOS TERMOS DO § 6º DO ARTIGO 27 DA LEI Nº 6.544, DE 22 DE NOVEMBRO DE 1989, ENCONTRA-SE EM SITUAÇÃO REGULAR PERANTE O MINISTÉRIO DO TRABALHO, NO QUE SE REFERE À OBSERVÂNCIA DO DISPOSTO NO INCISO XXXIII DO ARTIGO 7º DA CONSTITUIÇÃO FEDERAL.

POR SER A EXPRESSÃO DA VERDADE, FIRMAMOS A PRESENTE.

FRANCISCO BELTRÃO (PR), 17 DE JANEIRO DE 2022.

RD COMÉRCIO DE MÓVEIS LTDA
EVERALDO DA SILVA MACAGNAN
CPF Nº 900.320.129-34
RG Nº 6.193.783-8 / PR
REPRESENTANTE / PROCURADOR

0492

RD - Comércio de Móveis Ltda

Rua Tenente Camargo, 1956 - Centro
Telefone 46 | 3035-0030 - e-mail: rdmoveisltda@gmail.com
85.601-610 - Francisco Beltrão - PR.
CNPJ 06.336.209/0001-07 - Insc. Est. 903.08300-05

À COMISSÃO DE LICITAÇÃO DO MUNICÍPIO DE PLANALTO-PR.

06.336.209/0001-07
903.08300-05
RD Comércio de Móveis Ltda
Rua Tenente Camargo, 1956
85.601-610 - Francisco Beltrão-PR.

DECLARAÇÃO DE RESPONSABILIDADE DA ASSISTÊNCIA TÉCNICA

ANEXO VII

REF.: EDITAL Nº 002/2022
MODALIDADE: PREGÃO PRESENCIAL

RAZÃO SOCIAL: **RD COMÉRCIO DE MÓVEIS LTDA**

CNPJ: 06.336.209/0001-07

ENDEREÇO: RUA TENENTE CAMARGO, 1956 – CENTRO – 85.601-610 – FRANCISCO BELTRÃO-PR.

TELEFONE: 46 3035-0030

DECLARAMOS CONFORME SOLICITADO NO EDITAL EM EPÍGRAFE QUE A EMPRESA RESPONSÁVEL PELA ASSISTÊNCIA TÉCNICA DO OBJETO ABAIXO, CASO VENHAMOS A VENCER A REFERIDA LICITAÇÃO É:

NOME: ***RD COMÉRCIO DE MÓVEIS LTDA***

CNPJº: ***06.336.209/0001-07***

ENDEREÇO: ***RUA TENENTE CAMARGO, 1956 – CENTRO***

TELEFONE: ***46 3035-0030*** E-MAIL: ***RDMOVEISLTDA@GMAIL.COM***

CIDADE: ***FRANCISCO BELTRÃO*** ESTADO: ***PARANÁ***

LOTE 01

ITEM	*QTDE*	*UNID*	*OBJETO*	*MARCA / MODELO*
01	05	UN	MESA PARA ESCRITÓRIO EM L	MARCA: AVANTTI MODELO: 391111 / 391713
02	03	UN	MESA PARA ESCRITÓRO EM L	MARCA: AVANTTI MODELO: 391121 / 391713
03	05	UN	ARMÁRIO 02 PORTAS	MARCA: AVANTTI MODELO: 391507
04	10	UN	BALCÃO BAIXO 02 PORTAS	MARCA: AVANTTI MODELO: 391504

RD - Comércio de Móveis Ltda

Rua Tenente Camargo, 1956 - Centro
Telefone 46 | 3035-0030 - e-mail: rdmoveisltda@gmail.com
85.601-610 - Francisco Beltrão - PR.

CNPJ 06.336.209/0001-07 - Insc. Est. 903.08300-05

LOTE 02

ITEM	QTDE	UNID	OBJETO	MARCA / MODELO
01	09	UN	POLTRONA PRESIDENTE GIRATÓRIA SRE	MARCA: CAVALETTI MODELO: 6001 SRE
02	16	UN	CADEIRA FIXA C/PÉS S S/BRAÇO	MARCA: CAVALETTI MODELO: 4107 S
03	20	UN	POLTRONA DIRETOR GIRATÓRIA SER	MARCA: CAVALETTI MODELO: 6002 SRE

DISTANCIA RODOVIÁRIA DA SEDE DO MUNICÍPIO DE PLANALTO: **98 KM.**

POR SER A EXPRESSÃO DA VERDADE, FIRMAMOS A PRESENTE

FRANCISCO BELTRÃO (PR), 17 DE JANEIRO DE 2022.

RD COMÉRCIO DE MÓVEIS LTDA
EVERALDO DA SILVA MACAGNAN
CPF Nº 900.320.129-34
RG Nº 6.193.783-8 / PR
REPRESENTANTE / PROCURADOR

0494

DIGITALIZADO

ATA DE SESSÃO PÚBLICA DE PREGÃO, NA FORMA PRESENCIAL, TIPO MENOR PREÇO POR LOTE

PREGÃO PRESENCIAL Nº 002/2022

Aos vinte e sete dias do mês de janeiro do ano de dois mil e vinte e dois, às 09:00hs, na sala de licitações da Prefeitura Municipal de Planalto, Estado do Paraná, reuniram-se em sessão pública a Pregoeira Senhora CARLA REGINA RECH MALINSKI, e equipe de apoio, CEZAR AUGUSTO SOARES e ANA SARA WELTER, designados conforme Portaria nº 002/2022 de 03 de janeiro de 2022, para a realização dos atos pertinentes ao **PREGÃO PRESENCIAL Nº 002/2022, DO TIPO MENOR PREÇO**, que tem por objeto a aquisição de móveis para a Câmara Municipal de Vereadores visando equipar as novas salas, bem como sala de vereadores, procuradores, contabilidade e plenário da câmara, de acordo com os termos e demais anexos do edital, tendo como valor máximo a importância de **R$ 81.060,19 (oitenta e um mil e sessenta reais e dezanove centavos).** Abertos os trabalhos, foram credenciados os representantes das empresas: **CENTRO OESTE COMERCIO DE MOVEIS E EQUIPAMENTOS LTDA**, o Sr. Avelino Andretta Santolin, da empresa **RD COMÉRCIO DE MÓVEIS LTDA,** o Sr. Everaldo da Silva Macagnan. Dando continuidade, a Pregoeira ressaltou que a ausência quando da lavratura da ata, ao final da sessão pública, implicaria na preclusão do direito a recurso e na submissão ao disposto na mesma. Na sequência, foram abertos os envelopes contendo as propostas e, com a colaboração dos membros da equipe de apoio, foram devidamente examinados, com a análise da compatibilidade do objeto, prazos e condições de execução. Prosseguindo os trabalhos, fez-se a leitura dos preços ofertados. Em seguida foi realizada a classificação das propostas, onde foram consideradas como propostas válidas, consagrando-se vencedora a empresa subsequente:

RD COMÉRCIO DE MÓVEIS LTDA							
Lote	Item	Produto/Serviço	Marca	Unidade	Quantidade	Preço	Preço total
1	1	MESA L 120x160cm C/GAVETEIRO MÓVEL	AVANTTI	UN	5,00	1.549,00	7.745,00

0495

		C/CHAVE Com a seguinte composição: Tampo constituído em MDP de 25mm de espessura, revestida em laminado meiâmínico de baixa pressão texturizado em ambas as faces, borda que acompanha todo o contorno do tampo em PS 3mm de espessura, colada a quente pelo sistema hoit-meit, com raio mínimo de 2,5mm. Dotado com 1 passa cabo de diâmetro de 60mm em poiiestireno Injetado de alto impacto. Painel frontal em MDP de ISmm de espessura, revestida em laminado meiâmínico de baixa pressão texturizado em ambas as faces. Bordas horizontais com acabamento em PS 0,7mm de espessura, colada a quente pelo sistema hoit-meit. Painel frontal fixado aos pés laterais e pé central da mesa, com cavilhas, parafusos minifix de aço e buchas em nylon. Pés Painel em MDP de 25mm de espessura, revestida em laminado meiâmínico de baixa pressão texturizado em ambas as faces, bordas com acabamento em PS 0,7mm de espessura, colada a quente pelo sistema hoit-meit. Pé Centrai, formado pela união de duas peças com auxílio de cavilhas, parafusos minifix de aço e buchas em nyion, resultando em um formato em L, constituídos em MDP de 25mm de espessura, revestida em laminado meiâmínico de baixa pressão texturizado em ambas as faces, bordas com acabamento em PS 0,7mm de espessura, colada a quente pelo sistema hoit-meit.					

0496

		Utiiiza-se de sistema distanciador produzido em Zamac, com altura de 20mm para unir tampo e pés laterais, fixado com parafusos, possibilitando a montagem do tampo "L" dupla face, para direita ou esquerda. Pés contem sapatas reguláveis em PVC rígido com diâmetro de 22mm, cuja função será contornar eventuais desníveis de piso. Medidas: 120/160 x 60/60 x 74cm. Cor padrão: Cinza / Cinza. Gaveteiro volante 02 gavetas e 01 gavetão com tampo confeccionada em MDP, de 25mm de espessura, revestida em laminado meiâmínico de baixa pressão texturizado em ambas as faces, bordas com acabamento na cor branco PP 2 mm e nas demais cores é de PS 2 mm de espessura, colada a quente pelo sistema hoit-meit. Caixaria toda confeccionada em MDP, de 18mm de espessura, revestida em laminado meiâmínico de baixa pressão texturizado em ambas as faces, bordas com acabamento na cor branco PP 0,7mm e nas demais cores é de PS 0,7mm de espessura, colada a quente pelo sistema hoit-meit. Gavetas internas confeccionados em MDP, de 15mm de espessura, revestido em ambas as faces laminado melamínico de baixa pressão texturizado com bordas com acabamento na cor branco PP 0,7 mm e nas demais cores é de OS 0,7 mm de espessura, colada a quente pelo sistema holt-melt, com uma					

		delas contendo haste em aço de espessura 3,2mm para pastas suspensas. 02 Frentes de Gaveta e 01 Frente de Gavetão confeccionadas em MDP, de 18mm de espessura, revestida em laminado melâmínico de baixa pressão texturizado em ambas as faces, bordas com acabamento na cor branco PP 0,7mm e nas demais cores é de PS 0,7mm de espessura, colada a quente pelo sistema holt-melt. Sistema de fixação utilizando cavilhas, buchas plásticas e minifix. Deslizantes de abertura total em todas gavetas, utilizando na sua confecção chapas dobradas de l,2mm de espessura no componente que é fixado junto a caixaria e no componente deslizante usa chapa de 0,9mm, que vai fixado junto a gaveta, já no gavetão utiliza um deslizante com chapas de 1,5 e 1,2 respectivamente. Puxadores em Pollestireno com entre furos de 128mm, com 2 dobras 90° totalizando altura de 25mm e largura total de 142mm. Fechadura com travamento simultâneo das 3 gavetas, com 2 chaves dobráveis. Rodízios de 05Omm com chapa de fixação na base reforçada de l,9mm de espessura. Medidas; 37,7 X 45 X 63cm. Cor padrão: Cinza / Cinza.					
1	2	MESA L 180x180cm C/02 GAVETEIRO MÓVEL C/CHAVE Com a seguinte composiçã Tampo constituído em MDP de 25mm de espessura, revestida em laminado melâmínico de	AVANTTI - 391121/391702	UN	3,00	1.888,00	5.664,00

0498

		baixa pressão texturizado em ambas as faces, borda que acompanha todo o contorno do tampo em PS 3mm de espessura, colada a quente pelo sistema holt-melt, com raio mínimo de 2,5mm, Dotado com 1 passa cabo de diâmetro de 60mm em políestireno injetado de alto Impacto. Painel frontal em MDP de 15mm de espessura, revestida em laminado melâmínico de baixa pressão texturizado em ambas as faces. Bordas horizontais com acabamento em PS 0,7mm de espessura, colada a quente pelo sistema holt-melt. Painel frontal fixado aos pés laterais e pé central da mesa, com cavilhas, parafusos minifix de aço e buchas em nylon. Pés Painel em MDP de 25mm de espessura, revestida em laminado melâmínico de baixa pressão texturizado em ambas as faces, bordas com acabamento em PS 0,7mm de espessura, colada a quente pelo sistema holt-melt. Pé Central, formado pela união de duas peças com auxílio de cavilhas, parafusos minifix de aço e buchas em nylon, resultando em um formato em L, constituídos em MDP de 25mm de espessura, revestida em laminado melâmínico de baixa pressão texturizado em ambas as faces, bordas com acabamento em PS 0,7mm de espessura, colada a quente pelo sistema holt-melt. Utiliza-se de sistema distanciador produzido em Zamac, com altura de 20mm para unir tampo e pés laterais, fixado com parafusos,					

0499

		possibilitando a montagem do tampo "L" dupla face, para direita ou esquerda. Pés contem sapatas reguláveis em PVC rígido com diâmetro de 22mm, cuja função será contornar eventuais desníveis de piso. Medidas: 180/180 x 80/80 x 74cm. Cor padrão: Cinza/Cinza. Gaveteiro volante 02 gavetas e 01 gavetão com tampo confeccionada em MDP, de 25mm de espessura, revestida em laminado melâmínico de baixa pressão texturizado em ambas as faces, bordas com acabamento na cor branco PP 2 mm e nas demais cores é de PS 2 mm de espessura, colada a quente pelo sistema holt-melt. Caixaria toda confeccionada em MDP, de 18mm de espessura, revestida em laminado melâmínico de baixa pressão texturizado em ambas as faces, bordas com acabamento na cor branco PP 0,7mm e nas demais cores é de PS 0,7mm de espessura, colada a quente pelo sistema holt-melt. Gavetas internas confeccionados em MDP, de ISmm de espessura, revestido em ambas as faces em laminado melâmínico de baixa pressão texturizado com bordas com acabamento na cor branco PP 0,7 mm e nas demais cores é de PS 0,7mm de espessura, colada a quente pelo sistema holt-melt, com uma delas contendo haste em aço de espessura 3,2mm para pastas suspensas. 02 Frentes de Gaveta e 01 Frente de Gavetão confeccionadas em					

0500

		MDP, de 18mm de espessura, revestida em laminado melâmínico de baixa pressão texturizado em ambas as faces, bordas com acabamento na cor branco PP 0,7mm e nas demais cores é de PS 0,7mm de espessura, colada a quente pelo sistema holt-melt. Sistema de fixação utilizando cavilhas, buchas plásticas e minifix. Deslizantes de abertura total em todas gavetas, utilizando na sua confecção chapas dobradas de 1,2mm de espessura no componente que é fixado Junto a caixaria e no componente deslizante usa chapa de 0,9mm, que vai fixado Junto a gaveta. Já no gavetão utiliza um deslizante com chapas de 1,5 e 1,2 respectivamente. Puxadores em Poliestireno com entre furos de 128mm, com 2 dobras 90° totalizando altura de 25mm e largura total de 142mm. Fechadura com travamento simultâneo das 3 gavetas, com 2 chaves dobráveis. Rodízios de 05Omm com chapa de fixação na base reforçada de 1,9mm de espessura. Medidas: 37,7 X 45 X 63cm. Cor padrão: Cinza / Cinza.					
1	3	ARMÁRIO ALTO 80x159.9cm Com a seguinte composição: Tampo confeccionada em MDP, de 25mm de espessura, revestida em laminado melâmínico de baixa pressão texturizado em ambas as faces, bordas com acabamento em PS 2mm de espessura, colada a quente pelo sistema holtmelt.	AVANTTI - 391507	UN	5,00	1.578,00	7.890,00

0501

		Caixarla toda confeccionada em MDP, de ISmm de espessura, revestida em laminado melâmínico de baixa pressão texturizado em ambas as faces, bordas com acabamento em PS 0,7mm de espessura, colada a quente pelo sistema holt-melt. Sistema de fixação utilzando cavilhas, buchas plásticas e minlflx. Configurado com 3 prateleiras confeccionadas em MDP, de 1 Smm de espessura, revestida em laminado melâmínico de baixa pressão texturizado em ambas as faces, bordas com acabamento em PS 0,7mm de espessura, colada a quente pelo sistema holtmelt, apoiadas por meio de cunha plástica contendo tambor minifix no interior, para aperto de minifix fixado junto à lateral do armário e suporte prateleira em aço, com opção de 3 tipos de altura para cada prateleira. 02 Portas confeccionadas em MDP, de 18mm de espessura, revestida em laminado melâmínico de baixa pressão texturizado em ambas as faces, bordas com acabamento em PS 0,7mm de espessura, colada a quente pelo sistema holtmelt. Dobradiças baixas de abertura da porta em 110°. Puxadores em Poliestireno com entre furos de 128mm, com 2 dobras 90° totalizando altura de 25mm e largura total de 142mm e travamento das portas por uma única fechadura. Utiliza sapatas reguláveis fixadas na base por meio de bucha metálica					

0502

1	4	ARMÁRIO / BALCÃO BAIXO 9Qcm C/PORTAS Com a seguinte composição: Tampo Tampo confeccionada em MDP, de 25mm de espessura, revestida em laminado melâmínico de baixa pressão texturizado em ambas as faces, bordas com acabamento em PS 2mm de espessura, colada a quente pelo sistema holtmelt. Caixaria toda confeccionada em MDP, de 18mm de espessura, revestida em laminado melâmínico de baixa pressão texturizado em ambas as faces, bordas com acabamento em PS 0,7mm de espessura, colada a quente pelo sistema holt-melt. Sistema de fixação utiizando cavilhas, buchas plásticas e minifix. Configurado com 1 prateleira confeccionadas em MDP, de 18mm de espessura, revestida em laminado melâmínico de baixa pressão texturizado em ambas as faces, bordas com acabamento em PS 0,7mm de espessura, colada a quente pelo sistema holtmelt, apoiada por meio de cunha plástica em aço tambor minifix no interior, para aperto de minifix fixado junto à lateral do armário, com opção de 3 tipos de altura para cada prateleira. 02 Portas confeccionadas em MDP, de 18mm de espessura, revestida em laminado melâmínico de baixa pressão texturizado em ambas as faces, bordas com acabamento em PS 0,7mm de espessura, colada a quente pelo sistema holt-melt.	AVANTTI - 391504	UN	10,00	649,00	6.490,00

		Dobradiças baixas de abertura da porta em 110°. Puxadores em Poliestireno com entre furos de 128mm, com 2 dobras 90° totalizando altura de 25mm e largura total de 142mm e travamento das portas por uma única fechadura. Utiliza sapatas reguláveis fixadas na base por meio de bucha metálica. Medidas: 90 x 50 x 74,3 cm. Cor padrão: Cinza/Cinza.					
2	1	POLTRONA PRESIDENTE GIRATÓRIA C/MECANISMO S.R.E E APOIO DE BRAÇOS Poltrona Presidente giratória com as seguintes especificações: ENCOSTO - Encosto fabricado em compensado multiiaminado resinado, moldado anatomicamente a quente com 14 mm de espessura. Possui curvatura anatômica no encosto de forma à permitir a acomodação das regiões dorsal e lombar, adaptando-se melhor à coluna vertebral. - Espuma injetada anatomicamente em poliuretano flexível microcelular de alta resistência, isento de CFC, com densidade controlada de 45 a 55 Kg/m^ com 60 mm de espessura média. - Revestimento do encosto em Couríssimo, formado por costuras laterais e centrais em desenho próprio, fixado por grampos com acabamento zincado. - Contra capa do encosto injetadas em polipropileno copolímero texturizado na cor preta, montada por parafusos,	CAVALETTI - 6001SRE	UN	9,00	1.405,00	12.645,00

		auxiliando em futuras manutenções. - A fixação do encosto no mecanismo é feita com parafusos sextavados Grau 5 SAE J429 do tipo flangeado com trava mecânica no flange na bitola %"x 20 fpp e porcas de garra encravadas e rebitadas na madeira. ASSENTO - Assento fabricado em compensado multiiaminado resinado, moldado anatomicamente a quente com 14 mm de espessura. Possui curvatura na parte frontal do assento para evitar o estrangulamento na corrente sangüínea. - Espuma injetada anatomicamente em poliuretano flexível microcelular de alta resistência, isento de CFC, com densidade controlada de 45 a 55 Kg/m' com 60 mm de espessura média. - Revestimento do assento em Couríssimo, formado por costuras laterais e centrais em desenho próprio, fixado por grampos com acabamento zincado. - Contra capa do assento injetada em polipropileno copolímero texturizado na cor preta, montada por grampos com acabamento zincado, auxiliando em futuras manutenções. - A fixação do assento no mecanismo é feita com parafusos sextavados Grau 5 SAE J429 do tipo flangeado com trava mecânica no flange, na bitola Wx 20 fpp e porcas de garra encravadas e rebitadas na madeira. BRAÇOS - Apóia braços com corpo do braço em polipropileno copolímero injetado texturizado na cor preta, com estrutura					

0595

		vertical em formato de "L" fabricada em chapa de aço SAE 1020 com 50,50 mm de largura e 6,35 mm de espessura, pintada, com 7 posições de regulagem de altura feita por botão injetado em Poliamida 6, totalizando 80 mm de curso. A estrutura vertical em formato de "L" possui 2 furos oblongos, permitindo ajuste horizontal por parafuso com utilização de chave com curso de 25 mm em cada braço durante a montagem do braço no assento. - A fixação do braço no assento é feita com parafusos sextavados Grau 5 SAE J429 do tipo flangeado com trava mecânica no flange, na bitola y4"x 20 fpp e porcas de garra encravadas e rebitadas na madeira do assento. MECANISMO - Mecanismo com sistema reclinador do encosto com 6 lâminas de frenagem, de estrutura monobloco, soldado por processo MIG em célula robotizada, com assento fixo e com inclinação fixa com 3° de inclinação e 2 furações para fixação do assento com distância entre centros de 125 x 125 mm e 160 x 200 mm. Suporte do encosto com regulagem de altura automática através de catraca com 12 posições, totalizando 80 mm de curso, recoberto por capa injetada em polipropileno copolímero na cor preta. Inclinação do encosto com 20° de curso semi-circular acionado por alavanca, obtendo-se infinitas posições, com molas para o retorno automático do encosto, e ajuste automático na frenagem do reclinador.					

0596

		- Alavanca de acionamento possui duas formas de acionamento. Ao ser movimentada para cima a mesma possibilita uma regulagem fina do encosto enquanto a alavanca permanecer acionada pelo usuário. Ao ser movimentada para baixo a alavanca permanece acionada sem a ação do usuário e permite que o encosto fique em movimento livre até que o usuário puxe novamente a alavanca para a posição neutra aonde ela irá frenar o mecanismo na posição desejada. - Acionamento da coluna gás feita por alavanca independente injetada em Poliacetal. - O mecanismo possui peça plástica de acabamento e proteção das lâminas do reclinador em Polipropileno Copolímero injetado na cor preta. - Possui sistema de encaixe da coluna através de cone Morse COLUNA - Coluna central desmontável fixada por encaixe cônico fabricada em tubo de aço SAE 1010/1020 redondo com 50,80 mm de diâmetro e 1,50 mm de espessura de parede, rolamento/mancai axial de giro, arruela de aço temperado de alta resistência, bucha mancai de giro injetada em Poliacetal e recalibrada na montagem, sistema de regulagem de altura da cadeira com acionamento por mola à gás DIN 4550 Classe 4 com 115 mm de curso nominal com tolerância de 5 mm para mais ou para menos, quando medida montada, devido à compressão dos					

0507

		componentes. - Sistema de regulagem de altura da cadeira por coluna de mola à gás. - Capa telescópica injetada em polipropileno copolímero texturizado na cor preta, dividido em 3 partes encaixadas, usado para proteger a coluna. Possui sistema de montagem na base e no mecanismo por encaixe cone Morse. BASE - Base giratória desmontável com aranha de 5 hastes fabricada com tubos de aço SAE 1010/1020 retangular 20x30 mm e 1,50 mm de espessura de parede, soldadas com cone central fabricado em tubo aço SAE 1010/1020 redondo com 57,15 mm de diâmetro e 2,25 mm de espessura de parede. Pino do rodízio fabricado com aço trefilado SAE 1213 redondo com 10 mm de diâmetro soldado na extremidade da haste em furos do tipo flangeado, evitando que se soltem, coberta por polaina injetada em polipropileno copolímero na cor preta com sistema de encaixe plástico entre cone da aranha e a coluna, apoiada sobre 5 rodízios de giro duplo com 50 mm de diâmetro em nylon com capa, esfera metálica inserida na estrutura, que facilita o giro, banda de rolagem em nylon para uso em carpetes, tapetes e similares. - Montagem do rodízio na base é feito diretamente sobre o pino soldado na aranha sem utilização de buchas de adaptação. - Possui sistema de montagem da coluna por encaixe cone Morse. ACABAMENTO - Os componentes metálicos					

0508

		pintados possuem tratamento de superfície através de banho nanocerâmico por spray, executado em linha continua automática, sem uso de produtos clorados para desengraxe, e com posterior tratamento de efluentes, de acordo com as normas ambientais vigentes, proporcionando melhor proteção contra corrosão e excelente ancoragem da tinta. - A tinta utilizada para a pintura é em pó, do tipo híbrida (poliéster - epóxi) garantindo resistência a radiação e resistência química, W-eco, atendendo norma Européia RoHS, isenta de metais pesados, na cor preto liso semi-brilho, com camada média de 60 mícrons de espessura. Todas as peças são curadas em estufa com esteira de movimentação contínua à temperatura de 200° C. DIMENSÕES APROXIMADAS DA CADEIRA Altura Total da Cadeira: 1055-1250 mm Profundidade Total da Cadeira: 660-810 mm Largura Total da Cadeira: 660 mm Extensão Vertical do Encosto: 605 mm Largura do Encosto: 460 mm Largura do Assento: 485 mm Profundidade da Superfície do Assento: 465 mm Altura do Assento: 470-585 mm					
2	2	CADEIRA FIXA C/PÉS EM SEM BRAÇOS Cadeira executiva aproximação pé em "S" com as seguintes especificações: ENCOSTO - Estrutura injetada em polipropileno copolímero estruturado com nervuras, borda de ancoragem da cola e	CAVALETTI - 4107S	UN	16,00	683,00	10.928,00

0509

		canal para grampos. Possui curvatura anatômica de forma a permitir a acomodação das regiões dorsal e lombar, adaptando-se melhor à coluna vertebral. - Espuma injetada anatomicamente em poliuretano flexível microcelular de alta resistência, isento de CFC, com densidade controlada de 45 a 55 Kg/m^ com 40 mm de espessura média. - Revestimento do encosto em couríssimo fixado por grampos com acabamento zincado. - Contra capa do encosto injetada em polipropileno copolímero texturizado na cor preta, montada por encaixe, auxiliando em futuras manutenções. - Suporte do encosto fabricado em chapa de aço estrutural ASTM A36 com 76,20 mm de largura e 6,35 mm de espessura, curvada e nervurada à frio para aumentar a resistência. - A fixação da mola no encosto é feita com parafusos sextavados Grau 5 SAE J429 do tipo flangeado com trava mecânica no flange, na bitola 14"x 20 fpp e porcas de garra encravadas e rebitadas no plástico. - A fixação do conjunto encosto e mola no assento é feita com parafusos sextavados Grau 5 SAE J429 do tipo flangeado com trava mecânica no flange, na bitola 'A"x 20 fpp e porcas de garra encravadas e rebitadas na madeira do assento. ASSENTO - Assento fabricado em compensado multilaminado resinado, moldado anatomicamente a quente com 13 mm de					

6510

		espessura. Possui curvatura na parte frontal do assento para evitar o estrangulamento na corrente sangüínea. - Espuma injetada anatomicamente em poliuretano flexível microcelular de alta resistência, isento de CFC, com densidade controlada de 50 a 60 Kg/m^ com 50 mm de espessura média. - Revestimento do assento em couríssimo fixado por grampos com acabamento zincado. - Contra capa do assento injetada em polipropIleno copolímero texturizado na cor preta, montada por grampos com acabamento zincado, auxiliando em futuras manutenções. - A fixação do assento na estrutura é feita com parafusos sextavados Grau 5 SAE J429 do tipo flangeado com trava mecânica no flange, na bitola Wx 20 fpp e porcas de garra encravadas e rebitadas na madeira. ESTRUTURA - Estrutura formada por tubo de aço SAE 1010/1020 redondo com 25,40 mm de diâmetro e 2,25 mm de espessura de parede, curvada à frio, executado e calibrado por máquina CNC. - Travessas de fixação do assento fabricadas em chapa de aço SAE 1020 com 4,76 mm de espessura. - A união das travessas na estrutura da cadeira é feita por processo de solda do tipo MIG em célula robotizada formando uma estrutura única para posterior montagem. - Assento fixo com inclinação fixa entre -2° e -T e furos de fixação com distância entre centro de 160x200mm. -					

0511

		Sapatas de suporte do pé injetadas em Polipropileno Copolímero na cor preta, com cantos arredondados, sapata frontal anti tombamento, fixadas à estrutura por rebite de alumínio do tipo repuxado. ACABAMENTO - Os componentes metálicos pintados possuem tratamento de superfície através de banho nanocerâmico por spray, executado em linha automática, sem uso de produtos clorados para desengraxe, e com posterior tratamento de efluentes, de acordo com as normas ambientais vigentes, proporcionando melhor proteção contra corrosão e excelente ancoragem da tinta, evitando assim o descolamento da mesma. -A tinta utilizada para a pintura é em pó, do tipo híbrida (poliéster - epóxi), W-eco, atendendo norma Européia RoHS, isenta de metais pesados, na cor preto liso semi-brilho, com camada média de 60 mícrons de espessura. Todas as peças são curadas em estufa com esteira de movimentação contínua à temperatura de 200° C. DIMENSÕES APROXIMADAS DA CADEIRA: Altura Total da Cadeira: 860 mm Profundidade Total da Cadeira: 610 mm Largura Total da Cadeira: 465 mm Largura do Encosto: 425 mm Profundidade da Superfície do Assento: 430 mm Largura do Assento: 465 mm Altura do Assento: 470 mm Extensão Vertical do Encosto: 350 mm					
2	3	POLTRONA DIRETOR GIRATÓRIA	CAVALETTI - 6002SRE	UN	20,00	1.420,00	28.400,00

		C/MECANISMO S.R.E E APOIO DE BRAÇOS ENCOST - Encosto fabricado em compensado multilaminado resinado, moldado anatomicamente a quente com espessura de 13 mm de espessura média. Possui curvatura anatômica no encosto de forma à permitir a acomodação das regiões dorsal e lombar, adaptando-se melhora coluna vertebral. - Espuma injetada anatomicamente em poliuretano flexível microcelular de alta resistência, isento de CFC, com densidade controlada de 45 a 55 Kg/m^ com 60 mm de espessura média. - Revestimento do encosto em CEC, formado por costuras laterais e centrais em desenho próprio, fixado por grampos com acabamento zincado. - Contra capa do encosto injetada em polipropileno copolímero texturizado na cor preta, montadas por parafusos, auxiliando em futuras manutenções. - A fixação do encosto no mecanismo é feita com parafusos sextavados Grau 5 SAE J429 do tipo flangeado com trava mecânica no flange na bitola V4"x 20 fpp e porcas de garra encravadas e rebitadas na madeira. ASSENTO - Assento fabricado em compensado multilaminado resinado, moldado anatomicamente a quente com 14 mm de espessura média. Possui curvatura na parte frontal do assento para evitar o estrangulamento na corrente sangüínea. -					

0513

		Espuma injetada anatomicamente em poliuretano flexível microcelular de alta resistência, isento de CFC, com densidade controlada de 45 a 55 Kg/m^ com 60 mm de espessura média. - Revestimento do assento em CEC, formado por costuras laterais e centrais em desenho próprio, fixado por grampos com acabamento zincado. - Contra capa do assento injetadas em polipropileno copolímero texturizado na cor preta, montadas por grampos com acabamento zincado, auxiliando em futuras manutenções. - A fixação do assento no mecanismo é feita com parafusos sextavados Grau 5 SAE J429 do tipo flangeado com travamecânica no flange, na bitola Vít"x 20 fpp e porcas de garra encravadas e rebitadas na madeira. BRAÇOS - Apoia braços e corpo do braço em polipropüeno copolímero injetado texturizado na cor preta, com estrutura vertical em formato de "L" fabricada em chapa de aço estrutural ASTM A36 com 50,50 mm de largura e 6,35 mm de espessura, pintada, com 7 posições de regulagem de altura feita por botão injetado em Poliamida 6, totalizando 85 mm de curso. A estrutura vertical em formato de "L" possui 2 furos oblongos, permitindo ajuste horizontal por parafuso com utilização de chave com curso de 25 mm em cada braço durante a montagem do braço no assento. - A fixação do braço no assento é feita com parafusos					

0514

		sextavados Grau 5 SAE J429 do tipo flangeado com trava mecânica no flange, na bitola %"x 20 fpp e porcas de garra encravadas e rebitadas na madeira do assento. MECANISMO - Mecanismo com sistema reclinador do encosto com 6 lâminas de frenagem, de estrutura monobloco, soldado por processo MIG em célula robotizada, com assento fixo e com inclinação fixa com 3° de inclinação e 2 furações para fixação do assento com distância entre centros de 125 x 125 mm e 160 x 200 mm. Suporte do encosto com regulagem de altura automática através de catraca com 12 posições, totalizando 80 mm de curso, recoberto por capa injetada em polipropüeno copolímero. Inclinação do encosto com 20° de curso semi-circular acionado por alavanca, obtendo-se infinitas posições, com molas para o retorno automático do encosto, e ajuste automático na frenagem do reclinador. - Alavanca de acionamento do sistema reclinador do encosto possui duas formas de acionamento. Ao ser movimentada para cima a mesma possibilita uma regulagem fina do encosto enquanto a alavanca permanecer acionada pelo usuário. Ao ser movimentada para baixo a alavanca permanece acionada sem a ação do usuário e permite que o encosto fique em movimento livre até que o usuário puxe novamente a alavanca para a posição neutra aonde ela irá frenar o mecanismo na posição desejada. - Acionamento					

		da coluna gás feita por alavanca independente injetada em Poliacetal. - O mecanismo possui peça plástica de acabamento e proteção das lâminas do reclinador em Polipropüeno Copolímero injetado na cor preta. - Possui sistema de encaixe da coluna através de cone Morse. COLUNA - Coluna central desmontável fixada por encaixe cônico fabricada em tubo de aço SAE 1010/1020 redondo com 50,80 mm de diâmetro e 1,50 mm de espessura de parede, rolamento/mancai axial de giro, arruela de aço temperado de alta resistência, bucha mancai de giro Injetada em Pollacetal e recaiibrada na montagem, sistema de regulagem de altura da cadeira por coluna de mola à gás DIN EN 16955 Classe 4 com 115 mm de curso nominal com tolerância de 5 mm para mais ou para menos, quando medida montada, devido à compressão dos componentes. - Sistema de regulagem de altura da cadeira por coluna de mola agás. - Capa telescópica injetada em polipropileno copolímero texturizado na cor preta, dividido em 3 partes encaixadas, usado para protegera coluna. - Possui sistema de montagem na base e no mecanismo por encaixe cone Morse. BASE - Base giratória desmontável com aranha de 5 hastes fabricada com tubos de aço SAE 1010/1020 retangular 20x30 mm e 1,50 mm de espessura de parede, soldadas					

		com cone central fabricado em tubo aço SAE 1010/1020 redondo com 57,15 mm de diâmetro e 2,25 mm de espessura de parede. Pino do rodízio fabricado com aço trefilado SAE 1213 redondo com 10 mm de diâmetro soldado na extremidade da haste em furos do tipo flangeado, evitando que se soltem, coberta por polaina injetada em polipropileno copolímero na cor preta com sistema de encaixe plástico entre cone da aranha e a coluna, apoiada sobre 5 rodízios de giro duplo com 50 mm de diâmetro em nylon com capa, esfera metálica inserida na estrutura, que facilita o giro, banda de rolagem em nylon para uso em carpetes, tapetes e similares. - Montagem do rodízio na base é feito diretamente sobre o pino soldado na aranha sem utilização de buchas de adaptação. - Possui sistema de montagem da coluna na base por encaixe cone Morse. ACABAMENTO - Os componentes metálicos pintados possuem tratamento de superfície através de banho nanocerâmico por spray, executado em linha continua automática, sem uso de produtos clorados para desengraxe, e com posterior tratamento de efluentes, de acordo com as normas ambientais vigentes, proporcionando melhor proteção contra corrosão e excelente ancoragem da tinta. - A tinta utilizada para a pintura é em pó, do tipo híbrida (poliéster - epóxi), garantindo resistência a radiação e resistência					

3517

		química, W-eco, atendendo norma Européia RoHS, isenta de metais pesados, nas cores disponíveis para linha, com camada média de 60 mícrons de espessura. Todas as peças são curadas em estufa com esteira de movimentação contínua à temperatura de 200° C. DIMENSÕES APROXIMADAS DA CADEIRA Altura Total da Cadeira: 925-1120 mm Profundidade Total da Cadeira: 660 - 745 mm Largura Total da Cadeira: 660 mm Extensão Vertical do Encosto: 465 mm Largura do Encosto: 450 mm Largura do Assento: 485 mm Profundidade da Superfície do Assento: 465 mm Altura do Assento: 465 - 580 mm.					
TOTAL							79.762,00

Após rodadas de lances, conforme histórico do Pregão em anexo, e negociação direta com a licitante de melhor oferta, obteve-se o resultado acima descrito. Dando-se continuidade ao certame licitatório foi solicitado a empresas participante e considerada vencedora: **RD COMÉRCIO DE MÓVEIS LTDA**, em conformidade com o constante acima, conforme critérios estabelecidos no Edital para apresentar o envelope de nº 02 (dois) - contendo os documentos de Habilitação. Logo após terem sido rubricados pela pregoeira, equipe de apoio e licitantes participantes, foi constatado que os mesmos estavam em consonância com o estabelecido no Edital deste procedimento licitatório e por consequência, a referida empresa foi considerada HABILITADA. No curso do Presente procedimento licitatório não foi apresentado nenhuma impugnação ou recurso quanto a resultado, havendo renúncia expressa de prazo por parte das licitantes participantes. A pregoeira em decorrência do resultado, ADJUDICA o objeto deste procedimento licitatório, em favor da empresa **RD COMERCIO DE MOVEIS LTDA,** pessoa jurídica, com inscrição no CNPJ nº 06.336.209/0001-07, situada na Rua Tenente Camargo 1956 Município de Francisco Beltrão, estado do Paraná, classificada em 1º lugar para o fornecimento do objeto em

sua totalidade, conforme classificação acima, pertinente a aquisição de móveis para a Câmara Municipal de Vereadores visando equipar as novas salas, bem como sala de vereadores, procuradores, contabilidade e plenário da câmara, conforme edital de licitação e proposta de preço da licitante. Pela pregoeira foi informado aos interessados que o presente processo será encaminhado ao Senhor Prefeito Municipal para HOMOLOGAÇÃO, e demais atos inerentes a esta licitação. Nada mais havendo a tratar, foi encerrada a sessão, cuja ata vai assinada pela Pregoeira, pelos membros da Equipe de Apoio e representante das empresas licitantes.

ANA SARA WELTER
Equipe de Apoio
072.454.189-69

CARLA SABRINA RECH MALINSKI
Pregoeira
068.626.699-40

CENTRO OESTE COMERCIO DE MOVEIS E EQUIPAMENTOS LTDA
Avelino Andretta Santolin

RD COMÉRCIO DE MÓVEIS LTDA
Everaldo da Silva Macagnan

CEZAR AUGUSTO SOARES
Equipe de Apoio
066.452.549-03

0519

MUNICÍPIO DE PLANALTO
CNPJ: 76.460.526/0001-16
Fone: (46) 3555-8100 - Fax: (46) 3555-8101
E-mail: planalto@planalto.pr.gov.br
Praça São Francisco de Assis, 1583
85750-000 PLANALTO - PARANÁ

DIGITALIZADO

EDITAL DE CLASSIFICAÇÃO
LICITAÇÃO NA MODALIDADE PREGÃO PRESENCIAL Nº 002/2022

OBJETO: Aquisição de móveis para a Câmara Municipal de Vereadores visando equipar as novas salas, bem como sala de vereadores, procuradores, contabilidade e plenário da câmara, haja vista que o antigo espaço utilizado para Câmara de Vereadores era pequeno e desestruturado, visto isso foi necessária a construção de uma nova edificação a qual necessita ser mobiliada, nas condições fixadas neste edital e seus anexos., conforme abaixo segue:

CENTRO OESTE COMERCIO DE MOVEIS E EQUIPAMENTOS LTDA					
Classificação	Lote	Item	Nome do produto/serviço	Valor do item	Situação
2	1	1	MESA L 120x160cm C/GAVETEIRO MÓVEL C/CHAVE Com a seguinte composição: Tampo constituído em MDP de 25mm de espessura, revestida em laminado meiâmínico de baixa pressão texturizado em ambas as faces, borda que acompanha todo o contorno do tampo em PS 3mm de espessura, colada a quente pelo sistema hoit-meit, com raio mínimo de 2,5mm. Dotado com 1 passa cabo de diâmetro de 60mm em poiiestireno Injetado de alto impacto. Painel frontal em MDP de ISmm de espessura, revestida em laminado meiâmínico de baixa pressão texturizado em ambas as faces. Bordas horizontais com acabamento em PS 0,7mm de espessura, colada a quente pelo sistema hoit-meit. Painel frontal fixado aos pés laterais e pé central da mesa, com cavilhas, parafusos minifix de aço e buchas em nylon. Pés Painel em MDP de 25mm de espessura, revestida em laminado meiâmínico de baixa pressão texturizado em ambas as faces, bordas com acabamento em PS 0,7mm de espessura, colada a quente pelo sistema hoit-meit. Pé Centrai, formado pela união de duas peças com auxílio de cavilhas, parafusos minifix de aço e buchas em nyion, resultando em um formato em L, constituídos em MDP de 25mm de espessura, revestida em laminado meiâmínico de baixa pressão texturizado em ambas as faces, bordas com acabamento em PS 0,7mm de espessura, colada a quente pelo sistema hoit-meit. Utiiiza-se de sistema distanciador produzido em Zamac, com altura de 20mm para unir tampo e pés laterais, fixado com parafusos, possibilitando a montagem do tampo "L" dupla face, para direita ou esquerda. Pés contem sapatas reguláveis em PVC rígido com diâmetro de	7.855,00	Classificado

			22mm, cuja função será contornar eventuais desníveis de piso. Medidas: 120/160 x 60/60 x 74cm. Cor padrão: Cinza / Cinza. Gaveteiro volante 02 gavetas e 01 gavetão com tampo confeccionada em MDP, de 25mm de espessura, revestida em laminado meiâmínico de baixa pressão texturizado em ambas as faces, bordas com acabamento na cor branco PP 2 mm e nas demais cores é de PS 2 mm de espessura, colada a quente pelo sistema hoit-meit. Caixaria toda confeccionada em MDP, de 18mm de espessura, revestida em laminado meiâmínico de baixa pressão texturizado em ambas as faces, bordas com acabamento na cor branco PP 0,7mm e nas demais cores é de PS 0,7mm de espessura, colada a quente pelo sistema hoit-meit. Gavetas internas confeccionados em MDP, de 15mm de espessura, revestido em ambas as faces laminado melamínico de baixa pressão texturizado com bordas com acabamento na cor branco PP 0,7 mm e nas demais cores é de OS 0,7 mm de espessura, colada a quente pelo sistema holt-melt, com uma delas contendo haste em aço de espessura 3,2mm para pastas suspensas. 02 Frentes de Gaveta e 01 Frente de Gavetão confeccionadas em MDP, de 18mm de espessura, revestida em laminado melâmínico de baixa pressão texturizado em ambas as faces, bordas com acabamento na cor branco PP 0,7mm e nas demais cores é de PS 0,7mm de espessura, colada a quente pelo sistema holt-melt. Sistema de fixação utilizando cavilhas, buchas plásticas e minifix. Deslizantes de abertura total em todas gavetas, utilizando na sua confecção chapas dobradas de l,2mm de espessura no componente que é fixado junto a caixaria e no componente deslizante usa chapa de 0,9mm, que vai fixado junto a gaveta, já no gavetão utiliza um deslizante com chapas de 1,5 e 1,2 respectivamente. Puxadores em Pollestireno com entre furos de 128mm, com 2 dobras 90° totalizando altura de 25mm e largura total de 142mm. Fechadura com travamento simultâneo das 3 gavetas, com 2 chaves dobráveis. Rodízios de 05Omm com chapa de fixação na base reforçada de l,9mm de espessura. Medidas; 37,7 X 45 X 63cm. Cor padrão: Cinza / Cinza.		
2	1	2	MESA L 180x180cm C/02 GAVETEIRO MÓVEL C/CHAVE Com a seguinte composiçã Tampo constituído em MDP de 25mm de espessura, revestida em laminado	5.754,00	Classificado

0521

			melâmínico de baixa pressão texturizado em ambas as faces, borda que acompanha todo o contorno do tampo em PS 3mm de espessura, colada a quente pelo sistema holt-melt, com raio mínimo de 2,5mm, Dotado com 1 passa cabo de diâmetro de 60mm em políestireno injetado de alto Impacto. Painel frontal em MDP de 15mm de espessura, revestida em laminado melâmínico de baixa pressão texturizado em ambas as faces. Bordas horizontais com acabamento em PS 0,7mm de espessura, colada a quente pelo sistema holt-melt. Painel frontal fixado aos pés laterais e pé central da mesa, com cavilhas, parafusos minifix de aço e buchas em nylon. Pés Painel em MDP de 25mm de espessura, revestida em laminado melâmínico de baixa pressão texturizado em ambas as faces, bordas com acabamento em PS 0,7mm de espessura, colada a quente pelo sistema holt-melt. Pé Central, formado pela união de duas peças com auxílio de cavilhas, parafusos minifix de aço e buchas em nylon, resultando em um formato em L, constituídos em MDP de 25mm de espessura, revestida em laminado melâmínico de baixa pressão texturizado em ambas as faces, bordas com acabamento em PS 0,7mm de espessura, colada a quente pelo sistema holt-melt. Utiliza-se de sistema distanciador produzido em Zamac, com altura de 20mm para unir tampo e pés laterais, fixado com parafusos, possibilitando a montagem do tampo "L" dupla face, para direita ou esquerda. Pés contem sapatas reguláveis em PVC rígido com diâmetro de 22mm, cuja função será contornar eventuais desníveis de piso. Medidas: 180/180 x 80/80 x 74cm. Cor padrão: Cinza/Cinza. Gaveteiro volante 02 gavetas e 01 gavetão com tampo confeccionada em MDP, de 25mm de espessura, revestida em laminado melâmínico de baixa pressão texturizado em ambas as faces, bordas com acabamento na cor branco PP 2 mm e nas demais cores é de PS 2 mm de espessura, colada a quente pelo sistema holt-melt. Caixaria toda confeccionada em MDP, de 18mm de espessura, revestida em laminado melâmínico de baixa pressão texturizado em ambas as faces, bordas com acabamento na cor branco PP 0,7mm e nas demais cores é de PS 0,7mm de espessura, colada a quente pelo sistema holt-melt. Gavetas internas confeccionados em MDP, de ISmm de espessura, revestido em ambas as faces em		

			laminado melâmínico de baixa pressão texturizado com bordas com acabamento na cor branco PP 0,7 mm e nas demais cores é de PS 0,7mm de espessura, colada a quente pelo sistema holt-melt, com uma delas contendo haste em aço de espessura 3,2mm para pastas suspensas. 02 Frentes de Gaveta e 01 Frente de Gavetão confeccionadas em MDP, de 18mm de espessura, revestida em laminado melâmínico de baixa pressão texturizado em ambas as faces, bordas com acabamento na cor branco PP 0,7mm e nas demais cores é de PS 0,7mm de espessura, colada a quente pelo sistema holt-melt. Sistema de fixação utilizando cavilhas, buchas plásticas e minifix. Deslizantes de abertura total em todas gavetas, utilizando na sua confecção chapas dobradas de 1,2mm de espessura no componente que é fixado Junto a caixaria e no componente deslizante usa chapa de 0,9mm, que vai fixado Junto a gaveta. Já no gavetão utiliza um deslizante com chapas de 1,5 e 1,2 respectivamente. Puxadores em Poliestireno com entre furos de 128mm, com 2 dobras 90° totalizando altura de 25mm e largura total de 142mm. Fechadura com travamento simultâneo das 3 gavetas, com 2 chaves dobráveis. Rodízios de 05Omm com chapa de fixação na base reforçada de 1,9mm de espessura. Medidas: 37,7 X 45 X 63cm. Cor padrão: Cinza / Cinza.		
2	1	3	ARMÁRIO ALTO 80x159.9cm Com a seguinte composição: Tampo confeccionada em MDP, de 25mm de espessura, revestida em laminado melâmínico de baixa pressão texturizado em ambas as faces, bordas com acabamento em PS 2mm de espessura, colada a quente pelo sistema holtmelt. Caixarla toda confeccionada em MDP, de ISmm de espessura, revestida em laminado melâmínico de baixa pressão texturizado em ambas as faces, bordas com acabamento em PS 0,7mm de espessura, colada a quente pelo sistema holt-melt. Sistema de fixação utilzando cavilhas, buchas plásticas e minlflx. Configurado com 3 prateleiras confeccionadas em MDP, de 1 Smm de espessura, revestida em laminado melâmínico de baixa pressão texturizado em ambas as faces, bordas com acabamento em PS 0,7mm de espessura, colada a quente pelo sistema holtmelt, apoiadas por meio de cunha plástica contendo tambor minifix no interior, para aperto de minifix fixado junto à lateral do armário e suporte prateleira em	8.025,00	Classificado

			aço, com opção de 3 tipos de altura para cada prateleira. 02 Portas confeccionadas em MDP, de 18mm de espessura, revestida em laminado melâmínico de baixa pressão texturizado em ambas as faces, bordas com acabamento em PS 0,7mm de espessura, colada a quente pelo sistema holtmelt. Dobradiças baixas de abertura da porta em 110°. Puxadores em Poliestireno com entre furos de 128mm, com 2 dobras 90° totalizando altura de 25mm e largura total de 142mm e travamento das portas por uma única fechadura. Utiliza sapatas reguláveis fixadas na base por meio de bucha metálica		
2	1	4	ARMÁRIO / BALCÃO BAIXO 9Qcm C/PORTAS Com a seguinte composição: Tampo Tampo confeccionada em MDP, de 25mm de espessura, revestida em laminado melâmínico de baixa pressão texturizado em ambas as faces, bordas com acabamento em PS 2mm de espessura, colada a quente pelo sistema holtmelt. Caixaria toda confeccionada em MDP, de 18mm de espessura, revestida em laminado melâmínico de baixa pressão texturizado em ambas as faces, bordas com acabamento em PS 0,7mm de espessura, colada a quente pelo sistema holt-melt. Sistema de fixação utiizando cavilhas, buchas plásticas e minifix. Configurado com 1 prateleira confeccionadas em MDP, de 18mm de espessura, revestida em laminado melâmínico de baixa pressão texturizado em ambas as faces, bordas com acabamento em PS 0,7mm de espessura, colada a quente pelo sistema holtmelt, apoiada por meio de cunha plástica em aço tambor minifix no interior, para aperto de minifix fixado junto à lateral do armário, com opção de 3 tipos de altura para cada prateleira. 02 Portas confeccionadas em MDP, de 18mm de espessura, revestida em laminado melâmínico de baixa pressão texturizado em ambas as faces, bordas com acabamento em PS 0,7mm de espessura, colada a quente pelo sistema holt-melt. Dobradiças baixas de abertura da porta em 110°. Puxadores em Poliestireno com entre furos de 128mm, com 2 dobras 90° totalizando altura de 25mm e largura total de 142mm e travamento das portas por uma única fechadura. Utiliza sapatas reguláveis fixadas na base por meio de bucha metálica. Medidas: 90 x 50 x 74,3 cm. Cor padrão: Cinza/Cinza.	6.590,00	Classificado
2	2	1	POLTRONA PRESIDENTE GIRATÓRIA C/MECANISMO S.R.E E APOIO DE	12.762,00	Classificado

			BRAÇOS Poltrona Presidente giratória com as seguintes especificações: ENCOSTO - Encosto fabricado em compensado multiiaminado resinado, moldado anatomicamente a quente com 14 mm de espessura. Possui curvatura anatômica no encosto de forma à permitir a acomodação das regiões dorsal e lombar, adaptando-se melhor à coluna vertebral. - Espuma injetada anatomicamente em poliuretano flexível microcelular de alta resistência, isento de CFC, com densidade controlada de 45 a 55 Kg/m^ com 60 mm de espessura média. - Revestimento do encosto em Couríssimo, formado por costuras laterais e centrais em desenho próprio, fixado por grampos com acabamento zincado. - Contra capa do encosto injetadas em polipropileno copolímero texturizado na cor preta, montada por parafusos, auxiliando em futuras manutenções. - A fixação do encosto no mecanismo é feita com parafusos sextavados Grau 5 SAE J429 do tipo flangeado com trava mecânica no flange na bitola %"x 20 fpp e porcas de garra encravadas e rebitadas na madeira. ASSENTO - Assento fabricado em compensado multiiaminado resinado, moldado anatomicamente a quente com 14 mm de espessura. Possui curvatura na parte frontal do assento para evitar o estrangulamento na corrente sangüínea. - Espuma injetada anatomicamente em poliuretano flexível microcelular de alta resistência, isento de CFC, com densidade controlada de 45 a 55 Kg/m' com 60 mm de espessura média. - Revestimento do assento em Couríssimo, formado por costuras laterais e centrais em desenho próprio, fixado por grampos com acabamento zincado. - Contra capa do assento injetada em polipropileno copolímero texturizado na cor preta, montada por grampos com acabamento zincado, auxiliando em futuras manutenções. - A fixação do assento no mecanismo é feita com parafusos sextavados Grau 5 SAE J429 do tipo flangeado com trava mecânica no flange, na bitola Wx 20 fpp e porcas de garra encravadas e rebitadas na madeira. BRAÇOS - Apóia braços com corpo do braço em polipropileno copolímero injetado texturizado na cor preta, com estrutura vertical em formato de "L" fabricada em chapa de aço SAE 1020 com 50,50 mm de largura e 6,35 mm de espessura, pintada, com 7 posições de regulagem de altura feita por botão injetado em Poliamida 6,		

			totalizando 80 mm de curso. A estrutura vertical em formato de "L" possui 2 furos oblongos, permitindo ajuste horizontal por parafuso com utilização de chave com curso de 25 mm em cada braço durante a montagem do braço no assento. - A fixação do braço no assento é feita com parafusos sextavados Grau 5 SAE J429 do tipo flangeado com trava mecânica no flange, na bitola y4"x 20 fpp e porcas de garra encravadas e rebitadas na madeira do assento. MECANISMO - Mecanismo com sistema reclinador do encosto com 6 lâminas de frenagem, de estrutura monobloco, soldado por processo MIG em célula robotizada, com assento fixo e com inclinação fixa com 3° de inclinação e 2 furações para fixação do assento com distância entre centros de 125 x 125 mm e 160 x 200 mm. Suporte do encosto com regulagem de altura automática através de catraca com 12 posições, totalizando 80 mm de curso, recoberto por capa injetada em polipropileno copolímero na cor preta. Inclinação do encosto com 20° de curso semi-circular acionado por alavanca, obtendo-se infinitas posições, com molas para o retorno automático do encosto, e ajuste automático na frenagem do reclinador. - Alavanca de acionamento possui duas formas de acionamento. Ao ser movimentada para cima a mesma possibilita uma regulagem fina do encosto enquanto a alavanca permanecer acionada pelo usuário. Ao ser movimentada para baixo a alavanca permanece acionada sem a ação do usuário e permite que o encosto fique em movimento livre até que o usuário puxe novamente a alavanca para a posição neutra aonde ela irá frenar o mecanismo na posição desejada. - Acionamento da coluna gás feita por alavanca independente injetada em Poliacetal. - O mecanismo possui peça plástica de acabamento e proteção das lâminas do reclinador em Polipropileno Copolímero injetado na cor preta. - Possui sistema de encaixe da coluna através de cone Morse COLUNA - Coluna central desmontável fixada por encaixe cônico fabricada em tubo de aço SAE 1010/1020 redondo com 50,80 mm de diâmetro e 1,50 mm de espessura de parede, rolamento/mancai axial de giro, arruela de aço temperado de alta resistência, bucha mancai de giro injetada em Poliacetal e recalibrada na montagem, sistema de		

			regulagem de altura da cadeira com acionamento por mola à gás DIN 4550 Classe 4 com 115 mm de curso nominal com tolerância de 5 mm para mais ou para menos, quando medida montada, devido à compressão dos componentes. - Sistema de regulagem de altura da cadeira por coluna de mola à gás. - Capa telescópica injetada em polipropileno copolímero texturizado na cor preta, dividido em 3 partes encaixadas, usado para proteger a coluna. Possui sistema de montagem na base e no mecanismo por encaixe cone Morse. BASE - Base giratória desmontável com aranha de 5 hastes fabricada com tubos de aço SAE 1010/1020 retangular 20x30 mm e 1,50 mm de espessura de parede, soldadas com cone central fabricado em tubo aço SAE 1010/1020 redondo com 57,15 mm de diâmetro e 2,25 mm de espessura de parede. Pino do rodízio fabricado com aço trefilado SAE 1213 redondo com 10 mm de diâmetro soldado na extremidade da haste em furos do tipo flangeado, evitando que se soltem, coberta por polaina injetada em polipropileno copolímero na cor preta com sistema de encaixe plástico entre cone da aranha e a coluna, apoiada sobre 5 rodízios de giro duplo com 50 mm de diâmetro em nylon com capa, esfera metálica inserida na estrutura, que facilita o giro, banda de rolagem em nylon para uso em carpetes, tapetes e similares. - Montagem do rodízio na base é feito diretamente sobre o pino soldado na aranha sem utilização de buchas de adaptação. - Possui sistema de montagem da coluna por encaixe cone Morse. ACABAMENTO - Os componentes metálicos pintados possuem tratamento de superfície através de banho nanocerâmico por spray, executado em linha continua automática, sem uso de produtos clorados para desengraxe, e com posterior tratamento de efluentes, de acordo com as normas ambientais vigentes, proporcionando melhor proteção contra corrosão e excelente ancoragem da tinta. - A tinta utilizada para a pintura é em pó, do tipo híbrida (poliéster - epóxi) garantindo resistência a radiação e resistência química, W-eco, atendendo norma Européia RoHS, isenta de metais pesados, na cor preto liso semi-brilho, com camada média de 60 mícrons de espessura. Todas as peças são curadas em estufa com esteira de movimentação contínua à temperatura de 200° C. DIMENSÕES APROXIMADAS DA		

			CADEIRA Altura Total da Cadeira: 1055-1250 mm Profundidade Total da Cadeira: 660-810 mm Largura Total da Cadeira: 660 mm Extensão Vertical do Encosto: 605 mm Largura do Encosto: 460 mm Largura do Assento: 485 mm Profundidade da Superfície do Assento: 465 mm Altura do Assento: 470-585 mm		
2	2	2	CADEIRA FIXA C/PÉS EM SEM BRAÇOS Cadeira executiva aproximação pé em "S" com as seguintes especificações: ENCOSTO - Estrutura injetada em polipropileno copolímero estruturado com nervuras, borda de ancoragem da cola e canal para grampos. Possui curvatura anatômica de forma a permitir a acomodação das regiões dorsal e lombar, adaptando-se melhor à coluna vertebral. - Espuma injetada anatomicamente em poliuretano flexível microcelular de alta resistência, isento de CFC, com densidade controlada de 45 a 55 Kg/m^ com 40 mm de espessura média. - Revestimento do encosto em couríssimo fixado por grampos com acabamento zincado. - Contra capa do encosto injetada em polipropileno copolímero texturizado na cor preta, montada por encaixe, auxiliando em futuras manutenções. - Suporte do encosto fabricado em chapa de aço estrutural ASTM A36 com 76,20 mm de largura e 6,35 mm de espessura, curvada e nervurada à frio para aumentar a resistência. - A fixação da mola no encosto é feita com parafusos sextavados Grau 5 SAE J429 do tipo flangeado com trava mecânica no flange, na bitola 14"x 20 fpp e porcas de garra encravadas e rebitadas no plástico. - A fixação do conjunto encosto e mola no assento é feita com parafusos sextavados Grau 5 SAE J429 do tipo flangeado com trava mecânica no flange, na bitola 'A"x 20 fpp e porcas de garra encravadas e rebitadas na madeira do assento. ASSENTO - Assento fabricado em compensado multilaminado resinado, moldado anatomicamente a quente com 13 mm de espessura. Possui curvatura na parte frontal do assento para evitar o estrangulamento na corrente sangüínea. - Espuma injetada anatomicamente em poliuretano flexível microcelular de alta resistência, isento de CFC, com densidade controlada de 50 a 60 Kg/m^ com 50 mm de espessura média. - Revestimento do assento em couríssimo fixado por grampos com acabamento zincado. - Contra capa do assento injetada em polipropllleno copolímero texturizado na cor preta, montada por	11.040,00	Classificado

			grampos com acabamento zincado, auxiliando em futuras manutenções. - A fixação do assento na estrutura é feita com parafusos sextavados Grau 5 SAE J429 do tipo flangeado com trava mecânica no flange, na bitola Wx 20 fpp e porcas de garra encravadas e rebitadas na madeira. ESTRUTURA - Estrutura formada por tubo de aço SAE 1010/1020 redondo com 25,40 mm de diâmetro e 2,25 mm de espessura de parede, curvada à frio, executado e calibrado por máquina CNC. -Travessas de fixação do assento fabricadas em chapa de aço SAE 1020 com 4,76 mm de espessura. - A união das travessas na estrutura da cadeira é feita por processo de solda do tipo MIG em célula robotizada formando uma estrutura única para posterior montagem. - Assento fixo com inclinação fixa entre -2° e -T e furos de fixação com distância entre centro de 160x200mm. - Sapatas de suporte do pé injetadas em Polipropileno Copolímero na cor preta, com cantos arredondados, sapata frontal anti tombamento, fixadas à estrutura por rebite de alumínio do tipo repuxado. ACABAMENTO - Os componentes metálicos pintados possuem tratamento de superfície através de banho nanocerâmico por spray, executado em linha automática, sem uso de produtos clorados para desengraxe, e com posterior tratamento de efluentes, de acordo com as normas ambientais vigentes, proporcionando melhor proteção contra corrosão e excelente ancoragem da tinta, evitando assim o descolamento da mesma. - A tinta utilizada para a pintura é em pó, do tipo híbrida (poliéster - epóxi), W-eco, atendendo norma Européia RoHS, isenta de metais pesados, na cor preto liso semi-brilho, com camada média de 60 mícrons de espessura. Todas as peças são curadas em estufa com esteira de movimentação contínua à temperatura de 200° C. DIMENSÕES APROXIMADAS DA CADEIRA: Altura Total da Cadeira: 860 mm Profundidade Total da Cadeira: 610 mm Largura Total da Cadeira: 465 mm Largura do Encosto: 425 mm Profundidade da Superfície do Assento: 430 mm Largura do Assento: 465 mm Altura do Assento: 470 mm Extensão Vertical do Encosto: 350 mm		
2	2	3	POLTRONA DIRETOR GIRATÓRIA C/MECANISMO S.R.E E APOIO DE BRAÇOS ENCOST - Encosto fabricado em compensado multilaminado resinado, moldado anatomicamente a quente com	28.660,00	Classificado

			espessura de 13 mm de espessura média. Possui curvatura anatômica no encosto de forma à permitir a acomodação das regiões dorsal e lombar, adaptando-se melhora coluna vertebral. - Espuma injetada anatomicamente em poliuretano flexível microcelular de alta resistência, isento de CFC, com densidade controlada de 45 a 55 Kg/m^ com 60 mm de espessura média. - Revestimento do encosto em CEC, formado por costuras laterais e centrais em desenho próprio, fixado por grampos com acabamento zincado. - Contra capa do encosto injetada em polipropileno copolímero texturizado na cor preta, montadas por parafusos, auxiliando em futuras manutenções. - A fixação do encosto no mecanismo é feita com parafusos sextavados Grau 5 SAE J429 do tipo flangeado com trava mecânica no flange na bitola V4"x 20 fpp e porcas de garra encravadas e rebitadas na madeira. ASSENTO - Assento fabricado em compensado multilaminado resinado, moldado anatomicamente a quente com 14 mm de espessura média. Possui curvatura na parte frontal do assento para evitar o estrangulamento na corrente sangüínea. - Espuma injetada anatomicamente em poliuretano flexível microcelular de alta resistência, isento de CFC, com densidade controlada de 45 a 55 Kg/m^ com 60 mm de espessura média. - Revestimento do assento em CEC, formado por costuras laterais e centrais em desenho próprio, fixado por grampos com acabamento zincado. - Contra capa do assento injetadas em polipropileno copolímero texturizado na cor preta, montadas por grampos com acabamento zincado, auxiliando em futuras manutenções. - A fixação do assento no mecanismo é feita com parafusos sextavados Grau 5 SAE J429 do tipo flangeado com travamecânica no flange, na bitola Vít"x 20 fpp e porcas de garra encravadas e rebitadas na madeira. BRAÇOS - Apoia braços e corpo do braço em polipropüeno copolímero injetado texturizado na cor preta, com estrutura vertical em formato de "L" fabricada em chapa de aço estrutural ASTM A36 com 50,50 mm de largura e 6,35 mm de espessura, pintada, com 7 posições de regulagem de altura feita por botão injetado em Poliamida 6, totalizando 85 mm de curso. A estrutura vertical em formato de "L" possui 2 furos oblongos, permitindo ajuste horizontal por parafuso com utilização de chave com		

0530

			curso de 25 mm em cada braço durante a montagem do braço no assento. - A fixação do braço no assento é feita com parafusos sextavados Grau 5 SAE J429 do tipo flangeado com trava mecânica no flange, na bitola %"x 20 fpp e porcas de garra encravadas e rebitadas na madeira do assento. MECANISMO - Mecanismo com sistema reclinador do encosto com 6 lâminas de frenagem, de estrutura monobloco, soldado por processo MIG em célula robotizada, com assento fixo e com inclinação fixa com 3° de inclinação e 2 furações para fixação do assento com distância entre centros de 125 x 125 mm e 160 x 200 mm. Suporte do encosto com regulagem de altura automática através de catraca com 12 posições, totalizando 80 mm de curso, recoberto por capa injetada em polipropüeno copolímero. Inclinação do encosto com 20° de curso semi-circular acionado por alavanca, obtendo-se infinitas posições, com molas para o retorno automático do encosto, e ajuste automático na frenagem do reclinador. - Alavanca de acionamento do sistema reclinador do encosto possui duas formas de acionamento. Ao ser movimentada para cima a mesma possibilita uma regulagem fina do encosto enquanto a alavanca permanecer acionada pelo usuário. Ao ser movimentada para baixo a alavanca permanece acionada sem a ação do usuário e permite que o encosto fique em movimento livre até que o usuário puxe novamente a alavanca para a posição neutra aonde ela irá frenar o mecanismo na posição desejada. - Acionamento da coluna gás feita por alavanca independente injetada em Poliacetal. - O mecanismo possui peça plástica de acabamento e proteção das lâminas do reclinador em Polipropüeno Copolímero injetado na cor preta. - Possui sistema de encaixe da coluna através de cone Morse. COLUNA - Coluna central desmontável fixada por encaixe cônico fabricada em tubo de aço SAE 1010/1020 redondo com 50,80 mm de diâmetro e 1,50 mm de espessura de parede, rolamento/mancai axial de giro, arruela de aço temperado de alta resistência, bucha mancai de giro Injetada em Pollacetal e recaiibrada na montagem, sistema de regulagem de altura da cadeira por coluna de mola à gás DIN EN 16955 Classe 4 com 115 mm de curso nominal com tolerância de 5 mm para mais ou para menos, quando		

			medida montada, devido à compressão dos componentes. - Sistema de regulagem de altura da cadeira por coluna de mola agás. - Capa telescópica injetada em polipropileno copolímero texturizado na cor preta, dividido em 3 partes encaixadas, usado para protegera coluna. - Possui sistema de montagem na base e no mecanismo por encaixe cone Morse. BASE - Base giratória desmontável com aranha de 5 hastes fabricada com tubos de aço SAE 1010/1020 retangular 20x30 mm e 1,50 mm de espessura de parede, soldadas com cone central fabricado em tubo aço SAE 1010/1020 redondo com 57,15 mm de diâmetro e 2,25 mm de espessura de parede. Pino do rodízio fabricado com aço trefilado SAE 1213 redondo com 10 mm de diâmetro soldado na extremidade da haste em furos do tipo flangeado, evitando que se soltem, coberta por polaina injetada em polipropileno copolímero na cor preta com sistema de encaixe plástico entre cone da aranha e a coluna, apoiada sobre 5 rodízios de giro duplo com 50 mm de diâmetro em nylon com capa, esfera metálica inserida na estrutura, que facilita o giro, banda de rolagem em nylon para uso em carpetes, tapetes e similares. - Montagem do rodízio na base é feito diretamente sobre o pino soldado na aranha sem utilização de buchas de adaptação. - Possui sistema de montagem da coluna na base por encaixe cone Morse. ACABAMENTO - Os componentes metálicos pintados possuem tratamento de superfície através de banho nanocerâmico por spray, executado em linha continua automática, sem uso de produtos clorados para desengraxe, e com posterior tratamento de efluentes, de acordo com as normas ambientais vigentes, proporcionando melhor proteção contra corrosão e excelente ancoragem da tinta. - A tinta utilizada para a pintura é em pó, do tipo híbrida (poliéster - epóxi), garantindo resistência a radiação e resistência química, W-eco, atendendo norma Européia RoHS, isenta de metais pesados, nas cores disponíveis para linha, com camada média de 60 mícrons de espessura. Todas as peças são curadas em estufa com esteira de movimentação contínua à temperatura de 200° C. DIMENSÕES APROXIMADAS DA CADEIRA Altura Total da Cadeira: 925-1120 mm Profundidade Total da Cadeira: 660 - 745 mm Largura Total da Cadeira: 660 mm Extensão Vertical do Encosto: 465 mm		

			Largura do Encosto: 450 mm Largura do Assento: 485 mm Profundidade da Superfície do Assento: 465 mm Altura do Assento: 465 - 580 mm.		

RD COMÉRCIO DE MÓVEIS LTDA

Classificação	Lote	Item	Nome do produto/serviço	Valor do item	Situação
1	1	1	MESA L 120x160cm C/GAVETEIRO MÓVEL C/CHAVE Com a seguinte composição: Tampo constituído em MDP de 25mm de espessura, revestida em laminado meiâmínico de baixa pressão texturizado em ambas as faces, borda que acompanha todo o contorno do tampo em PS 3mm de espessura, colada a quente pelo sistema hoit-meit, com raio mínimo de 2,5mm. Dotado com 1 passa cabo de diâmetro de 60mm em poiiestireno Injetado de alto impacto. Painel frontal em MDP de ISmm de espessura, revestida em laminado meiâmínico de baixa pressão texturizado em ambas as faces. Bordas horizontais com acabamento em PS 0,7mm de espessura, colada a quente pelo sistema hoit-meit. Painel frontal fixado aos pés laterais e pé central da mesa, com cavilhas, parafusos minifix de aço e buchas em nylon. Pés Painel em MDP de 25mm de espessura, revestida em laminado meiâmínico de baixa pressão texturizado em ambas as faces, bordas com acabamento em PS 0,7mm de espessura, colada a quente pelo sistema hoit-meit. Pé Centrai, formado pela união de duas peças com auxílio de cavilhas, parafusos minifix de aço e buchas em nyion, resultando em um formato em L, constituídos em MDP de 25mm de espessura, revestida em laminado meiâmínico de baixa pressão texturizado em ambas as faces, bordas com acabamento em PS 0,7mm de espessura, colada a quente pelo sistema hoit-meit. Utiiiza-se de sistema distanciador produzido em Zamac, com altura de 20mm para unir tampo e pés laterais, fixado com parafusos, possibilitando a montagem do tampo "L" dupla face, para direita ou esquerda. Pés contem sapatas reguláveis em PVC rígido com diâmetro de 22mm, cuja função será contornar eventuais desníveis de piso. Medidas: 120/160 x 60/60 x 74cm. Cor padrão: Cinza / Cinza. Gaveteiro volante 02 gavetas e 01 gavetão com tampo confeccionada em MDP, de 25mm de espessura, revestida em laminado meiâmínico de baixa pressão texturizado em ambas as faces, bordas com acabamento na	7.745,00	Classificado

			cor branco PP 2 mm e nas demais cores é de PS 2 mm de espessura, colada a quente pelo sistema hoit-meit. Caixaria toda confeccionada em MDP, de 18mm de espessura, revestida em laminado meiâmínico de baixa pressão texturizado em ambas as faces, bordas com acabamento na cor branco PP 0,7mm e nas demais cores é de PS 0,7mm de espessura, colada a quente pelo sistema hoit-meit. Gavetas internas confeccionados em MDP, de 15mm de espessura, revestido em ambas as faces laminado melamínico de baixa pressão texturizado com bordas com acabamento na cor branco PP 0,7 mm e nas demais cores é de OS 0,7 mm de espessura, colada a quente pelo sistema holt-melt, com uma delas contendo haste em aço de espessura 3,2mm para pastas suspensas. 02 Frentes de Gaveta e 01 Frente de Gavetão confeccionadas em MDP, de 18mm de espessura, revestida em laminado melâmínico de baixa pressão texturizado em ambas as faces, bordas com acabamento na cor branco PP 0,7mm e nas demais cores é de PS 0,7mm de espessura, colada a quente pelo sistema holt-melt. Sistema de fixação utilizando cavilhas, buchas plásticas e minifix. Deslizantes de abertura total em todas gavetas, utilizando na sua confecção chapas dobradas de l,2mm de espessura no componente que é fixado junto a caixaria e no componente deslizante usa chapa de 0,9mm, que vai fixado junto a gaveta, já no gavetão utiliza um deslizante com chapas de 1,5 e 1,2 respectivamente. Puxadores em Pollestireno com entre furos de 128mm, com 2 dobras 90° totalizando altura de 25mm e largura total de 142mm. Fechadura com travamento simultâneo das 3 gavetas, com 2 chaves dobráveis. Rodízios de 05Omm com chapa de fixação na base reforçada de l,9mm de espessura. Medidas; 37,7 X 45 X 63cm. Cor padrão: Cinza / Cinza.		
1	1	2	MESA L 180x180cm C/02 GAVETEIRO MÓVEL C/CHAVE Com a seguinte composiçã Tampo constituído em MDP de 25mm de espessura, revestida em laminado melâmínico de baixa pressão texturizado em ambas as faces, borda que acompanha todo o contorno do tampo em PS 3mm de espessura, colada a quente pelo sistema holt-melt, com raio mínimo de 2,5mm, Dotado com 1 passa cabo de diâmetro de 60mm em políestireno injetado de alto Impacto. Painel frontal em MDP de 15mm de espessura,	5.664,00	Classificado

0534

			revestida em laminado melâmínico de baixa pressão texturizado em ambas as faces. Bordas horizontais com acabamento em PS 0,7mm de espessura, colada a quente pelo sistema holt-melt. Painel frontal fixado aos pés laterais e pé central da mesa, com cavilhas, parafusos minifix de aço e buchas em nylon. Pés Painel em MDP de 25mm de espessura, revestida em laminado melâmínico de baixa pressão texturizado em ambas as faces, bordas com acabamento em PS 0,7mm de espessura, colada a quente pelo sistema holt-melt. Pé Central, formado pela união de duas peças com auxílio de cavilhas, parafusos minifix de aço e buchas em nylon, resultando em um formato em L, constituídos em MDP de 25mm de espessura, revestida em laminado melâmínico de baixa pressão texturizado em ambas as faces, bordas com acabamento em PS 0,7mm de espessura, colada a quente pelo sistema holt-melt. Utiliza-se de sistema distanciador produzido em Zamac, com altura de 20mm para unir tampo e pés laterais, fixado com parafusos, possibilitando a montagem do tampo "L" dupla face, para direita ou esquerda. Pés contem sapatas reguláveis em PVC rígido com diâmetro de 22mm, cuja função será contornar eventuais desníveis de piso. Medidas: 180/180 x 80/80 x 74cm. Cor padrão: Cinza/Cinza. Gaveteiro volante 02 gavetas e 01 gavetão com tampo confeccionada em MDP, de 25mm de espessura, revestida em laminado melâmínico de baixa pressão texturizado em ambas as faces, bordas com acabamento na cor branco PP 2 mm e nas demais cores é de PS 2 mm de espessura, colada a quente pelo sistema holt-melt. Caixaria toda confeccionada em MDP, de 18mm de espessura, revestida em laminado melâmínico de baixa pressão texturizado em ambas as faces, bordas com acabamento na cor branco PP 0,7mm e nas demais cores é de PS 0,7mm de espessura, colada a quente pelo sistema holt-melt. Gavetas internas confeccionados em MDP, de ISmm de espessura, revestido em ambas as faces em laminado melâmínico de baixa pressão texturizado com bordas com acabamento na cor branco PP 0,7 mm e nas demais cores é de PS 0,7mm de espessura, colada a quente pelo sistema holt-melt, com uma delas contendo haste em aço de espessura 3,2mm para pastas suspensas. 02 Frentes de Gaveta e 01 Frente de Gavetão		

			confeccionadas em MDP, de 18mm de espessura, revestida em laminado melâmínico de baixa pressão texturizado em ambas as faces, bordas com acabamento na cor branco PP 0,7mm e nas demais cores é de PS 0,7mm de espessura, colada a quente pelo sistema holt-melt. Sistema de fixação utilizando cavilhas, buchas plásticas e minifix. Deslizantes de abertura total em todas gavetas, utilizando na sua confecção chapas dobradas de 1,2mm de espessura no componente que é fixado Junto a caixaria e no componente deslizante usa chapa de 0,9mm, que vai fixado Junto a gaveta. Já no gavetão utiliza um deslizante com chapas de 1,5 e 1,2 respectivamente. Puxadores em Poliestireno com entre furos de 128mm, com 2 dobras 90° totalizando altura de 25mm e largura total de 142mm. Fechadura com travamento simultâneo das 3 gavetas, com 2 chaves dobráveis. Rodízios de 05Omm com chapa de fixação na base reforçada de 1,9mm de espessura. Medidas: 37,7 X 45 X 63cm. Cor padrão: Cinza / Cinza.		
1	1	3	ARMÁRIO ALTO 80x159.9cm Com a seguinte composição: Tampo confeccionada em MDP, de 25mm de espessura, revestida em laminado melâmínico de baixa pressão texturizado em ambas as faces, bordas com acabamento em PS 2mm de espessura, colada a quente pelo sistema holtmelt. Caixarla toda confeccionada em MDP, de ISmm de espessura, revestida em laminado melâmínico de baixa pressão texturizado em ambas as faces, bordas com acabamento em PS 0,7mm de espessura, colada a quente pelo sistema holt-melt. Sistema de fixação utilzando cavilhas, buchas plásticas e minlflx. Configurado com 3 prateleiras confeccionadas em MDP, de 1 Smm de espessura, revestida em laminado melâmínico de baixa pressão texturizado em ambas as faces, bordas com acabamento em PS 0,7mm de espessura, colada a quente pelo sistema holtmelt, apoiadas por meio de cunha plástica contendo tambor minifix no interior, para aperto de minifix fixado junto à lateral do armário e suporte prateleira em aço, com opção de 3 tipos de altura para cada prateleira. 02 Portas confeccionadas em MDP, de 18mm de espessura, revestida em laminado melâmínico de baixa pressão texturizado em ambas as faces, bordas com acabamento em PS 0,7mm de espessura, colada a quente pelo sistema holtmelt. Dobradiças baixas de abertura da porta em	7.890,00	Classificado

			110°. Puxadores em Poliestireno com entre furos de 128mm, com 2 dobras 90° totalizando altura de 25mm e largura total de 142mm e travamento das portas por uma única fechadura. Utiliza sapatas reguláveis fixadas na base por meio de bucha metálica		
1	1	4	ARMÁRIO / BALCÃO BAIXO 9Qcm C/PORTAS Com a seguinte composição: Tampo Tampo confeccionada em MDP, de 25mm de espessura, revestida em laminado melâmínico de baixa pressão texturizado em ambas as faces, bordas com acabamento em PS 2mm de espessura, colada a quente pelo sistema holtmelt. Caixaria toda confeccionada em MDP, de 18mm de espessura, revestida em laminado melâmínico de baixa pressão texturizado em ambas as faces, bordas com acabamento em PS 0,7mm de espessura, colada a quente pelo sistema holt-melt. Sistema de fixação utiizando cavilhas, buchas plásticas e minifix. Configurado com 1 prateleira confeccionadas em MDP, de 18mm de espessura, revestida em laminado melâmínico de baixa pressão texturizado em ambas as faces, bordas com acabamento em PS 0,7mm de espessura, colada a quente pelo sistema holtmelt, apoiada por meio de cunha plástica em aço tambor minifix no interior, para aperto de minifix fixado junto à lateral do armário, com opção de 3 tipos de altura para cada prateleira. 02 Portas confeccionadas em MDP, de 18mm de espessura, revestida em laminado melâmínico de baixa pressão texturizado em ambas as faces, bordas com acabamento em PS 0,7mm de espessura, colada a quente pelo sistema holt-melt. Dobradiças baixas de abertura da porta em 110°. Puxadores em Poliestireno com entre furos de 128mm, com 2 dobras 90° totalizando altura de 25mm e largura total de 142mm e travamento das portas por uma única fechadura. Utiliza sapatas reguláveis fixadas na base por meio de bucha metálica. Medidas: 90 x 50 x 74,3 cm. Cor padrão: Cinza/Cinza.	6.490,00	Classificado
1	2	1	POLTRONA PRESIDENTE GIRATÓRIA C/MECANISMO S.R.E E APOIO DE BRAÇOS Poltrona Presidente giratória com as seguintes especificações: ENCOSTO - Encosto fabricado em compensado multiiaminado resinado, moldado anatomicamente a quente com 14 mm de espessura. Possui curvatura anatômica no encosto de forma à permitir a acomodação das regiões dorsal e lombar, adaptando-se	12.645,00	Classificado

			melhor à coluna vertebral. - Espuma injetada anatomicamente em poliuretano flexível microcelular de alta resistência, isento de CFC, com densidade controlada de 45 a 55 Kg/m^ com 60 mm de espessura média. - Revestimento do encosto em Couríssimo, formado por costuras laterais e centrais em desenho próprio, fixado por grampos com acabamento zincado. - Contra capa do encosto injetadas em polipropileno copolímero texturizado na cor preta, montada por parafusos, auxiliando em futuras manutenções. - A fixação do encosto no mecanismo é feita com parafusos sextavados Grau 5 SAE J429 do tipo flangeado com trava mecânica no flange na bitola %"x 20 fpp e porcas de garra encravadas e rebitadas na madeira. ASSENTO - Assento fabricado em compensado multiiaminado resinado, moldado anatomicamente a quente com 14 mm de espessura. Possui curvatura na parte frontal do assento para evitar o estrangulamento na corrente sangüínea. - Espuma injetada anatomicamente em poliuretano flexível microcelular de alta resistência, isento de CFC, com densidade controlada de 45 a 55 Kg/m' com 60 mm de espessura média. - Revestimento do assento em Couríssimo, formado por costuras laterais e centrais em desenho próprio, fixado por grampos com acabamento zincado. - Contra capa do assento injetada em polipropileno copolímero texturizado na cor preta, montada por grampos com acabamento zincado, auxiliando em futuras manutenções. - A fixação do assento no mecanismo é feita com parafusos sextavados Grau 5 SAE J429 do tipo flangeado com trava mecânica no flange, na bitola Wx 20 fpp e porcas de garra encravadas e rebitadas na madeira. BRAÇOS - Apóia braços com corpo do braço em polipropileno copolímero injetado texturizado na cor preta, com estrutura vertical em formato de "L" fabricada em chapa de aço SAE 1020 com 50,50 mm de largura e 6,35 mm de espessura, pintada, com 7 posições de regulagem de altura feita por botão injetado em Poliamida 6, totalizando 80 mm de curso. A estrutura vertical em formato de "L" possui 2 furos oblongos, permitindo ajuste horizontal por parafuso com utilização de chave com curso de 25 mm em cada braço durante a montagem do braço no assento. - A fixação do braço no assento é feita com parafusos sextavados Grau 5 SAE J429 do tipo		

			flangeado com trava mecânica no flange, na bitola y4"x 20 fpp e porcas de garra encravadas e rebitadas na madeira do assento. MECANISMO - Mecanismo com sistema reclinador do encosto com 6 lâminas de frenagem, de estrutura monobloco, soldado por processo MIG em célula robotizada, com assento fixo e com inclinação fixa com 3° de inclinação e 2 furações para fixação do assento com distância entre centros de 125 x 125 mm e 160 x 200 mm. Suporte do encosto com regulagem de altura automática através de catraca com 12 posições, totalizando 80 mm de curso, recoberto por capa injetada em polipropileno copolímero na cor preta. Inclinação do encosto com 20° de curso semi-circular acionado por alavanca, obtendo-se infinitas posições, com molas para o retorno automático do encosto, e ajuste automático na frenagem do reclinador. - Alavanca de acionamento possui duas formas de acionamento. Ao ser movimentada para cima a mesma possibilita uma regulagem fina do encosto enquanto a alavanca permanecer acionada pelo usuário. Ao ser movimentada para baixo a alavanca permanece acionada sem a ação do usuário e permite que o encosto fique em movimento livre até que o usuário puxe novamente a alavanca para a posição neutra aonde ela irá frenar o mecanismo na posição desejada. - Acionamento da coluna gás feita por alavanca independente injetada em Poliacetal. - O mecanismo possui peça plástica de acabamento e proteção das lâminas do reclinador em Polipropileno Copolímero injetado na cor preta. - Possui sistema de encaixe da coluna através de cone Morse COLUNA - Coluna central desmontável fixada por encaixe cônico fabricada em tubo de aço SAE 1010/1020 redondo com 50,80 mm de diâmetro e 1,50 mm de espessura de parede, rolamento/mancai axial de giro, arruela de aço temperado de alta resistência, bucha mancai de giro injetada em Poliacetal e recalibrada na montagem, sistema de regulagem de altura da cadeira com acionamento por mola à gás DIN 4550 Classe 4 com 115 mm de curso nominal com tolerância de 5 mm para mais ou para menos, quando medida montada, devido à compressão dos componentes. - Sistema de regulagem de altura da cadeira por coluna de mola à gás. - Capa telescópica injetada em		

			polipropileno copolímero texturizado na cor preta, dividido em 3 partes encaixadas, usado para proteger a coluna. Possui sistema de montagem na base e no mecanismo por encaixe cone Morse. BASE - Base giratória desmontável com aranha de 5 hastes fabricada com tubos de aço SAE 1010/1020 retangular 20x30 mm e 1,50 mm de espessura de parede, soldadas com cone central fabricado em tubo aço SAE 1010/1020 redondo com 57,15 mm de diâmetro e 2,25 mm de espessura de parede. Pino do rodízio fabricado com aço trefilado SAE 1213 redondo com 10 mm de diâmetro soldado na extremidade da haste em furos do tipo flangeado, evitando que se soltem, coberta por polaina injetada em polipropileno copolímero na cor preta com sistema de encaixe plástico entre cone da aranha e a coluna, apoiada sobre 5 rodízios de giro duplo com 50 mm de diâmetro em nylon com capa, esfera metálica inserida na estrutura, que facilita o giro, banda de rolagem em nylon para uso em carpetes, tapetes e similares. - Montagem do rodízio na base é feito diretamente sobre o pino soldado na aranha sem utilização de buchas de adaptação. - Possui sistema de montagem da coluna por encaixe cone Morse. ACABAMENTO - Os componentes metálicos pintados possuem tratamento de superfície através de banho nanocerâmico por spray, executado em linha continua automática, sem uso de produtos clorados para desengraxe, e com posterior tratamento de efluentes, de acordo com as normas ambientais vigentes, proporcionando melhor proteção contra corrosão e excelente ancoragem da tinta. - A tinta utilizada para a pintura é em pó, do tipo híbrida (poliéster - epóxi) garantindo resistência a radiação e resistência química, W-eco, atendendo norma Européia RoHS, isenta de metais pesados, na cor preto liso semi-brilho, com camada média de 60 mícrons de espessura. Todas as peças são curadas em estufa com esteira de movimentação contínua à temperatura de 200° C. DIMENSÕES APROXIMADAS DA CADEIRA Altura Total da Cadeira: 1055-1250 mm Profundidade Total da Cadeira: 660-810 mm Largura Total da Cadeira: 660 mm Extensão Vertical do Encosto: 605 mm Largura do Encosto: 460 mm Largura do Assento: 485 mm Profundidade da Superfície do Assento: 465 mm Altura do Assento: 470-585 mm		

1	2	2	CADEIRA FIXA C/PÉS EM SEM BRAÇOS Cadeira executiva aproximação pé em "S" com as seguintes especificações: ENCOSTO - Estrutura injetada em polipropileno copolímero estruturado com nervuras, borda de ancoragem da cola e canal para grampos. Possui curvatura anatômica de forma a permitir a acomodação das regiões dorsal e lombar, adaptando-se melhor à coluna vertebral. - Espuma injetada anatomicamente em poliuretano flexível microcelular de alta resistência, isento de CFC, com densidade controlada de 45 a 55 Kg/m^ com 40 mm de espessura média. - Revestimento do encosto em couríssimo fixado por grampos com acabamento zincado. - Contra capa do encosto injetada em polipropileno copolímero texturizado na cor preta, montada por encaixe, auxiliando em futuras manutenções. - Suporte do encosto fabricado em chapa de aço estrutural ASTM A36 com 76,20 mm de largura e 6,35 mm de espessura, curvada e nervurada à frio para aumentar a resistência. - A fixação da mola no encosto é feita com parafusos sextavados Grau 5 SAE J429 do tipo flangeado com trava mecânica no flange, na bitola 14"x 20 fpp e porcas de garra encravadas e rebitadas no plástico. - A fixação do conjunto encosto e mola no assento é feita com parafusos sextavados Grau 5 SAE J429 do tipo flangeado com trava mecânica no flange, na bitola 'A"x 20 fpp e porcas de garra encravadas e rebitadas na madeira do assento. ASSENTO - Assento fabricado em compensado multilaminado resinado, moldado anatomicamente a quente com 13 mm de espessura. Possui curvatura na parte frontal do assento para evitar o estrangulamento na corrente sangüínea. - Espuma injetada anatomicamente em poliuretano flexível microcelular de alta resistência, isento de CFC, com densidade controlada de 50 a 60 Kg/m^ com 50 mm de espessura média. - Revestimento do assento em couríssimo fixado por grampos com acabamento zincado. - Contra capa do assento injetada em polipropllleno copolímero texturizado na cor preta, montada por grampos com acabamento zincado, auxiliando em futuras manutenções. - A fixação do assento na estrutura é feita com parafusos sextavados Grau 5 SAE J429 do tipo flangeado com trava mecânica no flange, na bitola Wx 20 fpp e porcas de garra encravadas e rebitadas na madeira. ESTRUTURA - Estrutura formada por tubo de	10.928,00	Classificado

			aço SAE 1010/1020 redondo com 25,40 mm de diâmetro e 2,25 mm de espessura de parede, curvada à frio, executado e calibrado por máquina CNC. -Travessas de fixação do assento fabricadas em chapa de aço SAE 1020 com 4,76 mm de espessura. - A união das travessas na estrutura da cadeira é feita por processo de solda do tipo MIG em célula robotizada formando uma estrutura única para posterior montagem. - Assento fixo com inclinação fixa entre -2° e -T e furos de fixação com distância entre centro de 160x200mm. - Sapatas de suporte do pé injetadas em Polipropileno Copolímero na cor preta, com cantos arredondados, sapata frontal anti tombamento, fixadas à estrutura por rebite de alumínio do tipo repuxado. ACABAMENTO - Os componentes metálicos pintados possuem tratamento de superfície através de banho nanocerâmico por spray, executado em linha automática, sem uso de produtos clorados para desengraxe, e com posterior tratamento de efluentes, de acordo com as normas ambientais vigentes, proporcionando melhor proteção contra corrosão e excelente ancoragem da tinta, evitando assim o descolamento da mesma. - A tinta utilizada para a pintura é em pó, do tipo híbrida (poliéster - epóxi), W-eco, atendendo norma Européia RoHS, isenta de metais pesados, na cor preto liso semi-brilho, com camada média de 60 mícrons de espessura. Todas as peças são curadas em estufa com esteira de movimentação contínua à temperatura de 200° C. DIMENSÕES APROXIMADAS DA CADEIRA: Altura Total da Cadeira: 860 mm Profundidade Total da Cadeira: 610 mm Largura Total da Cadeira: 465 mm Largura do Encosto: 425 mm Profundidade da Superfície do Assento: 430 mm Largura do Assento: 465 mm Altura do Assento: 470 mm Extensão Vertical do Encosto: 350 mm		
1	2	3	POLTRONA DIRETOR GIRATÓRIA C/MECANISMO S.R.E E APOIO DE BRAÇOS ENCOST - Encosto fabricado em compensado multilaminado resinado, moldado anatomicamente a quente com espessura de 13 mm de espessura média. Possui curvatura anatômica no encosto de forma à permitir a acomodação das regiões dorsal e lombar, adaptando-se melhora coluna vertebral. - Espuma injetada anatomicamente em poliuretano flexível microcelular de alta resistência, isento de CFC, com densidade controlada de 45 a 55	28.400,00	Classificado

			Kg/m^ com 60 mm de espessura média. - Revestimento do encosto em CEC, formado por costuras laterais e centrais em desenho próprio, fixado por grampos com acabamento zincado. - Contra capa do encosto injetada em polipropileno copolímero texturizado na cor preta, montadas por parafusos, auxiliando em futuras manutenções. - A fixação do encosto no mecanismo é feita com parafusos sextavados Grau 5 SAE J429 do tipo flangeado com trava mecânica no flange na bitola V4"x 20 fpp e porcas de garra encravadas e rebitadas na madeira. ASSENTO - Assento fabricado em compensado multilaminado resinado, moldado anatomicamente a quente com 14 mm de espessura média. Possui curvatura na parte frontal do assento para evitar o estrangulamento na corrente sangüínea. - Espuma injetada anatomicamente em poliuretano flexível microcelular de alta resistência, isento de CFC, com densidade controlada de 45 a 55 Kg/m^ com 60 mm de espessura média. - Revestimento do assento em CEC, formado por costuras laterais e centrais em desenho próprio, fixado por grampos com acabamento zincado. - Contra capa do assento injetadas em polipropileno copolímero texturizado na cor preta, montadas por grampos com acabamento zincado, auxiliando em futuras manutenções. - A fixação do assento no mecanismo é feita com parafusos sextavados Grau 5 SAE J429 do tipo flangeado com travamecânica no flange, na bitola Vít"x 20 fpp e porcas de garra encravadas e rebitadas na madeira. BRAÇOS - Apoia braços e corpo do braço em polipropüeno copolímero injetado texturizado na cor preta, com estrutura vertical em formato de "L" fabricada em chapa de aço estrutural ASTM A36 com 50,50 mm de largura e 6,35 mm de espessura, pintada, com 7 posições de regulagem de altura feita por botão injetado em Poliamida 6, totalizando 85 mm de curso. A estrutura vertical em formato de "L" possui 2 furos oblongos, permitindo ajuste horizontal por parafuso com utilização de chave com curso de 25 mm em cada braço durante a montagem do braço no assento. - A fixação do braço no assento é feita com parafusos sextavados Grau 5 SAE J429 do tipo flangeado com trava mecânica no flange, na bitola %"x 20 fpp e porcas de garra encravadas e rebitadas na madeira do assento. MECANISMO - Mecanismo com		

			sistema reclinador do encosto com 6 lâminas de frenagem, de estrutura monobloco, soldado por processo MIG em célula robotizada, com assento fixo e com inclinação fixa com 3° de inclinação e 2 furações para fixação do assento com distância entre centros de 125 x 125 mm e 160 x 200 mm. Suporte do encosto com regulagem de altura automática através de catraca com 12 posições, totalizando 80 mm de curso, recoberto por capa injetada em polipropüeno copolímero. Inclinação do encosto com 20° de curso semi-circular acionado por alavanca, obtendo-se infinitas posições, com molas para o retorno automático do encosto, e ajuste automático na frenagem do reclinador. - Alavanca de acionamento do sistema reclinador do encosto possui duas formas de acionamento. Ao ser movimentada para cima a mesma possibilita uma regulagem fina do encosto enquanto a alavanca permanecer acionada pelo usuário. Ao ser movimentada para baixo a alavanca permanece acionada sem a ação do usuário e permite que o encosto fique em movimento livre até que o usuário puxe novamente a alavanca para a posição neutra aonde ela irá frenar o mecanismo na posição desejada. - Acionamento da coluna gás feita por alavanca independente injetada em Poliacetal. - O mecanismo possui peça plástica de acabamento e proteção das lâminas do reclinador em Polipropüeno Copolímero injetado na cor preta. - Possui sistema de encaixe da coluna através de cone Morse. COLUNA - Coluna central desmontável fixada por encaixe cônico fabricada em tubo de aço SAE 1010/1020 redondo com 50,80 mm de diâmetro e 1,50 mm de espessura de parede, rolamento/mancai axial de giro, arruela de aço temperado de alta resistência, bucha mancai de giro Injetada em Pollacetal e recaiibrada na montagem, sistema de regulagem de altura da cadeira por coluna de mola à gás DIN EN 16955 Classe 4 com 115 mm de curso nominal com tolerância de 5 mm para mais ou para menos, quando medida montada, devido à compressão dos componentes. - Sistema de regulagem de altura da cadeira por coluna de mola agás. - Capa telescópica injetada em polipropileno copolímero texturizado na cor preta, dividido em 3 partes encaixadas, usado para protegera coluna. - Possui sistema de montagem na base e no mecanismo por		

			encaixe cone Morse. BASE - Base giratória desmontável com aranha de 5 hastes fabricada com tubos de aço SAE 1010/1020 retangular 20x30 mm e 1,50 mm de espessura de parede, soldadas com cone central fabricado em tubo aço SAE 1010/1020 redondo com 57,15 mm de diâmetro e 2,25 mm de espessura de parede. Pino do rodízio fabricado com aço trefilado SAE 1213 redondo com 10 mm de diâmetro soldado na extremidade da haste em furos do tipo flangeado, evitando que se soltem, coberta por polaina injetada em polipropileno copolímero na cor preta com sistema de encaixe plástico entre cone da aranha e a coluna, apoiada sobre 5 rodízios de giro duplo com 50 mm de diâmetro em nylon com capa, esfera metálica inserida na estrutura, que facilita o giro, banda de rolagem em nylon para uso em carpetes, tapetes e similares. - Montagem do rodízio na base é feito diretamente sobre o pino soldado na aranha sem utilização de buchas de adaptação. - Possui sistema de montagem da coluna na base por encaixe cone Morse. ACABAMENTO - Os componentes metálicos pintados possuem tratamento de superfície através de banho nanocerâmico por spray, executado em linha continua automática, sem uso de produtos clorados para desengraxe, e com posterior tratamento de efluentes, de acordo com as normas ambientais vigentes, proporcionando melhor proteção contra corrosão e excelente ancoragem da tinta. - A tinta utilizada para a pintura é em pó, do tipo híbrida (poliéster - epóxi), garantindo resistência a radiação e resistência química, W-eco, atendendo norma Européia RoHS, isenta de metais pesados, nas cores disponíveis para linha, com camada média de 60 mícrons de espessura. Todas as peças são curadas em estufa com esteira de movimentação contínua à temperatura de 200° C. DIMENSÕES APROXIMADAS DA CADEIRA Altura Total da Cadeira: 925-1120 mm Profundidade Total da Cadeira: 660 - 745 mm Largura Total da Cadeira: 660 mm Extensão Vertical do Encosto: 465 mm Largura do Encosto: 450 mm Largura do Assento: 485 mm Profundidade da Superfície do Assento: 465 mm Altura do Assento: 465 - 580 mm.		

MUNICÍPIO DE PLANALTO

CNPJ: 76.460.526/0001-16
Fone: (46) 3555-8100 - Fax: (46) 3555-8101
E-mail: planalto@planalto.pr.gov.br
Praça São Francisco de Assis, 1583
85750-000 PLANALTO - PARANÁ

Planalto - PR, 27 de janeiro de 2022.

CEZAR AUGUSTO SOARES	CARLA SABRINA RECH MALINSKI
Equipe de Apoio	Pregoeira
066.452.549-03	068.626.699-40

Gmail Diego Ruckhaber <ruckhaberdiego@gmail.com>

Autorização.

2 mensagens

Diego Ruckhaber <ruckhaberdiego@gmail.com>
Para: santolin.moveis@hotmail.com
2 de fevereiro de 2022 10:32

Bom dia, sou o Diego Ruckhaber, da Prefeitura de Planalto, do setor de Licitações, gostaria de solicitar a autorização para poder digitalizar e publicar os documentos da sua empresa, Centro Oeste Comercio de Moveis e Equipamentos LTDA, referente a um Laudo Técnico de Ergonomia, presente na fase externa do Pregão Presencial 002/2022, onde consta CONFIDENCIAL e NÃO É PARA DIVULGAÇÃO PÚBLICA. Deste modo aguardo o seu retorno autorizando a publicação deste documento. Aguardo sua Autorização!
Obrigado desde já!

Att.
Diego Vinicius Ruckhaber

ntolin Móveis <santolin.moveis@hotmail.com>
ara: Diego Ruckhaber <ruckhaberdiego@gmail.com>
2 de fevereiro de 2022 10:37

Bom dia Diego,

é claro que autorizamos a publicação, já que à proibição se refere a divulgação para publicidade/propaganda, pois trata-se de documento oficial e não marketing para vendas.

Assim, em se tratando de processo licitatório, não há qualquer dúvida de que o mesmo pode ser utilizado, escaneado e publicado.

At.te

Ana Michele Santolin
Centro Oeste Com. Mov. Equip. Ltda.
46 3536 6378

De: Diego Ruckhaber <ruckhaberdiego@gmail.com>
Enviado: quarta-feira, 2 de fevereiro de 2022 10:32
Para: santolin.moveis@hotmail.com <santolin.moveis@hotmail.com>
Assunto: Autorização.

[Texto das mensagens anteriores oculto]

ESTADO DO PARANÁ
PREFEITURA MUNICIPAL DE PLANALTO

LICITAÇÃO
EDITAL DE RESULTADO DE LICITAÇÃO

EDITAL DE RESULTADO DE LICITAÇÃO PREGÃO PRESENCIAL Nº 002/2022 DE 27 DE JANEIRO DE 2022.

CARLA SABRINA RECH MALINSKI, na qualidade de Pregoeira do Município de Planalto, Estado do Paraná, nomeado pela Portaria nº 002/2022, de 03 de janeiro de 2022, em cumprimento à Lei Federal de nº 10.520 de 31 de julho de 2002; Decreto Municipal de nº 2727/2007 de 26/06/2007 e subsidiariamente pela Lei nº 8666 de 21 de junho de 1993 e suas posteriores alterações e legislação correlata, **TORNA PÚBLICO**, o resultado Público de Licitação na modalidade **PREGÃO PRESENCIAL**, tipo **MENOR PREÇO**, referente:

1. Objeto da Licitação

Aquisição de móveis para a Câmara Municipal de Vereadores visando equipar as novas salas, bem como sala de vereadores, procuradores, contabilidade e plenário da câmara, haja vista que o antigo espaço utilizado para Câmara de Vereadores era pequeno e desestruturado, visto isso foi necessária a construção de uma nova edificação a qual necessita ser mobiliada.

2. Empresas Participantes:

2.1 - RD COMÉRCIO DE MÓVEIS LTDA
Situação: Classificada.

2.2 – CENTRO OESTE COMERCIO DE MOVEIS E EQUIPAMENTOS LTDA Situação: Classificada.

3. Empresas Vencedoras:

3.1 – RD COMÉRCIO DE MÓVEIS LTDA, pessoa jurídica, com inscrição no CNPJ nº 06.336.209/0001-07, situada na Rua Tenente Camargo 1956 Município de Francisco Beltrão, estado do Paraná, classificada em 1º lugar nos lotes 01 e 02 totalizando a importância de R$ 79.762,00 (setenta e nove mil setecentos e sessenta e dois reais).

4. Data da Abertura:

A Licitação Pregão Presencial Nº 002/2022 de 13 de janeiro de 2022 teve sua abertura em reunião realizada pela Pregoeira no dia 27 de janeiro de 2022, às 09:00 horas, na sala de licitações da Prefeitura Municipal de Planalto, Estado do Paraná, na Praça São Francisco de Assis, nº 1583, Centro.

Planalto, Estado do Paraná, em 27 de janeiro de 2022.

CARLA SABRINA RECH MALINSKI
Pregoeira

Publicado por:
Carla Sabrina Rech Malinski
Código Identificador:D69AAFAF

Matéria publicada no Diário Oficial dos Municípios do Paraná no dia 02/02/2022. Edição 2447
A verificação de autenticidade da matéria pode ser feita informando o código identificador no site:
https://www.diariomunicipal.com.br/amp/

ESTADO DO PARANÁ
PREFEITURA MUNICIPAL DE PLANALTO

LICITAÇÃO
TERMO DE HOMOLOGAÇÃO

TERMO DE HOMOLOGAÇÃO
PREGÃO PRESENCIAL Nº 002/2022

O Prefeito do Município de Planalto, Estado do Paraná, considerando o parecer do Pregoeiro e Equipe de Apoio, de conformidade com a ATA de Sessão Pública de Pregão Presencial nº. 002/2022, lavrada em 27 de janeiro de 2022, HOMOLOGO o resultado final do Processo Licitatório, na modalidade Pregão Presencial, Tipo Menor Preço por Lote, de acordo com o abaixo descrito:
OBJETO: Aquisição de móveis para a Câmara Municipal de Vereadores visando equipar as novas salas, bem como sala de vereadores, procuradores, contabilidade e plenário da câmara, haja vista que o antigo espaço utilizado para Câmara de Vereadores era pequeno e desestruturado, visto isso foi necessária a construção de uma nova edificação a qual necessita ser mobiliada.
EMPRESA: RD COMÉRCIO DE MÓVEIS LTDA
LOTE: 01 e 02.
VALOR TOTAL: R$ 79.762,00 (setenta e nove mil setecentos e sessenta e dois reais).

DATA: 01 de fevereiro de 2022.

LUIZ CARLOS BONI
Prefeito Municipal

Publicado por:
Carla Sabrina Rech Malinski
Código Identificador:FF92D1AF

Matéria publicada no Diário Oficial dos Municípios do Paraná no dia 02/02/2022. Edição 2447
A verificação de autenticidade da matéria pode ser feita informando o código identificador no site:
https://www.diariomunicipal.com.br/amp/

0589
0589