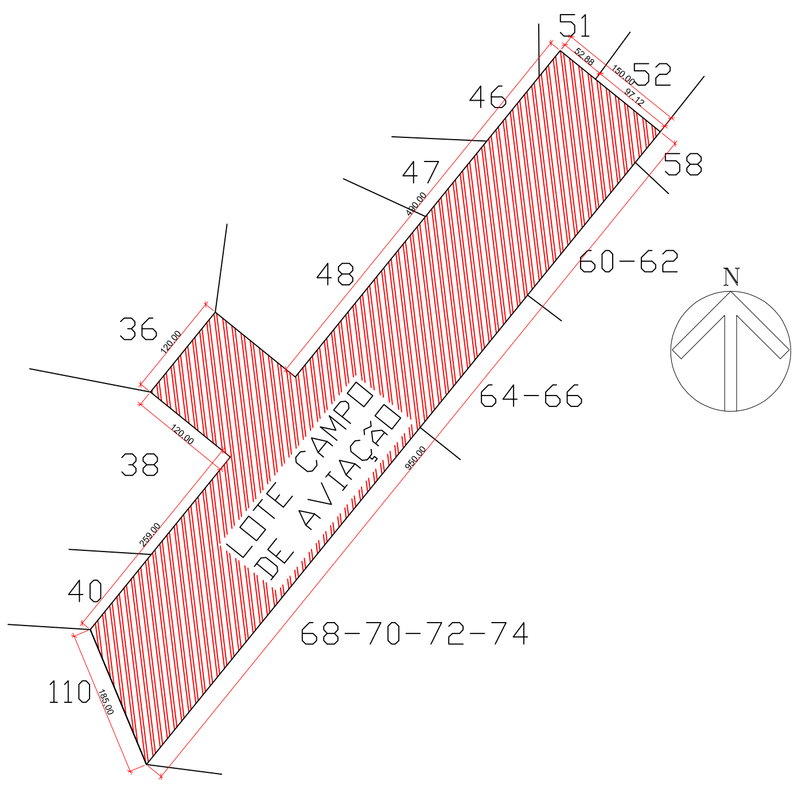

LOTES CONFRONTANTES
Escala 1:500

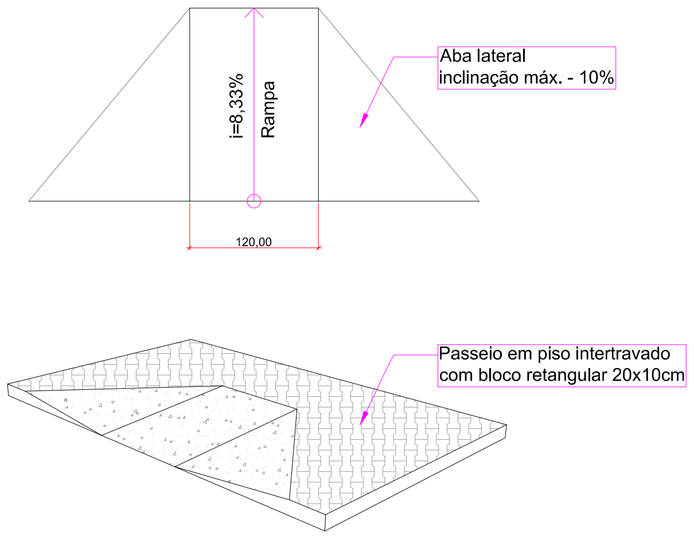

DETALHE RAMPA DE ACESSO - PLANTA E ISOMÉTRICA
Escala 1:50

Sinalização tátil de alerta

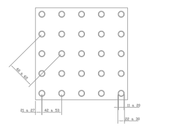

	Mínimo cm	Máximo cm
Diâmetro da base do relevo	02	30
Distância horizontal entre centro de relevo	42	53
Distância diagonal entre centro de relevo	60	75
Altura do relevo	03	05

Sinalização tátil direcional

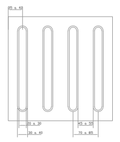

	Mínimo cm	Máximo cm
Largura da base o relevo	30	40
Largura do topo	20	30
Altura do relevo *	4	5
Distância horizontal entre centros de relevo	70	85
Distância horizontal entre bases de relevo	45	55

*Quando em placas sobrepostas a altura do relevo deve ser 3

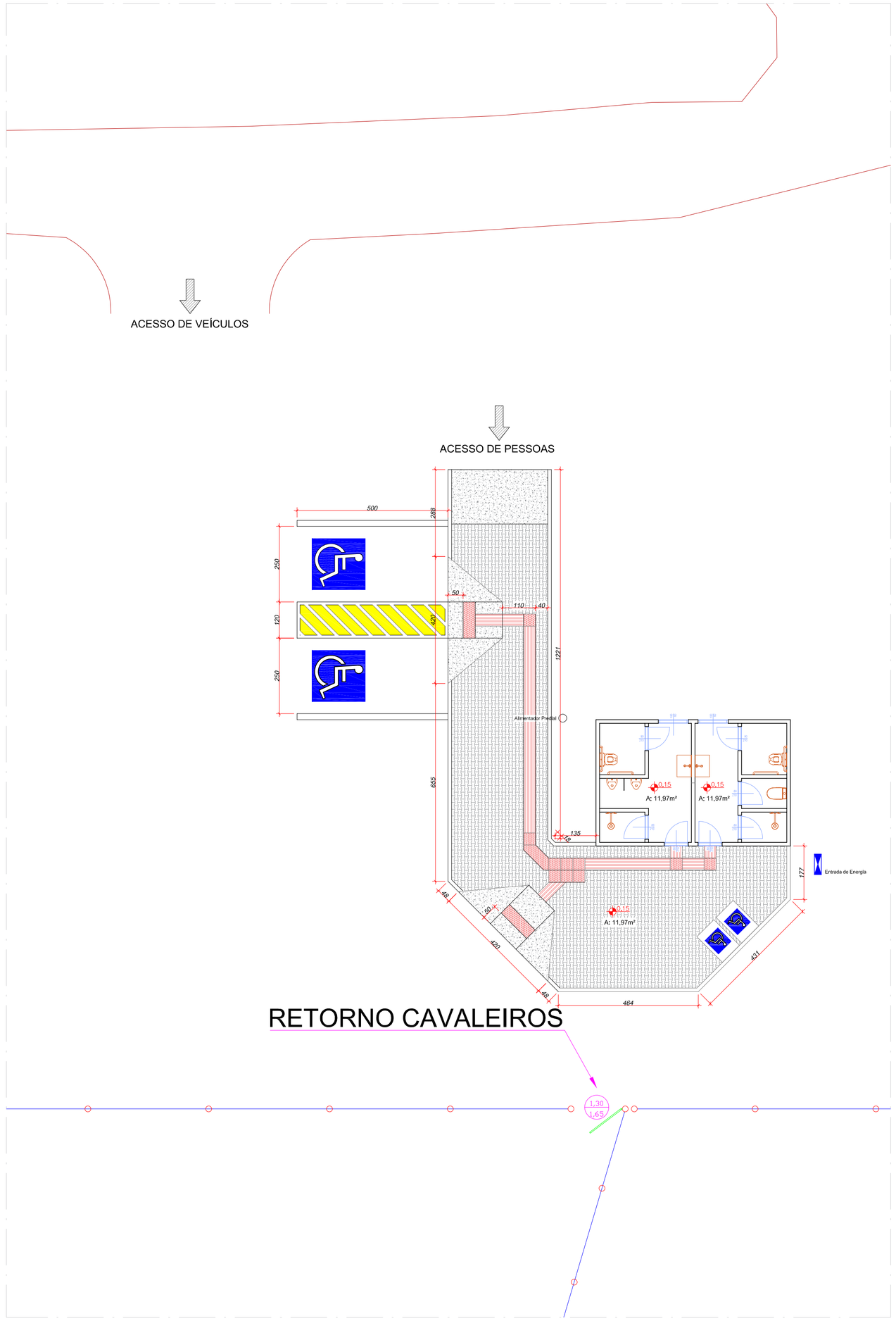

CALÇADAS E ACESSIBILIDADE
Escala 1:50

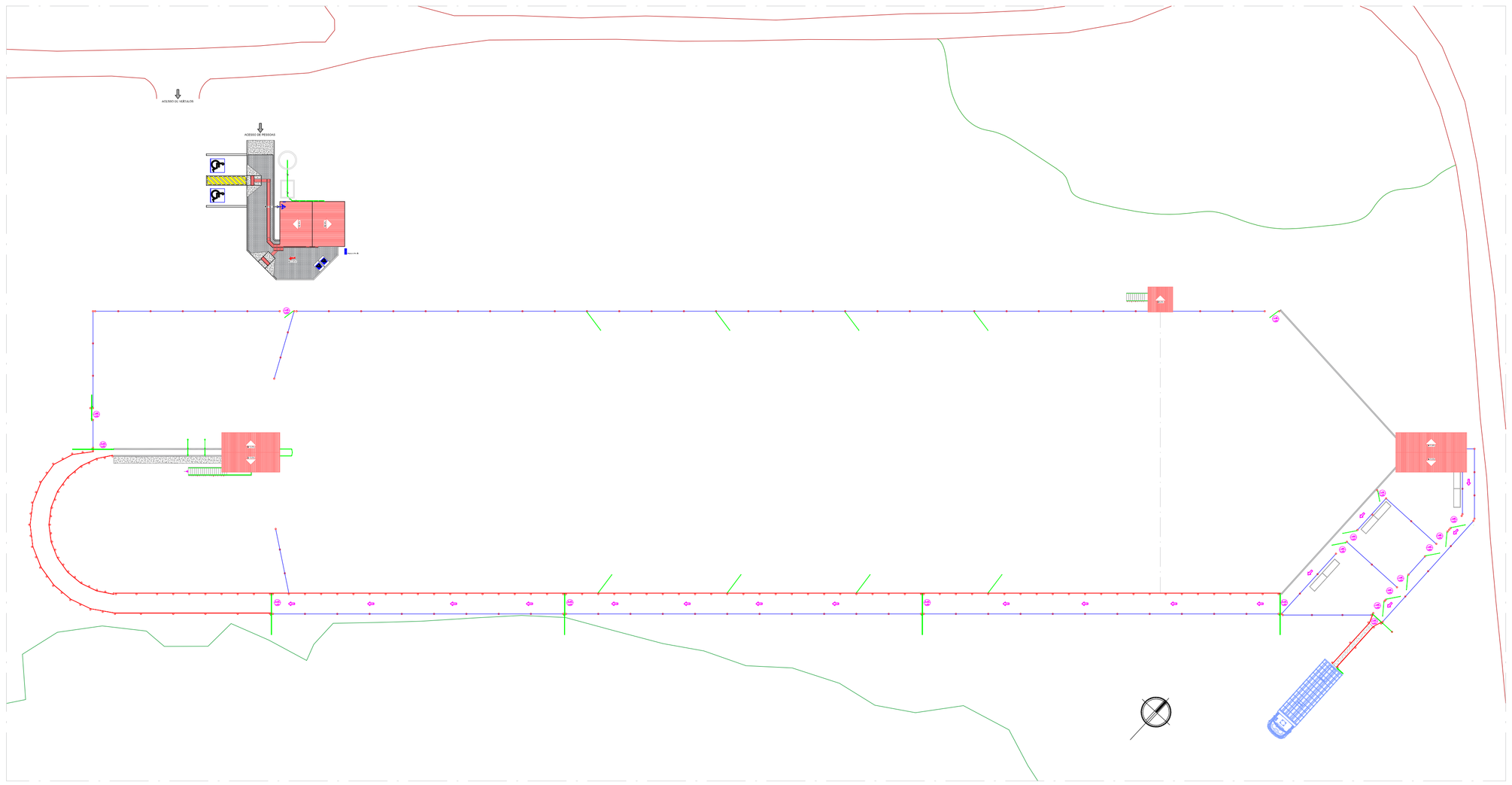

IMPLANTAÇÃO DOS BANHEIROS E CALÇADAS
Escala 1:200

Revisões da Prancha

-	Comentários	Autor	Data
01	Revisão Geral	Ricardo	19/11/2019

PREFEITURA MUNICIPAL DE PLANALTO

OBRA: CAMPEIRA (PISTA DE LAÇO)
PROJETO ARQUITETÔNICO
LOTE CAMPO DE AVIAÇÃO - GLEBA 01
LOC. LINHA SANTOS DUMONT, PLANALTO. - PARANÁ.

MATRÍCULA:

DESENHO: EDSON RICARDO GOMES
CAU/PR - A100837-8

RESPONSÁVEL TÉCNICO: ROBERTO ALOYSIO GOERGEN
CREA PR-94015-D
ENGENHEIRO CIVIL

Área de Intervenção: 6.390,00 m2

LOCALIDADE/BAIRRO: LINHA SANTOS DUMONT

ESCALA: Indicada

DATA: 19 Novembro 2018

PREFEITO MUNICIPAL

FOLHA: ARQ. 02/02